makita

EN	Cordless Blower	INSTRUCTION MANUAL	5
SV	Batteridriven lövblås	BRUKSANVISNING	13
NO	Trådløs blåser	BRUKSANVISNING	21
FI	Akkukäyttöinen puhallin	KÄYTTÖOHJE	29
DA	Akku blæser	BRUGSANVISNING	37
LV	Bezvadu pūtējs	LIETOŠANAS INSTRUKCIJA	45
LT	Akumuliatorinis pūstuvas	NAUDOJIMO INSTRUKCIJA	53
ET	Juhtmeta puhur	KASUTUSJUHEND	61
RU	Аккумуляторная воздуходувка (Аккумуляторная Воздуходувка/Пылесос)	РУКОВОДСТВО ПО ЭКСПЛУАТАЦИИ	69

UB002G

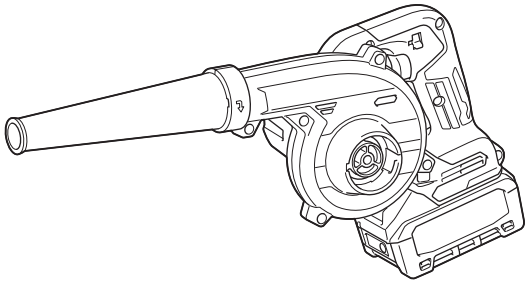

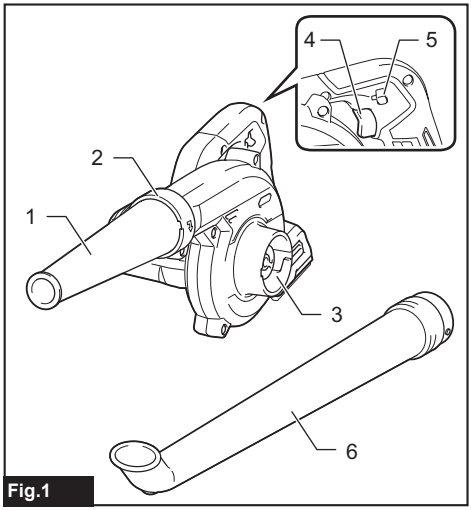

Fig.1

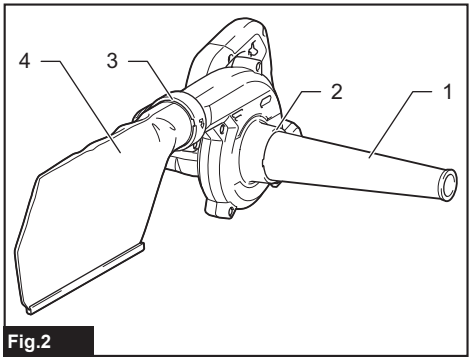

Fig.2

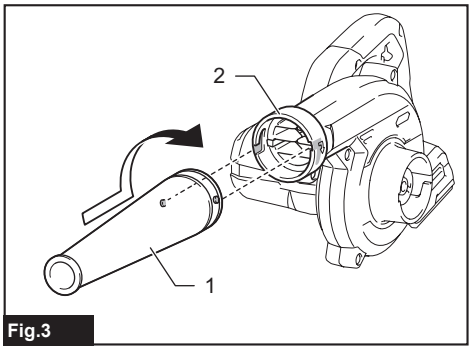

Fig.3

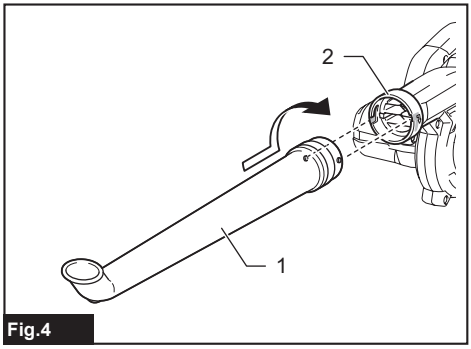

Fig.4

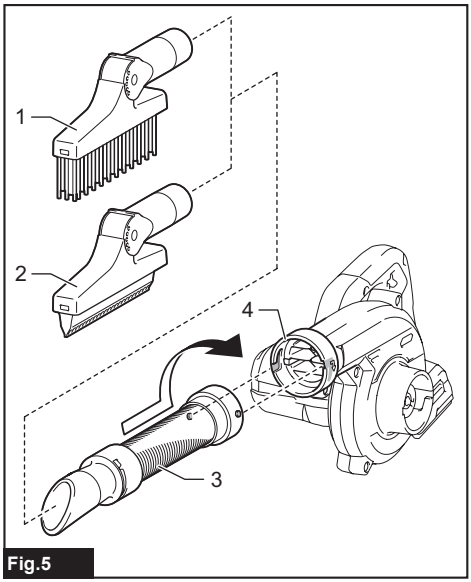

Fig.5

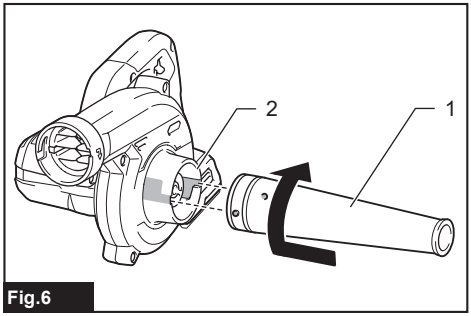

Fig.6

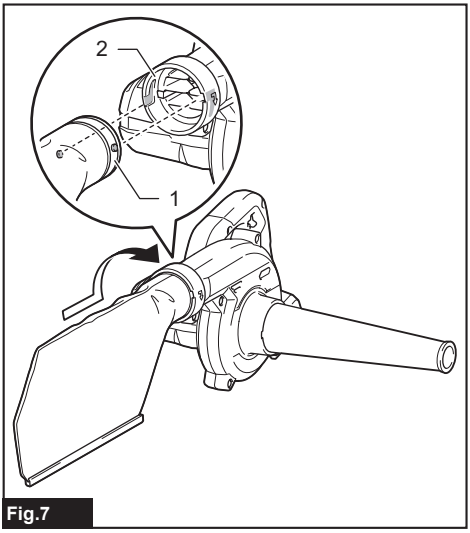

Fig.7

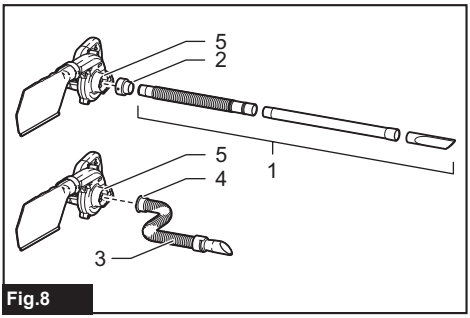

Fig.8

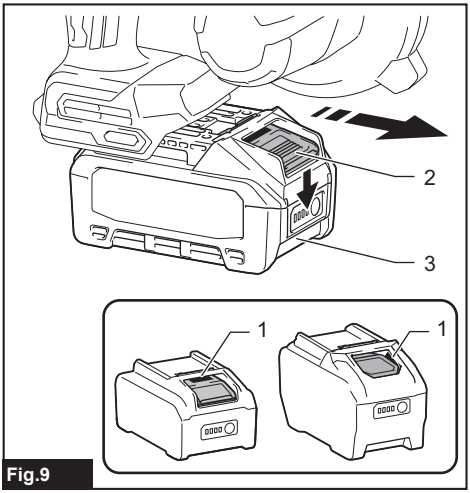

Fig.9

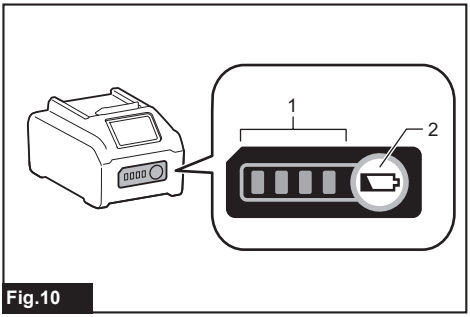

Fig.10

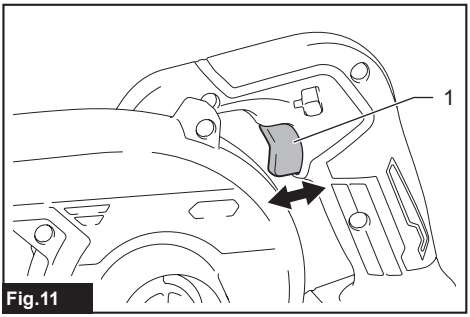

Fig.11

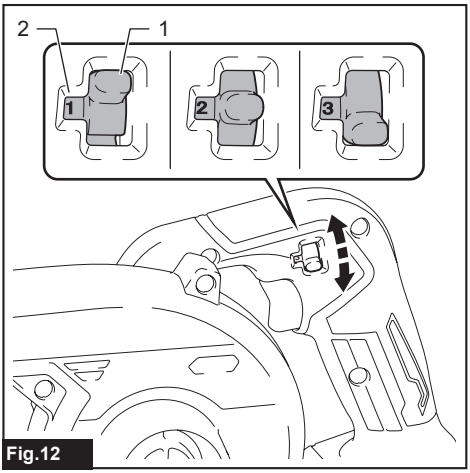

Fig.12

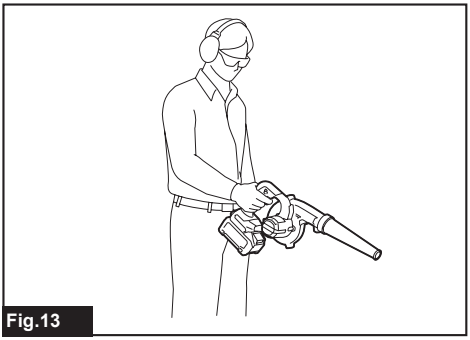
Fig.13

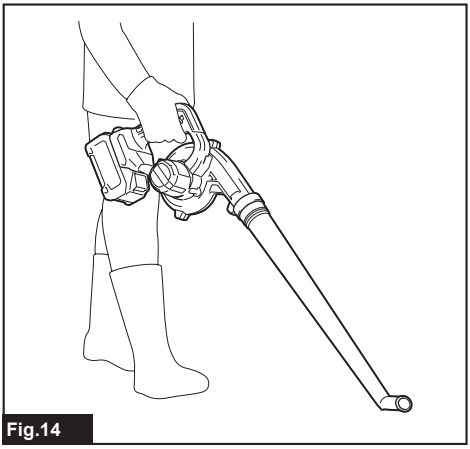

Fig.14

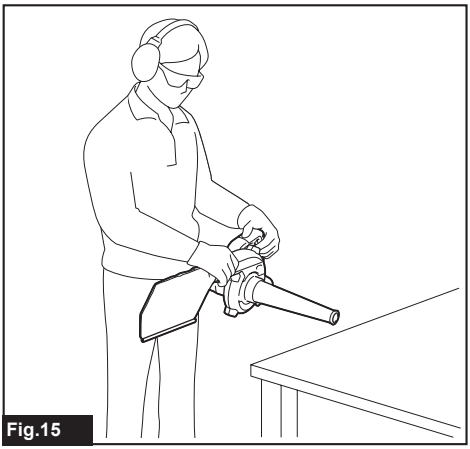

Fig.15

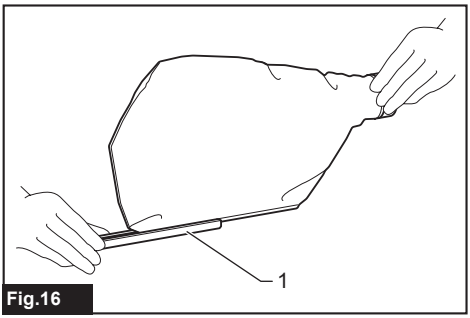

Fig.16

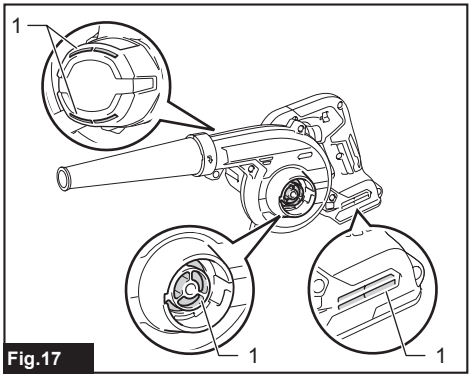

Fig.17

SPECIFICATIONS

Model:		UB002G
Capacities	Air volume *1	0 - 3.6 m^3/min
	Air speed (average) *2	0 - 81 m/s
	Air speed (max.) *2	0 - 99 m/s
Overall length *3		516 mm
Rated voltage		D.C. 36 V - 40 V max
Net weight	*4	1.3 kg
	*5	2.0 - 3.5 kg

*1 Without nozzles

*2 With nozzle

*3 With nozzle and battery cartridge BL4040, and without dust bag

*4 Weight without any optional accessories and battery cartridge(s)

*5 The weight may differ depending on the attachment(s), including the battery cartridge. The lightest and heaviest combination are shown in the table.

- Due to our continuing program of research and development, the specifications herein are subject to change without notice.
- Specifications may differ from country to country.

Applicable battery cartridge and charger

Battery cartridge	BL4020* / BL4025* / BL4040* / BL4040F* / BL4050F / BL4080F * : Recommended battery
Charger	DC40RA / DC40RB / DC40RC / DC40WA / BCC01 / BCC02

- Some of the battery cartridges and chargers listed above may not be available depending on your region of residence.

⚠***WARNING:*** **Only use the battery cartridges and chargers listed above.** Use of any other battery cartridges and chargers may cause injury and/or fire.

Symbols

The followings show the symbols which may be used for the equipment. Be sure that you understand their meaning before use.

⚠	Take particular care and attention.
	Read instruction manual.
	Keep hands away from rotating parts.
	Long hair may cause entanglement accident.
	Keep bystanders away.
	Wear eye and ear protection.
	Do not expose to moisture.
	A representative battery applicable to this product.
Ni-MH Li-ion	Only for EU countries Due to the presence of hazardous components in the equipment, waste electrical and electronic equipment, accumulators and batteries may have a negative impact on the environment and human health. Do not dispose of electrical and electronic appliances or batteries with household waste! In accordance with the European Directive on waste electrical and electronic equipment and on accumulators and batteries and waste accumulators and batteries, as well as their adaptation to national law, waste electrical equipment, batteries and accumulators should be stored separately and delivered to a separate collection point for municipal waste, operating in accordance with the regulations on environmental protection. This is indicated by the symbol of the crossed-out wheeled bin placed on the equipment.

L_{WA} dB	Guaranteed sound power level according to EU Outdoor Noise Directive.
L_{WA}	Sound power level according to Australia NSW Noise Control Regulation.

Intended use

The machine is intended for blowing and vacuuming.

Noise

The typical A-weighted noise level determined according to EN62841-1:

With nozzle
Work mode: operation without load (blowing)
Sound pressure level (L_{pA}) : 84 dB (A)
Sound power level (L_{WA}) : 92 dB (A)
Uncertainty (K) : 3 dB (A)

With nozzle
Work mode: operation without load (vacuuming)
Sound pressure level (L_{pA}) : 87 dB(A)
Sound power level (L_{WA}) : 95 dB (A)
Uncertainty (K) : 3 dB(A)

The typical A-weighted noise level determined according to EN IEC 62841-4-6:

With garden nozzle
Work mode: operation without load (blowing)
Sound pressure level (L_{pA}) : 81 dB (A)
Uncertainty (K) : 3 dB(A)
Sound power level (L_{WA}) : 91 dB (A)
Uncertainty (K) : 2.0 dB (A)

NOTE: The declared noise emission value(s) has been measured in accordance with a standard test method and may be used for comparing one tool with another.

NOTE: The declared noise emission value(s) may also be used in a preliminary assessment of exposure.

WARNING: **Wear ear protection.**

WARNING: **The noise emission during actual use of the power tool can differ from the declared value(s) depending on the ways in which the tool is used especially what kind of workpiece is processed.**

WARNING: **Be sure to identify safety measures to protect the operator that are based on an estimation of exposure in the actual conditions of use (taking account of all parts of the operating cycle such as the times when the tool is switched off and when it is running idle in addition to the trigger time).**

Vibration

The vibration total value (tri-axial vector sum) determined according to EN62841-1:

With nozzle
Work mode: operation without load (blowing)
Vibration emission (a_h) : 2.5 m/s^2 or less
Uncertainty (K) : 1.5 m/s^2

With nozzle
Work mode: operation without load (vacuuming)
Vibration emission (a_h) : 2.5 m/s^2 or less
Uncertainty (K) : 1.5 m/s^2

The vibration total value (tri-axial vector sum) determined according to EN IEC 62841-4-6:

With garden nozzle
Work mode: operation without load (blowing)
Vibration emission (a_h) : 2.5 m/s^2 or less
Uncertainty (K) : 1.5 m/s^2

NOTE: The declared vibration total value(s) has been measured in accordance with a standard test method and may be used for comparing one tool with another.

NOTE: The declared vibration total value(s) may also be used in a preliminary assessment of exposure.

WARNING: **The vibration emission during actual use of the power tool can differ from the declared value(s) depending on the ways in which the tool is used especially what kind of workpiece is processed.**

WARNING: **Be sure to identify safety measures to protect the operator that are based on an estimation of exposure in the actual conditions of use (taking account of all parts of the operating cycle such as the times when the tool is switched off and when it is running idle in addition to the trigger time).**

Declarations of Conformity

For European countries only

The Declarations of conformity are included in Annex A to this instruction manual.

SAFETY WARNINGS

General power tool safety warnings

WARNING **Read all safety warnings, instructions, illustrations and specifications provided with this power tool.** Failure to follow all instructions listed below may result in electric shock, fire and/or serious injury.

Save all warnings and instructions for future reference.

The term "power tool" in the warnings refers to your mains-operated (corded) power tool or battery-operated (cordless) power tool.

Cordless garden blower/vacuum safety warnings

1. **Do not use the machine in bad weather conditions, especially when there is a risk of lightning.** This decreases the risk of being struck by lightning.
2. **Check the debris collector frequently for wear or deterioration.** A worn or damaged debris collector may increase the risk of personal injury.

3. **Wear eye protection and ear protection.** Adequate protective equipment will reduce the risk of personal injury.
4. **While operating the machine, always wear non-slip and protective footwear. Do not operate the machine when barefoot or wearing open sandals.** This reduces the risk of injury to the feet.
5. **Do not wear loose fitting clothing or articles such as scarves, strings, chains, ties, etc., that could get drawn into the air inlets. Tie back or cover long hair to make sure it does not get drawn into the air inlets.** If any of these items are drawn into the air inlets, it can increase the risk of personal injury.
6. **Keep bystanders away while operating the machine.** Thrown **debris** can increase the risk of personal injury.
7. **Do not use in vacuum mode without the debris collector in place.** Thrown objects can increase the risk of personal injury.
8. **Never point the blower nozzle in the direction of people or pets or in the direction of windows. Use extra caution when blowing debris near solid objects, such as trees, automobiles and walls that can cause debris to ricochet.** Thrown objects can damage property and increase the risk of personal injury.
9. **Do not use the machine to pick up or blow anything that is burning or smoking, such as cigarettes, matches or hot ashes.** These ignition sources may increase the risk of fire.
10. **Do not vacuum water or other liquids or immerse any part of the machine in liquid.** Water entering the machine may increase the risk of electric shock.
11. **Do not vacuum stones, gravel, metal or broken glass.** The fan wheel can get damaged and may increase the risk of personal injury.
12. **Do not touch the fan while still in motion. Turn off the machine and wait until the fan stops before removing any part that may give access to the fan.** This reduces the risk of injury from moving parts.
13. **When clearing jammed material or servicing the machine, make sure the power switch is off.** Unexpected starting of the machine while clearing jammed material or servicing may result in serious personal injury.
14. **Incoming foreign substance may block the air channels and laden air flows. Remove any obstacles in the air path if the blowing/vacuuming performance is being affected.**
15. **Always wear gloves during operation.** Avoid operating the machine with your bare hands. This reduces the risk of injury to the hands and fingers.
16. **Use this machine at ground level, not on ladders or any unstable support.**
17. **When the machine strikes a hard object or if there appears to be excessive vibration, inspect the machine for damage.**
18. **Always make sure that the ventilation openings are kept clear of debris.**
19. **Clean the machine before storage.**

SAVE THESE INSTRUCTIONS.

WARNING: **DO NOT let comfort or familiarity with product (gained from repeated use) replace strict adherence to safety rules for the subject product.**

MISUSE or failure to follow the safety rules stated in this instruction manual may cause serious personal injury.

Important safety instructions for battery cartridge

1. **Before using battery cartridge, read all instructions and cautionary markings on (1) battery charger, (2) battery, and (3) product using battery.**
2. **Do not disassemble or tamper with the battery cartridge.** It may result in a fire, excessive heat, or explosion.
3. **If operating time has become excessively shorter, stop operating immediately. It may result in a risk of overheating, possible burns and even an explosion.**
4. **If electrolyte gets into your eyes, rinse them out with clear water and seek medical attention right away. It may result in loss of your eyesight.**
5. **Do not short the battery cartridge:**
   (1) **Do not touch the terminals with any conductive material.**
   (2) **Avoid storing battery cartridge in a container with other metal objects such as nails, coins, etc.**
   (3) **Do not expose battery cartridge to water or rain.**
   A battery short can cause a large current flow, overheating, possible burns and even a breakdown.
6. **Do not store and use the tool and battery cartridge in locations where the temperature may reach or exceed 50 °C (122 °F).**
7. **Do not incinerate the battery cartridge even if it is severely damaged or is completely worn out. The battery cartridge can explode in a fire.**
8. **Do not nail, cut, crush, throw, drop the battery cartridge, or hit against a hard object to the battery cartridge.** Such conduct may result in a fire, excessive heat, or explosion.
9. **Do not use a damaged battery.**
10. **The contained lithium-ion batteries are subject to the Dangerous Goods Legislation requirements.**
    For commercial transports e.g. by third parties, forwarding agents, special requirement on packaging and labeling must be observed.
    For preparation of the item being shipped, consulting an expert for hazardous material is required.
    Please also observe possibly more detailed national regulations.
    Tape or mask off open contacts and pack up the battery in such a manner that it cannot move around in the packaging.

11. **When disposing the battery cartridge, remove it from the tool and dispose of it in a safe place. Follow your local regulations relating to disposal of battery.**
12. **Use the batteries only with the products specified by Makita.** Installing the batteries to non-compliant products may result in a fire, excessive heat, explosion, or leak of electrolyte.
13. **If the tool is not used for a long period of time, the battery must be removed from the tool.**
14. **During and after use, the battery cartridge may take on heat which can cause burns or low temperature burns. Pay attention to the handling of hot battery cartridges.**
15. **Do not touch the terminal of the tool immediately after use as it may get hot enough to cause burns.**
16. **Do not allow chips, dust, or soil stuck into the terminals, holes, and grooves of the battery cartridge.** It may cause heating, catching fire, burst and malfunction of the tool or battery cartridge, resulting in burns or personal injury.
17. **Unless the tool supports the use near high-voltage electrical power lines, do not use the battery cartridge near high-voltage electrical power lines.** It may result in a malfunction or breakdown of the tool or battery cartridge.
18. **Keep the battery away from children.**

SAVE THESE INSTRUCTIONS.

⚠*CAUTION:* **Only use genuine Makita batteries.** Use of non-genuine Makita batteries, or batteries that have been altered, may result in the battery bursting causing fires, personal injury and damage. It will also void the Makita warranty for the Makita tool and charger.

Tips for maintaining maximum battery life

1. **Charge the battery cartridge before completely discharged. Always stop tool operation and charge the battery cartridge when you notice less tool power.**
2. **Never recharge a fully charged battery cartridge. Overcharging shortens the battery service life.**
3. **Charge the battery cartridge with room temperature at 10 °C - 40 °C (50 °F - 104 °F). Let a hot battery cartridge cool down before charging it.**
4. **When not using the battery cartridge, remove it from the tool or the charger.**
5. **Charge the battery cartridge if you do not use it for a long period (more than six months).**

PARTS DESCRIPTION

Blowing components
► **Fig.1**

1	Nozzle	2	Blower outlet
3	Suction inlet	4	Switch trigger
5	Speed adjusting lever	6	Garden nozzle *

* Optional accessory

Vacuuming components
► **Fig.2**

1	Nozzle	2	Suction inlet
3	Blower outlet	4	Dust bag *

* Optional accessory

ASSEMBLY

⚠*CAUTION:* **Always be sure that the machine is switched off and the battery cartridge is removed before carrying out any work on the machine.**

Blower assembly

Installing and removing nozzle

Align the protrusions on the nozzle with the grooves on the blowing outlet. Insert the nozzle into the outlet opening. Then turn the nozzle to lock it into place.
► **Fig.3:** **1.** Nozzle **2.** Blower outlet

To remove the nozzle, perform the installation procedure in reverse.

Installing and removing garden nozzle

Optional accessory

Align the protrusions on the garden nozzle with the grooves on the blowing outlet. Insert the garden nozzle into the outlet opening. Then turn the garden nozzle to lock it into place.
► **Fig.4:** **1.** Garden nozzle **2.** Blower outlet

To remove the garden nozzle, perform the installation procedure in reverse.

Installing and removing brush/wiper nozzles

Optional accessory

Attach the brush nozzle or wiper nozzle to an expandable flexible hose. Insert the end joint of the expandable hose into the blower outlet, and then turn the joint to lock the hose into place.
► **Fig.5:** **1.** Brush nozzle **2.** Wiper nozzle
3. Expandable flexible hose **4.** Blower outlet

To remove the set of nozzle and hose, perform the installation procedure in reverse.

Installing and removing long nozzle

Optional accessory

Install the long nozzle in the same way as the nozzle. To remove the long nozzle, perform the installation procedure in reverse.

Installing and removing tapered nozzle

Optional accessory

Attach the tapered nozzle to the nozzle first, and then install the nozzle to the blower. To remove the tapered nozzle, perform the installation procedure in reverse.

Vacuum assembly

Installing and removing nozzle

Align the protrusions on the nozzle with the grooves on the suction inlet. Insert the nozzle into the inlet opening. Then turn the nozzle to lock it into place.
► **Fig.6:** **1.** Nozzle **2.** Suction inlet

To remove the nozzle, perform the installation procedure in reverse.

Installing and removing dust bag

Optional accessory

Align the protrusions on the dust bag inlet with the grooves on the blower outlet. Insert the inlet of the dust bag into the blower outlet opening. Then turn the dust bag inlet to lock the dust bag into place.
► **Fig.7:** **1.** Dust bag inlet **2.** Blower outlet

To remove the dust bag, perform the installation procedure in reverse.

Installing and removing flexible hose sets

Optional accessory

Select a flexible hose set suitable for your application. Assemble a set of flexible hose, pipe and nozzle together, then attach it to the suction inlet of the blower using the joint in the same way as the nozzle assembly. For an expandable flexible hose set, insert the end joint of the hose into the suction inlet of the blower, and then turn the joint to lock the hose into place.
► **Fig.8:** **1.** Set of flexible hose, pipe, and nozzle
2. Joint **3.** Expandable flexible hose set
4. End joint **5.** Suction inlet

To remove the flexible hose sets, perform the installation procedure in reverse.

FUNCTIONAL DESCRIPTION

⚠***CAUTION:*** **Always be sure that the machine is switched off and the battery cartridge is removed before adjusting or checking function on the machine.**

Installing or removing battery cartridge

⚠***CAUTION:*** **Always switch off the machine before installing or removing of the battery cartridge.**

⚠***CAUTION:*** **Hold the machine and the battery cartridge firmly when installing or removing battery cartridge.** Failure to hold the machine and the battery cartridge firmly may cause them to slip off your hands and result in damage to the machine and battery cartridge and a personal injury.

⚠***CAUTION:*** **Always install the battery cartridge fully until the red indicator cannot be seen.** If not, it may accidentally fall out of the machine, causing injury to you or someone around you.

⚠***CAUTION:*** **Do not install the battery cartridge forcibly.** If the cartridge does not slide in easily, it is not being inserted correctly.

To install the battery cartridge, align the tongue on the battery cartridge with the groove in the housing and slip it into place. Insert it all the way until it locks in place with a little click. If you can see the red indicator as shown in the figure, it is not locked completely.

To remove the battery cartridge, slide it from the machine while sliding the button on the front of the cartridge.
► **Fig.9:** **1.** Red indicator **2.** Button **3.** Battery cartridge

Indicating the remaining battery capacity

Press the check button on the battery cartridge to indicate the remaining battery capacity. The indicator lamps light up for a few seconds.
► **Fig.10:** **1.** Indicator lamps **2.** Check button

Indicator lamps			Remaining capacity
■ Lighted	□ Off	◪ Blinking	
■ ■ ■ ■			75% to 100%
■ ■ ■ □			50% to 75%
■ ■ □ □			25% to 50%
■ □ □ □			0% to 25%

Indicator lamps			Remaining capacity
Lighted	Off	Blinking	
			Charge the battery.
	↑ ↓		The battery may have malfunctioned.

NOTE: Depending on the conditions of use and the ambient temperature, the indication may differ slightly from the actual capacity.

NOTE: The first (far left) indicator lamp will blink when the battery protection system works.

Machine/battery protection system

The machine is equipped with a machine/battery protection system. This system automatically cuts off power to the motor to extend machine and battery life. The machine will automatically stop during operation if the machine or battery is placed under one of the following conditions:

Overload protection

When the machine or battery is operated in a manner that causes it to draw an abnormally high current, the machine automatically stops. In this situation, switch off the machine and stop the application that caused the machine to become overloaded. Then switch on the machine to restart.

Overheat protection

When the machine or battery is overheated, the machine stops automatically. In this case, let the machine and battery cool before turning the machine on again.

Overdischarge protection

When the battery capacity is not enough, the machine stops automatically. In this case, remove the battery from the machine and charge the battery.

Protections against other causes

Protection system is also designed for other causes that could damage the machine and allows the machine to stop automatically. Take all the following steps to clear the causes, when the machine has been brought to a temporary halt or stop in operation.

1. Turn the machine off, and then turn it on again to restart.
2. Charge the battery(ies) or replace it/them with recharged battery(ies).
3. Let the machine and battery(ies) cool down.

If no improvement can be found by restoring protection system, then contact your local Makita Service Center.

Switch action

WARNING: **Before installing the battery cartridge into the machine, always check to see that the switch trigger actuates properly and returns to the "OFF" position when released.**

Pull the switch trigger to start the machine. The speed increases as you squeeze the switch trigger harder. Release the switch trigger to stop.

► **Fig.11:** **1.** Switch trigger

Speed adjusting lever

The speed can be changed by moving the speed adjusting lever to a given number setting from 1 to 3. Higher speed is obtained when you lower the lever to display the number "3" on the speed indicator window. Push the lever up to display the number "1" for lower speed.

Refer to the speed settings table as follows. Be sure that the speed adjusting lever is set to the correct position before operation.

► **Fig.12:** **1.** Speed adjusting lever **2.** Speed indicator window

Speed settings table

Number	Speed
3	High
2	Medium
1	Low

NOTICE: **When moving the speed adjusting lever, be sure to completely release the switch trigger. Otherwise, the machine may be damaged.**

Accidental re-start preventive function

Even if you install the battery cartridge while pulling the switch trigger, the machine does not start. To start the machine, first release the switch trigger, and then pull the switch trigger again.

OPERATION

CAUTION: **Do not place the machine on the ground while it is switched on.** Sand or dust may enter from suction inlet and cause a malfunction or personal injury.

Blowing operation

CAUTION: **When performing the blower operation, be sure to remove the dust bag from the machine, and attach the nozzle in place for blowing.**

Hold the machine firmly with a hand and perform the blowing operation by moving it around slowly. When blowing

around building, big stone or vehicle, direct the nozzle away from them. When performing an operation in a corner, start from the corner and then move to wide area.

Blowing with nozzle
► Fig.13

Blowing with garden nozzle (optional accessory)
► Fig.14

Vacuuming operation

CAUTION: **When performing the vacuuming operation, be sure to attach the dust bag and nozzle in place to the machine.**

CAUTION: **Check the dust bag frequently for wear or deterioration.**

CAUTION: **Be sure to fasten the fastener of the dust bag before operating the machine.**

CAUTION: **Always switch off the machine before opening or fastening the fastener of the dust bag.**

NOTICE: **When performing the vacuuming operation, do not use the garden nozzle.** The materials sucked may be clogged, and cause a malfunction of the machine.

NOTICE: **Do not allow wet materials, such as wet leaves, and foreign materials, such as large wood chips, metals, glass, pebbles, etc., to be sucked into the machine.** Otherwise, a malfunction may occur.

NOTICE: **Empty the dust bag before it becomes full.** Otherwise, a malfunction may occur.

* Dust bag and garden nozzle are available as optional accessories.

Hold the machine with both hands. While operating the machine, adjust the switch trigger so that the suction force is appropriate for the work location and conditions.
► Fig.15

Empty the dust bag before it becomes full by removing the dust bag from the machine, and then removing the fastener.
► Fig.16: 1. Fastener

MAINTENANCE

CAUTION: **Always be sure that the machine is switched off and the battery cartridge is removed before attempting to perform inspection or maintenance.**

To maintain product SAFETY and RELIABILITY, repairs, any other maintenance or adjustment should be performed by Makita Authorized or Factory Service Centers, always using Makita replacement parts.

Cleaning the machine

Clean the machine by wiping off dust with a dry cloth or one dipped in soapy water and wrung out.

NOTICE: **Never use gasoline, benzine, thinner, alcohol or the like. Discoloration, deformation or cracks may result.**

Remove dust or dirt from the suction inlets.
► Fig.17: 1. Suction inlet

TROUBLESHOOTING

Before asking for repairs, conduct your own inspection first. If you find a problem that is not explained in the manual, do not attempt to dismantle the machine. Instead, ask Makita Authorized Service Centers, always using Makita replacement parts for repairs.

State of abnormality	Probable cause (malfunction)	Remedy
Motor does not run.	Battery cartridge is not installed.	Install the battery cartridge.
	Battery problem (under voltage)	Recharge the battery. If recharging is not effective, replace battery.
	The drive system does not work correctly.	Ask your local authorized service center for repair.
Motor stops running after a little use.	Battery's charge level is low.	Recharge the battery. If recharging is not effective, replace battery.
	Overheating.	Stop using the machine to allow it to cool down.
The machine does not reach the maximum speed.	Battery is installed improperly.	Install the battery cartridge as described in this manual.
	Battery power is dropping.	Recharge the battery. If recharging is not effective, replace battery.
	The drive system does not work correctly.	Ask your local authorized service center for repair.
Abnormal vibration: ⇨ stop the machine immediately!	The drive system does not work correctly.	Ask your local authorized service center for repair.
Motor cannot stop: ⇨ Remove the battery immediately!	Electric or electronic malfunction.	Remove the battery and ask your local authorized service center for repair.

OPTIONAL ACCESSORIES

⚠*CAUTION:* **These accessories or attachments are recommended for use with your Makita product specified in this manual.** The use of any other accessories or attachments might present a risk of injury to persons. Only use accessory or attachment for its stated purpose.

If you need any assistance for more details regarding these accessories, ask your local Makita Service Center.

- Nozzle
- Garden nozzle
- Dust bag
- Long nozzle
- Brush nozzle
- Wiper nozzle
- Tapered nozzle set
- Flexible hose set
- Makita genuine battery and charger

NOTE: Some items in the list may be included in the product package as standard accessories. They may differ from country to country.

SPECIFIKATIONER

Modell:		UB002G
Kapaciteter	Luftvolym [*1]	0 - 3,6 m^3/min
	Lufthastighet (genomsnitt) [*2]	0 - 81 m/s
	Lufthastighet (max.) [*2]	0 - 99 m/s
Total längd [*3]		516 mm
Märkspänning		36 V - 40 V likström max
Nettovikt	[*4]	1,3 kg
	[*5]	2,0 - 3,5 kg

[*1] Utan munstycken

[*2] Med munstycke

[*3] Med munstycke och batterikassett BL4040, och utan dammpåse

[*4] Vikt utan några valfria tillbehör och batterikassetter

[*5] Vikten kan variera beroende på tillsatsen/tillsatserna, inklusive batterikassett. Den lättaste och den tyngsta kombinationen visas i tabellen.

- På grund av vårt pågående program för forskning och utveckling kan dessa specifikationer ändras utan föregående meddelande.
- Specifikationer kan variera mellan olika länder.

Tillgänglig batterikassett och laddare

Batterikassett	BL4020* / BL4025* / BL4040* / BL4040F* / BL4050F / BL4080F * : Rekommenderat batteri
Laddare	DC40RA / DC40RB / DC40RC / DC40WA / BCC01 / BCC02

- Vissa av batterikassetterna och laddarna på listan ovan kanske inte finns tillgängliga i din region.

⚠ ***VARNING:*** **Använd endast batterikassetter och laddare från listan ovan.** Användning av andra batterikassetter och laddare kan orsaka personskada och/eller brand.

Symboler

Följande visar symbolerna som kan användas för utrustningen. Se till att du förstår innebörden innan användning.

⚠	Var extra försiktig och uppmärksam.
	Läs igenom bruksanvisningen.
	Håll händerna på behörigt avstånd från roterande delar.
	Långt hår kan fastna och orsaka en olycka.
	Håll omgivande personer på avstånd.
	Använd ögon- och öronskydd.
	Utsätt inte för fukt.

	Ett representativt batteri som kan användas med den här produkten.
Ni-MH Li-ion	Gäller endast inom EU P.g.a. förekomsten av farliga komponenter i utrustningen kan avfall innehållande elektrisk och elektronisk utrustning, ackumulatorer och batterier ha negativ inverkan på miljön och människors hälsa. Kassera inte elektriska och elektroniska apparater eller batterier ihop med hushållsavfall! I enlighet med EU-direktiven om avfall som utgörs av eller innehåller elektrisk och elektronisk utrustning och om batterier och ackumulatorer och förbrukade batterier och ackumulatorer, och dess införlivande i nationell lagstiftning, bör förbrukad elektrisk och elektronisk utrustning, batterier och ackumulatorer förvaras separat och transporteras till en särskild uppsamlingsplats för kommunalt avfall, som drivs i enlighet med regelverket för miljöskydd. Detta anges av symbolen med den överkryssade soptunnan på hjul som sitter på utrustningen.

L_{WA} dB	Garanterad ljudeffektnivå enligt EU-direktivet för utomhusbuller.
L_{WA}	Ljudeffektnivå enligt Australia NSW Noise Control Regulation (Bullerreglering)

Avsedd användning

Maskinen är avsedd för dammblåsning och dammsugning.

Buller

Den normala bullernivån för A-belastning är bestämd enligt EN62841-1:

Med munstycke
Arbetsläge: drift utan last (blåsning)
Ljudtrycksnivå (L_{pA}) : 84 dB (A)
Ljudeffektnivå (L_{WA}) : 92 dB (A)
Mättolerans (K): 3 dB (A)

Med munstycke
Arbetsläge: drift utan last (dammsugning)
Ljudtrycksnivå (L_{pA}) : 87 dB (A)
Ljudeffektnivå (L_{WA}) : 95 dB (A)
Mättolerans (K): 3 dB (A)

Den normala bullernivån för A-belastning är bestämd enligt EN IEC 62841-4-6:

Med trädgårdsmunstycke
Arbetsläge: drift utan last (blåsning)
Ljudtrycksnivå (L_{pA}) : 81 dB (A)
Mättolerans (K): 3 dB (A)
Ljudeffektnivå (L_{WA}) : 91 dB (A)
Mättolerans (K): 2,0 dB (A)

OBS: Det deklarerade bullervärdet har uppmätts i enlighet med standardtestmetoden och kan användas för jämförandet av en maskin med en annan.

OBS: Det deklarerade bulleremissionsvärdet kan också användas i en preliminär bedömning av exponering för vibration.

⚠*VARNING:* **Använd hörselskydd.**

⚠*VARNING:* **Bulleremissionen under faktisk användning av maskinen kan skilja sig från det deklarerade värdet, beroende på hur maskinen används och särskilt vilken typ av arbetsstycke som behandlas.**

⚠*VARNING:* **Var noga med att identifiera säkerhetsåtgärder för att skydda användaren, vilka är grundade på en uppskattning av graden av exponering för vibrationer under de faktiska användningsförhållandena, (ta, förutom avtryckartiden, med alla delar av användarcykeln i beräkningen, som till exempel tiden då maskinen är avstängd och när den går på tomgång).**

Vibration

Det totala vibrationsvärdet (treaxlad vektorsumma) bestämt enligt EN62841-1:

Med munstycke
Arbetsläge: drift utan last (blåsning)
Vibrationsemission (a_h) : 2,5 m/s^2 eller lägre
Mättolerans (K): 1,5 m/s^2

Med munstycke
Arbetsläge: drift utan last (dammsugning)
Vibrationsemission (a_h) : 2,5 m/s^2 eller lägre
Mättolerans (K): 1,5 m/s^2

Det totala vibrationsvärdet (treaxlig vektorsumma) bestämt enligt EN IEC 62841-4-6:

Med trädgårdsmunstycke
Arbetsläge: drift utan last (blåsning)
Vibrationsemission (a_h) : 2,5 m/s^2 eller lägre
Mättolerans (K): 1,5 m/s^2

OBS: Det deklarerade totala vibrationsvärdet har uppmätts i enlighet med standardtestmetoden och kan användas för jämförandet av en maskin med en annan.

OBS: Det deklarerade totala vibrationsvärdet kan också användas i en preliminär bedömning av exponering för vibration.

⚠*VARNING:* **Vibrationsemissionen under faktisk användning av maskinen kan skilja sig från det deklarerade värdet, beroende på hur maskinen används och särskilt vilken typ av arbetsstycke som behandlas.**

⚠*VARNING:* **Var noga med att identifiera säkerhetsåtgärder för att skydda användaren, vilka är grundade på en uppskattning av graden av exponering för vibrationer under de faktiska användningsförhållandena, (ta, förutom avtryckartiden, med alla delar av användarcykeln i beräkningen, som till exempel tiden då maskinen är avstängd och när den går på tomgång).**

Försäkran om överensstämmelse

Gäller endast inom EU

Försäkran om överensstämmelse ingår i bilaga A till denna bruksanvisning.

SÄKERHETSVARNINGAR

Allmänna säkerhetsvarningar för maskiner

⚠*VARNING* **Läs alla säkerhetsvarningar, instruktioner, illustrationer och specifikationer som medföljer detta elverktyg.** Underlåtenhet att följa alla instruktioner nedan kan leda till elstötar, brand och/eller allvarliga personskador.

Spara alla varningar och instruktioner för framtida referens.

Termen ”maskin” som anges i varningarna hänvisar till din eldrivna maskin (sladdansluten) eller batteridrivna maskin (sladdlös).

Säkerhetsvarningar för batteridriven trädgårdsblås/-sug

1. **Använd inte maskinen vid dåliga väderförhållanden, särskilt vid risk för blixtnedslag.** Då minskar risken att bli träffad av blixten.
2. **Kontrollera skräpuppsamlaren regelbundet efter slitage eller försämring.** En sliten eller skadad skräpuppsamlare kan öka risken för personskada.
3. **Bär ögon- och öronskydd.** Lämplig skyddsutrustning minskar risken för personskador.
4. **Bär alltid halkfria skyddsskor när du använder maskinen. Använd inte maskinen barfota eller med öppna skor.** Detta minskar risken för skador på fötterna.
5. **Bär inte löst sittande kläder eller accessoarer som halsdukar, snören, kedjor, slipsar etc. som kan dras in i luftintagen. Sätt upp eller täck långt hår för att se till att det inte dras in i luftintagen.** Om något av dessa föremål dras in i luftintagen kan det öka risken för personskador.
6. **Håll åskådare på avstånd när du använder maskinen.Skräp** som kastas ut kan öka risken för personskador.
7. **Använd inte i sugläge utan att skräpuppsamlaren sitter på plats.** Föremål som kastas ut kan öka risken för personskada.
8. **Peka aldrig blåsmunstycket i riktning mot människor, husdjur eller fönster. Var extra försiktig när du blåser skräp nära fasta föremål såsom träd, bilar och väggar eftersom det kan göra att skräpet studsar tillbaka.** Föremål som kastas ut kan skada egendom och öka risken för personskador.
9. **Använd inte maskinen för att plocka upp eller blåsa något som brinner eller glöder, såsom cigaretter, tändstickor eller glödande aska.** Dessa antändningskällor kan öka brandrisken.
10. **Sug inte upp vatten eller andra vätskor och sänk inte ner någon del av maskinen i vätska.** Vatten som kommer in i maskinen kan öka risken för elektrisk stöt.
11. **Sug inte upp stenar, grus, metall eller krossat glas.** Fläkthjulet kan skadas vilket kan öka risken för personskada.
12. **Rör inte fläkten medan den fortfarande är i rörelse. Stäng av maskinen och vänta tills fläkten stannar innan du tar bort någon del som kan ge åtkomst till fläkten.** Detta minskar risken för personskada från rörliga delar.
13. **Se till att strömbrytaren är avstängd när du tar bort material som fastnat eller utför service på maskinen.** Att oväntat sätta igång maskinen medan man håller på att ta bort material som fastnat eller utför service kan orsaka allvarlig personskada.
14. **Inkommande främmande ämnen kan blockera luftkanalerna och försämra luftflödet. Ta bort eventuella hinder från luftvägen om blås-/sugprestandan påverkas kraftigt.**
15. **Använd alltid handskar under arbetet.** Undvik att använda maskinen med bara händer. Detta minskar risken för skador på händer och fingrar.
16. **Använd denna maskin på marknivå, inte på stegar eller något instabilt stöd.**
17. **Inspektera maskinen efter skador om maskinen träffar ett hårt föremål eller verkar avge för kraftiga vibrationer.**
18. **Försäkra dig alltid om att ventilationsöppningarna hålls fria från smuts.**
19. **Rengör maskinen före förvaring.**

SPARA DESSA ANVISNINGAR.

⚠*VARNING:* **GLÖM INTE att också fortsättningsvis strikt följa säkerhetsanvisningarna för maskinen även efter att du blivit van att använda den.**

Vid FELAKTIG HANTERING av maskinen eller om inte säkerhetsanvisningarna i denna bruksanvisning följs kan följden bli allvarliga personskador.

Viktiga säkerhetsanvisningar för batterikassetten

1. **Innan batterikassetten används ska alla instruktioner och varningsmärken på (1) batteriladdaren, (2) batteriet och (3) produkten läsas.**
2. **Montera inte isär eller mixtra med batterikassetten.** Det kan leda till brand, överdriven värme eller explosion.
3. **Om drifttiden blivit avsevärt kortare ska användningen avbrytas omedelbart. Det kan uppstå överhettning, brännskador och t o m en explosion.**
4. **Om du får elektrolyt i ögonen ska de sköljas med rent vatten och läkare uppsökas omedelbart. Det finns risk för att synen förloras.**
5. **Kortslut inte batterikassetten.**
   (1) **Rör inte vid polerna med något strömförande material.**
   (2) **Undvik att förvara batterikassetten tillsammans med andra metallobjekt som t.ex. spikar, mynt o.s.v.**
   (3) **Skydda batteriet mot vatten och regn.**
   En batterikortslutning kan orsaka ett stort strömflöde, överhettning, brand och maskinhaveri.
6. **Förvara och använd inte verktyget och batterikassetten på platser där temperaturen kan nå eller överstiga 50 °C.**
7. **Bränn inte upp batterikassetten även om den är svårt skadad eller helt utsliten. Batterikassetten kan explodera i öppen eld.**
8. **Spika inte i, krossa, kasta, tappa eller slå batterikassetten mot hårda föremål.** Dylika händelser kan leda till brand, överdriven värme eller explosion.
9. **Använd inte ett skadat batteri.**
10. **De medföljande litiumjonbatterierna är föremål för kraven i gällande lagstiftning för farligt gods.**
    För kommersiella transporter (av t.ex. tredje parter som speditionsfirmor) måste de särskilda transportkrav som anges på emballaget och etiketter iakttas.

För att förbereda den produkt som ska avsändas krävs att du konsulterar en expert på riskmaterial. Var också uppmärksam på att det i ditt land kan finnas ytterligare föreskrifter att följa.
Tejpa över eller maskera blottade kontakter och packa batteriet på sådant sätt att det inte kan röra sig fritt i förpackningen.

11. **När batterikassetten ska kasseras måste den tas bort från maskinen och kasseras på ett säkert sätt. Följ lokala föreskrifter beträffande avfallshantering av batteriet.**
12. **Använd endast batterierna med de produkter som specificerats av Makita.** Att använda batterierna med ej godkända produkter kan leda till brand, överdriven värme, explosion eller utläckande elektrolyt.
13. **Om maskinen inte används under en lång tid måste batteriet tas bort från maskinen.**
14. **Under och efter användning kan batterikassetten bli het vilket kan orsaka brännskador eller lättare brännskador. Var uppmärksam på hur du hanterar varma batterikassetter.**
15. **Vidrör inte verktygets kontakter direkt efter användning eftersom de kan bli heta och orsaka brännskador.**
16. **Låt inte flisor, damm eller smuts fastna i kontakterna, i hål eller spår i batterikassetten.** Det kan leda till att verktyget eller batterikassetten värms upp, fattar eld, går sönder eller inte fungerar som de ska, vilket kan orsaka brännskador eller personskador.
17. **Såvida inte verktyget stöder arbeten i närheten av högspänningsledningar får batterikassetten inte användas i närheten av en högspänningsledning.** Det kan leda till att verktyget eller batterikassetten går sönder eller inte fungerar korrekt.
18. **Förvara batteriet utom räckhåll för barn.**

SPARA DESSA ANVISNINGAR.

⚠*FÖRSIKTIGT:* **Använda endast äkta Makita-batterier.** Användning av oäkta Makita-batterier eller batterier som har manipulerats kan leda till person- och utrustningsskador eller till att batteriet fattar eld. Det upphäver också Makitas garanti för verktyget och laddaren.

Tips för att uppnå batteriets maximala livslängd

1. **Ladda batterikassetten innan den är helt urladdad. Stanna alltid maskinen och ladda batterikassetten när du märker att maskinen blir svagare.**
2. **Ladda aldrig en fulladdad batterikassett. Överladdning förkortar batteriets livslängd.**
3. **Ladda batterikassetten vid en rumstemperatur på 10 °C - 40 °C. Låt en varm batterikassett svalna innan den laddas.**
4. **När batterikassetten inte används ska den tas bort från verktyget eller laddaren.**
5. **Ladda batterikassetten om du inte har använt den på länge (mer än sex månader).**

BESKRIVNING AV DELAR

Blåskomponenter
► **Fig.1**

1	Munstycke	2	Blåsutlopp
3	Suginlopp	4	Avtryckare
5	Hastighetsinställnings-spak	6	Trädgårdsmunstycke *

* Valfritt tillbehör

Sugkomponenter
► **Fig.2**

1	Munstycke	2	Suginlopp
3	Blåsutlopp	4	Dammpåse *

* Valfritt tillbehör

MONTERING

⚠*FÖRSIKTIGT:* **Se alltid till att maskinen är avstängd och batterikassetten borttagen innan du underhåller maskinen.**

Blåsenhet

Montering och borttagning av munstycket

Rikta in utsprången på munstycket med skårorna på blåsutloppet. Sätt i munstycket i utloppsöppningen. Vrid sedan munstycket för att låsa fast det.
► **Fig.3:** **1.** Munstycke **2.** Blåsutlopp

Ta bort munstycket genom att utföra installationsproceduren i omvänd ordning.

Montering och borttagning av trädgårdsmunstycket

Valfria tillbehör

Rikta in utsprången på trädgårdsmunstycket med skårorna på blåsutloppet. Sätt i trädgårdsmunstycket i utloppsöppningen. Vrid sedan trädgårdsmunstycket för att låsa fast det.
► **Fig.4:** **1.** Trädgårdsmunstycke **2.** Blåsutlopp

Ta bort trädgårdsmunstycket genom att utföra installationsproceduren i omvänd ordning.

Montering och borttagning av borst-/torkmunstycken

Valfria tillbehör

Fäst borstmunstycket eller torkmunstycket till en expanderbar flexibel slang. För in ändkopplingen på den expanderbara slangen i blåsutloppet och vrid sedan kopplingen för att låsa fast slangen.
► **Fig.5:** **1.** Borstmunstycke **2.** Torkmunstycke
3. Expanderbar flexibel slang **4.** Blåsutlopp

Ta bort munstycket och slangen genom att utföra monteringsproceduren i omvänd ordning.

Montering och borttagning av det långa munstycket

Valfria tillbehör

Installera det långa munstycket på samma sätt som munstycket. Ta bort det långa munstycket genom att utföra installationsproceduren i omvänd ordning.

Montering och borttagning av det avsmalnande munstycket

Valfria tillbehör

Fäst först det avsmalnande munstycket vid munstycket, och montera sedan munstycket till blåsen. Ta bort det avsmalnande munstycket genom att utföra monteringsproceduren i omvänd ordning.

Sugenhet

Montering och borttagning av munstycket

Rikta in utsprången på munstycket med skårorna på suginloppet. Sätt i munstycket i inloppsöppningen. Vrid sedan munstycket för att låsa fast det.
► **Fig.6:** **1.** Munstycke **2.** Suginlopp

Ta bort munstycket genom att utföra installationsproceduren i omvänd ordning.

Montering och borttagning av dammpåsen

Valfria tillbehör

Rikta in utsprången på dammpåsens inlopp med skårorna på blåsutloppet. För in inloppet på dammpåsen i blåsarens utloppsöppning. Vrid sedan dammpåsens inlopp för att låsa fast dammpåsen.
► **Fig.7:** **1.** Dammpåsens inlopp **2.** Blåsutlopp

Utför installationsproceduren i omvänd ordning för att ta bort dammpåsen.

Montering eller borttagning av en sats med flexibel slang

Valfria tillbehör

Välj en sats med flexibel slang som passar din tillämpning.
Montera ihop en sats med flexibel slang, rör och munstycke och fäst den sedan till blåsens suginlopp med hjälp av kopplingen på samma sätt som munstycksenheten.
För en sats med expanderbar flexibel slang, för in ändkopplingen på slangen i blåsens suginlopp och vrid sedan kopplingen för att låsa fast slangen.
► **Fig.8:** **1.** Sats med flexibel slang, rör och munstycke **2.** Koppling **3.** Sats med expanderbar flexibel slang **4.** Ändkoppling **5.** Suginlopp

Ta bort satsen med flexibel slang genom att utföra monteringsproceduren i omvänd ordning.

FUNKTIONSBESKRIVNING

⚠***FÖRSIKTIGT:*** **Se alltid till att maskinen är avstängd och batterikassetten borttagen innan du justerar maskinen eller kontrollerar dess funktioner.**

Montera eller demontera batterikassetten

⚠***FÖRSIKTIGT:*** **Stäng alltid av maskinen innan du monterar eller tar bort batterikassetten.**

⚠***FÖRSIKTIGT:*** **Håll stadigt i maskinen och batterikassetten när du installerar eller tar bort batterikassetten.** I annat fall kan det leda till att maskinen och batterikassetten glider ur händerna på dig och blir skadade och orsakar personskada.

⚠***FÖRSIKTIGT:*** **För alltid in batterikassetten helt tills den röda indikatorn inte längre syns.** I annat fall kan den plötsligt lossna från maskinen och skada dig eller någon annan.

⚠***FÖRSIKTIGT:*** **Montera inte batterikassetten med våld.** Om kassetten inte lätt glider på plats är den felinsatt.

Sätt i batterikassetten genom att rikta in tungan på batterikassetten mot spåret i höljet och skjut den på plats. Tryck in batterikassetten ordentligt tills den låser fast med ett klick. Om du kan se den röda indikatorn som bilden visar är den inte låst ordentligt.

Ta bort batterikassetten genom att skjuta ner knappen på kassettens framsida samtidigt som du drar av den från maskinen.
► **Fig.9:** **1.** Röd indikator **2.** Knapp **3.** Batterikassett

Indikerar kvarvarande batterikapacitet

Tryck på kontrollknappen på batterikassetten för att se kvarvarande batterikapacitet. Indikatorlamporna lyser i ett par sekunder.
► **Fig.10:** **1.** Indikatorlampor **2.** Kontrollknapp

Indikatorlampor			Kvarvarande kapacitet
■ Upplyst	□ Av	◪ Blinkar	
■ ■ ■ ■			75% till 100%
■ ■ ■ □			50% till 75%
■ ■ □ □			25% till 50%
■ □ □ □			0% till 25%
◪ □ □ □			Ladda batteriet.

Indikatorlampor			Kvarvarande kapacitet
Upplyst	Av	Blinkar	
↑ ↓			Batteriet kan ha skadats.

OBS: Beroende på användningsförhållanden och den omgivande temperaturen kan indikationen skilja sig lätt från den faktiska batterikapaciteten.

OBS: Den första (längst till vänster) indikatorlampan kommer att blinka när batteriskyddssystemet fungerar.

Skyddssystem för maskinen/batteriet

Maskinen är utrustad med ett batteriskyddssystem. Detta system bryter automatiskt strömmen till motorn för att förlänga maskinens och batteriets livslängd. Maskinen stannar automatiskt under användningen om maskinen eller batteriet hamnar i en av följande situationer:

Överbelastningsskydd

När maskinen eller batteriet används på ett sätt som gör att det drar onormalt mycket ström stannar maskinen automatiskt. Om detta sker stänger du av maskinen och upphör med arbetet som gjorde att maskinen överbelastades. Slå sedan på maskinen för att starta om.

Överhettningsskydd

När maskinen eller batteriet överhettas stannar maskinen automatiskt. I sådant fall ska du låta maskinen och batteriet svalna innan maskinen sätts på igen.

Överurladdningsskydd

När batterikapaciteten är otillräcklig stannar maskinen automatiskt. Ta i så fall ut batteriet ur maskinen och ladda det.

Skydd mot andra orsaker

Skyddssystemet är också utvecklat för att hantera andra orsaker som skulle kunna skada maskinen och tillåter maskinen att stanna automatiskt. Ta följande steg för att åtgärda felen när maskinen stannat temporärt eller stannat helt.

1. Stäng av maskinen och starta sedan upp den igen.
2. Laddning av batteriet/batterierna och ersätt det/dem med laddade batteri(er).
3. Låt maskinen och batteriet/batterierna svalna.

Om ingen förbättring kan hittas genom att återställa skyddssystemet, kontakta ditt lokala Makita Service Center.

Avtryckarens funktion

VARNING: **Innan du monterar batterikassetten i maskinen ska du alltid kontrollera att avtryckaren fungerar och återgår till läget ”OFF” när du släpper den.**

Tryck in avtryckaren för att starta maskinen. Hastigheten ökar när du trycker in avtryckaren hårdare. Släpp avtryckaren för att stoppa.

► **Fig.11:** **1.** Avtryckare

Hastighetsinställningsspak

Hastigheten kan ändras genom att flytta hastighetsinställningsspaken till en inställning på mellan 1 och 3. En högre hastighet erhålls när du flyttar spaken nedåt så att siffran ”3” visas i hastighetsindikeringsfönstret. Tryck spaken uppåt för att visa siffran ”1” för en lägre hastighet.

Se tabellen med hastighetsinställningar nedan. Kontrollera att hastighetsinställningsspaken står i rätt läge före användning.

► **Fig.12:** **1.** Hastighetsinställningsspak
2. Hastighetsindikeringsfönster

Tabell för hastighetsinställningar

Nummer	Hastighet
3	Hög
2	Medel
1	Låg

OBSERVERA: **Se till att helt släppa avtryckaren när du flyttar hastighetsinställningsspaken. I annat fall kan maskinen skadas.**

Funktion för att förhindra oavsiktlig omstart

Maskinen startar inte även om batterikassetten installeras samtidigt som avtryckaren trycks in. Släpp först avtryckaren och tryck sedan in den igen för att starta maskinen.

ANVÄNDNING

FÖRSIKTIGT: **Placera inte maskinen på marken när den är påslagen.** Sand eller damm kan tränga in genom insuget och orsaka funktionsfel eller personskador.

Blåsningsarbete

FÖRSIKTIGT: **När luftblåsfunktionen körs, se då till att ta bort dammpåsen från maskinen och sätta munstycket på plats för blåsning.**

Håll maskinen stadigt med en hand och utför blåsningen genom att flytta runt den sakta. Vid blåsning runt en byggnad, en stor sten eller ett fordon, ska

munstycket riktas bort från dem. Vid arbete i hörn ska du börja i hörnet och flytta ut mot bredare område.

Blåsa med ett munstycke
► Fig.13

Blåsa med trädgårdsmunstycket (valfritt tillbehör)
► Fig.14

Använda dammsugaren

⚠FÖRSIKTIGT: **När du utför dammsugningsfunktionen, se då till att sätta fast dammpåsen och munstycket på plats på maskinen.**

⚠FÖRSIKTIGT: **Kontrollera dammsugarpåsen regelbundet efter slitage eller försämring.**

⚠FÖRSIKTIGT: **Se till att sätta fast plastlåset till dammsugarpåsen innan maskinen används.**

⚠FÖRSIKTIGT: **Stäng alltid av maskinen innan du öppnar eller sätter fast plastlåset till dammsugarpåsen.**

OBSERVERA: **När du utför dammsugningsfunktionen ska du inte använda trädgårdsmunstycket.** Det insugna materialet kan fastna och orsaka funktionsfel på maskinen.

OBSERVERA: **Låt inte vått material som våta löv eller främmande material som stora träflisor, metall, glas, småsten etc. sugas in i maskinen.** Det kan orsaka funktionsfel.

OBSERVERA: **Töm dammsugarpåsen innan den blir full.** Det kan orsaka funktionsfel.

* Dammpåsen och trädgårdsmunstecket finns tillgängliga som valfria tillbehör.

Håll maskinen med båda händerna. Vid körning av maskinen ska du justera avtryckaren så att sugstyrkan är lämplig för arbetsplatsen och arbetsförhållandena.
► Fig.15

Töm dammpåsen innan den blir full genom att ta bort dammpåsen från maskinen och sedan ta bort plastlåset.
► Fig.16: 1. Plastlås

UNDERHÅLL

⚠FÖRSIKTIGT: **Se alltid till att maskinen är avstängd och batterikassetten borttagen innan du försöker utföra kontroll eller underhåll.**

För att upprätthålla produktens SÄKERHET och TILLFÖRLITLIGHET bör allt underhålls- och justeringsarbete utföras av ett auktoriserat Makita servicecenter och med reservdelar från Makita.

Rengöring av maskinen

Rengör maskinen genom att torka av damm med en torr trasa, eller en urvriden trasa fuktad med såpvatten.

OBSERVERA: **Använd inte bensin, förtunningsmedel, alkohol eller liknande. Missfärgning, deformation eller sprickor kan uppstå.**

Ta bort damm eller smuts från sugöppningarna.
► Fig.17: 1. Sugöppning

FELSÖKNING

Innan du ber om reparation ska du först utföra en egen kontroll. Om du hittar ett problem som inte finns förklarat i bruksanvisningen ska du inte försöka att ta isär maskinen. Fråga istället ett auktoriserad servicecenter för Makita, och använd alltid reservdelar från Makita för reparationer.

Feltillstånd	Trolig orsak (felfunktion)	Åtgärd
Motorn går inte.	Batterikassetten har inte satts i.	Sätt i batterikassetten.
	Batteriproblem (underspänning)	Ladda upp batteriet. Om det inte hjälper att ladda batteriet byter du ut det.
	Drivsystemet fungerar inte som det ska.	Lämna in till ditt lokala auktoriserade servicecenter för reparation.
Motorn stannar efter en kort stunds användning.	Batterinivån är låg.	Ladda upp batteriet. Om det inte hjälper att ladda batteriet byter du ut det.
	Överhettning.	Sluta använda maskinen så att den kan få svalna.
Maskinen når inte det maximala varvtalet.	Batteriet är felaktigt isatt.	Sätt i batterikassetten enligt anvisningarna i denna bruksanvisning.
	Batterinivån sjunker.	Ladda upp batteriet. Om det inte hjälper att ladda batteriet byter du ut det.
	Drivsystemet fungerar inte som det ska.	Lämna in till ditt lokala auktoriserade servicecenter för reparation.
Onormal vibration: ⇨ Stoppa maskinen omedelbart!	Drivsystemet fungerar inte som det ska.	Lämna in till ditt lokala auktoriserade servicecenter för reparation.
Motorn kan inte stanna: ⇨ Ta omedelbart ur batteriet!	Elektriska eller elektroniska fel.	Ta ur batteriet och lämna in till ditt lokala auktoriserade servicecenter för reparation.

VALFRIA TILLBEHÖR

⚠*FÖRSIKTIGT:* **Följande tillbehör eller tillsatser rekommenderas för användning med den Makita-produkt som denna bruksanvisning avser.** Om andra tillbehör eller tillsatser används kan det uppstå risk för personskador. Använd endast tillbehören eller tillsatserna för de syften de är avsedda för.

Kontakta ditt lokala Makita servicecenter om du behöver ytterligare information om dessa tillbehör.

- Munstycke
- Trädgårdsmunstycke
- Dammpåse
- Långt munstycke
- Borstmunstycke
- Torkmunstycke
- Sats med avsmalnande munstycke
- Sats med flexibel slang
- Makitas originalbatteri och -laddare

OBS: Några av tillbehören i listan kan vara inkluderade i produktpaketet som standardtillbehör. De kan variera mellan olika länder.

TEKNISKE DATA

Modell:		UB002G
Kapasitet	Luftvolum [*1]	0 - 3,6 m^3/min
	Lufthastighet (gjennomsnitt) [*2]	0 - 81 m/s
	Lufthastighet (maks.) [*2]	0 - 99 m/s
Samlet lengde [*3]		516 mm
Nominell spenning		DC 36 V - 40 V maks
Nettovekt	[*4]	1,3 kg
	[*5]	2,0 - 3,5 kg

[*1] Uten munnstykker

[*2] Med munnstykke

[*3] Med munnstykke og batteri BL4040, og uten støvpose

[*4] Vekt uten valgfritt tilbehør og batteri(er)

[*5] Vekten kan variere avhengig av tilbehøret/tilbehørene, inkludert batteriet. Den letteste og tyngste kombinasjonen vises i tabellen.

- På grunn av vårt kontinuerlige forsknings- og utviklingsprogram kan spesifikasjonene som oppgis i dette dokumentet endres uten varsel.
- Spesifikasjonene kan variere fra land til land.

Passende batteri og lader

Batteriinnsats	BL4020* / BL4025* / BL4040* / BL4040F* / BL4050F / BL4080F * : Anbefalt batteri
Lader	DC40RA / DC40RB / DC40RC / DC40WA / BCC01 / BCC02

- Noen av batteriene og laderne som er opplistet ovenfor er kanskje ikke tilgjengelige, avhengig av hvor du bor.

⚠ ***ADVARSEL:*** **Bruk kun de batteriene og laderne som er opplistet ovenfor.** Bruk av andre batterier og ladere kan føre til personskader og/eller brann.

Symboler

Nedenfor ser du symbolene som kan brukes for dette utstyret. Forviss deg om at du forstår hva de betyr, før du begynner å bruke maskinen.

⚠	Vær spesielt forsiktig og oppmerksom.
	Les bruksanvisningen.
	Hold hendene unna roterende deler.
	Langt hår kan medføre ulykke.
	Pass på at ingen personer befinner seg i nærheten.
	Bruk syn- og hørselsvern.
	Må ikke utsettes for fuktighet.

	Et representativt batteri som gjelder for dette produktet.
Ni-MH Li-ion	Kun for EU-land På grunn av forekomst av farlige komponenter i utstyret, kan avfall fra elektrisk og elektronisk utstyr, akkumulatorer og batterier ha en negativ innvirkning på miljøet og menneskers helse. Ikke kast elektriske og elektroniske apparater eller batterier sammen med husholdningsavfall! I samsvar med det europeiske direktivet om avfall fra elektrisk og elektronisk utstyr og om akkumulatorer og batterier samt akkumulatorer og batterier som skal kastes, samt deres tilpasning til nasjonal lovgivning, skal brukt elektrisk utstyr samt brukte batterier og akkumulatorer samles inn separat og leveres til et eget innsamlingssted for kommunalt avfall, som driver virksomhet i samsvar med miljøvernforskriftene. Dette er angis av symbolet med den overkryssede avfallsbeholderen som er plassert på utstyret.

L_{WA} dB	Garantert lydeffektnivå i henhold til EU-direktivet om støy fra utstyr til utendørs bruk.
L_{WA}	Lydeffektnivå i henhold til Australia NSW støykontrollforskrift

Riktig bruk

Denne maskinen er laget for å blåse og støvsuge.

Støy

Typisk A-vektet lydtrykknivå er bestemt i henhold til EN62841-1:

Med munnstykke
Arbeidsmodus: drift uten belastning (blåsing)
Lydtrykknivå (L_{pA}) : 84 dB (A)
Lydeffektnivå (L_{WA}) : 92 dB (A)
Usikkerhet (K): 3 dB (A)

Med munnstykke
Arbeidsmodus: drift uten belastning (støvsuging)
Lydtrykknivå (L_{pA}) : 87 dB (A)
Lydeffektnivå (L_{WA}) : 95 dB (A)
Usikkerhet (K): 3 dB (A)

Typisk A-vektet lydtrykknivå bestemt i samsvar med EN IEC 62841-4-6:

Med hagemunnstykke
Arbeidsmodus: drift uten belastning (blåsing)
Lydtrykknivå (L_{pA}) : 81 dB (A)
Usikkerhet (K): 3 dB (A)
Lydeffektnivå (L_{WA}) : 91 dB (A)
Usikkerhet (K): 2,0 dB (A)

MERK: Den/de oppgitte verdien(e) for genererte vibrasjoner har blitt målt i henhold til standard testmetoder, og kan bli brukt til å sammenligne ett verktøy med et annet.

MERK: Den/de angitte verdien(e) for de genererte vibrasjonene kan også brukes til en foreløpig vurdering av eksponeringen.

⚠***ADVARSEL:*** **Bruk hørselsvern.**

⚠***ADVARSEL:*** **De genererte vibrasjonene ved faktisk bruk av elektroverktøyet kan avvike fra den/de angitte vibrasjonsverdien(e), avhengig av hvordan verktøyet brukes.**

⚠***ADVARSEL:*** **Sørg for å identifisere vernetiltak for å beskytte operatøren, som er basert på et estimat av eksponeringen under de faktiske bruksforholdene (idet det tas hensyn til alle deler av driftssyklusen, dvs. hvor lenge verktøyet er slått av, hvor lenge det går på tomgang og hvor lenge startbryteren faktisk holdes trykket).**

Vibrasjoner

Den totale vibrasjonsverdien (triaksial vektorsum) bestemt i henhold EN62841-1:

Med munnstykke
Arbeidsmodus: drift uten belastning (blåsing)
Genererte vibrasjoner (a_h) : 2,5 m/s^2 eller mindre
Usikkerhet (K): 1,5 m/s^2

Med munnstykke
Arbeidsmodus: drift uten belastning (støvsuging)
Genererte vibrasjoner (a_h) : 2,5 m/s^2 eller mindre
Usikkerhet (K): 1,5 m/s^2

Den totale vibrasjonsverdien (triaksial vektorsum) bestemt i henhold til EN IEC 62841-4-6:

Med hagemunnstykke
Arbeidsmodus: drift uten belastning (blåsing)
Genererte vibrasjoner (a_h) : 2,5 m/s^2 eller mindre
Usikkerhet (K): 1,5 m/s^2

MERK: Den/de oppgitte verdien(e) for totalt genererte vibrasjoner har blitt målt i henhold til standard testmetoder, og kan bli brukt til å sammenligne ett verktøy med et annet.

MERK: Den/de angitte verdien(e) for totalt genererte vibrasjoner kan også brukes til en foreløpig vurdering av eksponeringen.

⚠***ADVARSEL:*** **De genererte vibrasjonene ved faktisk bruk av elektroverktøyet kan avvike fra den/de angitte vibrasjonsverdien(e), avhengig av hvordan verktøyet brukes og spesielt i forhold til arbeidsstykket som blir behandlet.**

⚠***ADVARSEL:*** **Sørg for å identifisere vernetiltak for å beskytte operatøren, som er basert på et estimat av eksponeringen under de faktiske bruksforholdene (idet det tas hensyn til alle deler av driftssyklusen, dvs. hvor lenge verktøyet er slått av, hvor lenge det går på tomgang og hvor lenge startbryteren faktisk holdes trykket).**

Samsvarserklæringer

Gjelder kun for land i Europa

Samsvarserklæringene er lagt til som vedlegg A i denne bruksanvisningen.

SIKKERHETSADVARSEL

Generelle advarsler angående sikkerhet for elektroverktøy

⚠***ADVARSEL*** **Les alle sikkerhetsadvarsler, instruksjoner, illustrasjoner og spesifikasjoner som følger med dette elektroverktøyet.** Hvis ikke alle instruksjonene nedenfor følges, kan det føre til elektrisk støt, brann og/eller alvorlig personskade.

Oppbevar alle advarsler og instruksjoner for senere bruk.

Uttrykket «elektrisk verktøy» i advarslene refererer både til elektriske verktøy (med ledning) tilkoblet strømnettet, og batteridrevne verktøy (uten ledning).

Sikkerhetsadvarsler for batteridrevet hageblåser/støvsuger

1. **Ikke bruk maskinen under dårlige værforhold, spesielt ved fare for lynnedslag.** Dette reduserer faren for å bli truffet av lyn.

2. **Sjekk avfallssamleren ofte for slitasje eller skader.** En slitt eller ødelagt avfallssamler kan øke risikoen for personskader.
3. **Bruk alltid vernebriller og hørselsvern.** Tilstrekkelig verneutstyr reduserer risikoen for personskader.
4. **Bruk alltid sklisikkert vernefottøy når du betjener maskinen. Ikke bruk maskinen barbeint eller med åpne sandaler.** Dette reduserer faren for å skade føttene.
5. **Ikke gå med løstsittende klær eller tilbehør som skjerf, løse tråder, kjeder, lenker, slips, osv. som kan trekkes inn i lufteinntakene. Sett opp eller dekk til langt hår for å sikre at det ikke blir trukket inn i lufteinntakene.** Hvis noen av disse tingene trekkes inn i lufteinntakene, øker det risikoen for personskade.
6. **Hold tilskuere unna når du bruker maskinen.Rester** som slynges ut, utgjør risiko for personskade.
7. **Ikke bruk i støvsugermodus uten at avfallssamleren er montert.** Gjenstander kan slynges ut, noe som øker risikoen for personskader.
8. **Du må aldri rette munnstykket på blåseren i retning av personer eller kjæledyr eller i retning av vinduer. Vær ekstra forsiktig når du blåser rester i nærheten av faste gjenstander, som trær, biler og vegger som kan føre til at restene spretter tilbake.** Rester som slynges ut, kan skade eiendom og øke risikoen for personskade.
9. **Ikke bruk maskinen til å plukke opp noe som brenner eller ryker, som sigaretter, fyrstikker eller varm aske.** Disse tennkildene kan øke risikoen for brann.
10. **Ikke støvsug vann eller andre væsker, og ikke senk noen deler av maskinen i vann.** Hvis det kommer vann inn i maskinen, kan det øke risikoen for elektrisk støt.
11. **Ikke støvsug stein, grus, metall eller knust glass.** Vifteskiven kan bli ødelagt og øke risikoen for personskader.
12. **Ikke ta på viften mens den er i bevegelse. Slå av maskinen og vent til viften stopper helt før du fjerner deler som kan gi tilgang til viften.** Dette refuserer risikoen for skader fra deler i bevegelse.
13. **Sørg for at strømbryteren er slått av når du fjerner fastkjørte gjenstander eller utfører vedlikehold på maskinen.** Uventet start av maskinen mens du fjerner materiale som sitter fast eller utfører vedlikehold, kan forårsake alvorlige personskader.
14. **Fremmedlegemer som kommer inn, kan blokkere luftkanalene og begrense luftstrømmen. Fjern eventuelle hindringer i luftbanen dersom blåse-/sugeytelsen er betydelig påvirket.**
15. **Bruk alltid hansker under arbeidet.** Unngå å betjene maskinen med bare hender. Dette reduserer faren for å skade hender og fingre.
16. **Bruk denne maskinen på bakkenivå. Den skal ikke brukes i stiger eller på andre typer ustabile underlag.**
17. **Når maskinen støter borti en hard gjenstand, eller hvis det oppstår overdrevne vibrasjoner, må du inspisere maskinen for skader.**
18. **Pass på at ventilasjonsåpningene alltid holdes fri for rusk og rask.**
19. **Rengjør maskinen før den settes vekk til oppbevaring.**

TA VARE PÅ DISSE INSTRUKSENE.

ADVARSEL: **IKKE LA hensynet til hva som er ”behagelig” eller det faktum at du kjenner produktet godt (etter mange gangers bruk) gjøre deg mindre oppmerksom på sikkerhetsreglene for bruken av det aktuelle produktet.**

Ved MISBRUK eller hvis ikke sikkerhetsreglene i denne bruksanvisningen følges, kan det oppstå alvorlig personskade.

Viktige sikkerhetsanvisninger for batteriinnsats

1. **Før du begynner å bruke batteriet, må du lese alle anvisninger og forsiktighetsregler på (1) batteriladeren, (2) batteriet og (3) det produktet batteriet skal brukes i.**
2. **Ikke demonter eller tukle batteriet.** Det kan føre til brann, overoppheting eller eksplosjon.
3. **Hvis driftstiden er blitt vesentlig kortere, må du omgående slutte å bruke maskinen. Hvis ikke kan resultatet bli overoppheting, mulige forbrenninger eller til og med en eksplosjon.**
4. **Hvis du får elektrolytt i øynene, må du skylle dem med store mengder rennende vann og oppsøke lege med én gang. Denne typen uhell kan føre til varig blindhet.**
5. **Ikke kortslutt batteriet:**
   (1) **De kan være ekstremt varme og du kan brenne deg.**
   (2) **Ikke lagre batteriet i samme beholder som andre metallgjenstander, som for eksempel spiker, mynter osv.**
   (3) **Ikke la batteriet komme i kontakt med vann eller regn.**
   En kortslutning av batteriet kan føre til et kraftig strømstøt, overoppvarming, mulige forbrenninger og til og med til at batteriet går i stykker.
6. **Ikke oppbevar og bruk verktøyet og batteriet på steder hvor temperaturen kan komme opp i eller overskride 50 °C.**
7. **Ikke sett fyr på batteriet, ikke engang om det er sterkt skadet eller helt utslitt. Batteriet kan eksplodere hvis det begynner å brenne.**
8. **Du må ikke spikre, skjære, klemme, kaste eller miste batteriet, og heller ikke slå en hard gjenstand mot batteriet.** En slik oppførsel kan føre til brann, overoppheting eller eksplosjon.
9. **Ikke bruk batterier som er skadet.**
10. **Lithium-ion-batteriene som medfølger er gjenstand for krav om spesialavfall.**
    For kommersiell transport, f.eks av tredjeparter eller speditører, må spesielle krav om pakking og merking følges.
    Før varen blir sendt, må du forhøre deg med en ekspert på farlig materiale. Ta også hensyn til

muligheten for mer detaljerte nasjonale bestemmelser.
Bruk teip eller maskeringsteip for å skjule åpne kontakter og pakk inn batteriet på en slik måte at den ikke kan bevege seg rundt i emballasjen.

11. **Når du kasserer batteriinnsatsen, må du ta den ut av verktøyet og avhende den på et sikkert sted. Følg lokale bestemmelser for avhendig av batterier.**
12. **Bruk batteriene kun med produkter spesifisert av Makita.** Montere batteriene i produkter som ikke er konforme kan føre til brann, overheting eller elektrolyttlekkasje.
13. **Hvis verktøyet ikke skal brukes over en lengre periode, må batteriet tas ut av verktøyet.**
14. **Under og etter bruk kan batteriet bli varmt og før til brannskader. Vær forsiktig med håndteringen av varme batterier.**
15. **Ikke berører terminalen på verktøyet rett etter bruk, da den kan bli varm og forårsake brannskader.**
16. **Ikke la spon, støv eller jord sette seg fast i terminalene, hullene og sporene i batteriet.** Det kan føre til at batteriet eller verktøyet blir overopphetet, begynner å brenne, sprekker eller ikke fungerer som det skal, og forårsake brannskader eller personskade.
17. **Med mindre verktøyet støtter bruk nær en høyspent strømlinje, skal ikke batteriet brukes nær en høyspent strømlinje.** Det kan føre til en funksjonsfeil eller at verktøyet eller batteriet slutter å fungere.
18. **Oppbevar batteriet utilgjengelig for barn.**

TA VARE PÅ DISSE INSTRUKSENE.

⚠*FORSIKTIG:* **Bruk kun originale Makita-batterier.** Bruk av batterier som har endret seg, eller som ikke er originale Makita-batterier, kan føre til at batteriet sprekker og forårsaker brann, personskader og andre skader. Det vil også ugyldiggjøre garantien for Makita-verktøyet og -laderen.

Tips for å opprettholde maksimal batterilevetid

1. **Lad batteriinnsatsen før den er helt utladet. Stopp alltid driften av verktøyet og lad batteriinnsatsen når du merker at effekten reduseres.**
2. **Lad aldri en batteriinnsats som er fulladet. Overopplading forkorter batteriets levetid.**
3. **Lad batteriet i romtemperatur ved 10 °C - 40 °C. Et varmt batteri må kjøles ned før lading.**
4. **Når batteriet ikke er bruk, skal det tas ut av verktøyet eller laderen.**
5. **Lad batteriet hvis det ikke har vært brukt på en lang stund (over seks måneder).**

DELEBESKRIVELSE

Blåsekomponenter
► **Fig.1**

1	Munnstykke	2	Blåserutløp
3	Sugeinngang	4	Startbryter
5	Justeringsspak for hastighet	6	Hagemunnstykke *

* Ekstrautstyr

Støvsugerkomponenter
► **Fig.2**

1	Munnstykke	2	Sugeinngang
3	Blåserutløp	4	Støvpose *

* Ekstrautstyr

MONTERING

⚠*FORSIKTIG:* **Forviss deg alltid om at maskinen er slått av og batteriet tatt ut før du utfører noe arbeid på maskinen.**

Blåsermontering

Montere og demontere munnstykket

Innrett fremspringene på munnstykket etter sporene på blåserutløpet. Før munnstykket inn i åpningen på utløpet. Drei deretter munnstykket for å låse det på plass.
► **Fig.3:** **1.** Munnstykke **2.** Blåserutløp

Fjern munnstykket ved å utføre monteringsprosedyren i motsatt rekkefølge.

Montere og demontere hagemunnstykket

Valgfritt tilbehør

Innrett fremspringene på hagemunnstykket etter sporene på blåserutløpet. Før hagemunnstykket inn i åpningen på utløpet. Drei deretter hagemunnstykket for å låse det på plass.
► **Fig.4:** **1.** Hagemunnstykke **2.** Blåserutløp

Fjern hagemunnstykket ved å utføre monteringsprosedyren i motsatt rekkefølge.

Montere og demontere børste-/tørkemunnstykket

Valgfritt tilbehør

Fest børstemunnstykket eller tørkemunnstykket til en fleksibel slange som kan forlenges. Før endestykket på den fleksible slangen inn i blåserutløpet, og drei deretter endestykket for å låse slangen på plass.
► **Fig.5:** **1.** Børstemunnstykke **2.** Tørkemunnstykke
3. Fleksibel slange som kan forlenges
4. Blåserutløp

Du fjerner settet med munnstykke og slange ved å utføre fremgangsmåten for montering i motsatt rekkefølge.

Montere og demontere det lange munnstykket

Valgfritt tilbehør

Monter den lange munnstykket på samme måte som munnstykket. Fjern det lange munnstykket ved å utføre monteringsprosedyren i motsatt rekkefølge.

Montere og demontere det spisse munnstykket

Valgfritt tilbehør

Fest det spisse munnstykket til munnstykket, og monter deretter munnstykket på blåseren. Fjern det spisse munnstykket ved å utføre monteringsprosedyren i motsatt rekkefølge.

Montering av støvsuger

Montere og demontere munnstykket

Innrett fremspringene på munnstykket etter sporene på sugeinngangen. Før munnstykket inn i åpningen på innløpet. Drei deretter munnstykket for å låse det på plass.
► **Fig.6:** **1.** Munnstykke **2.** Sugeinngang

Fjern munnstykket ved å utføre monteringsprosedyren i motsatt rekkefølge.

Montere og fjerne støvposen

Valgfritt tilbehør

Innrett fremspringene på støvposeinngangen etter sporene på blåserutløpet. Før inngangen på støvposen inn i åpningen på blåserutløpet. Drei deretter støvposeinngangen for å låse støvposen på plass.
► **Fig.7:** **1.** Støvposeinngang **2.** Blåserutløp

Fjern støvposen ved å utføre monteringsprosedyren i motsatt rekkefølge.

Montere eller demontere det fleksible slangesettet

Valgfritt tilbehør

Velg et fleksibelt slangesett som er egnet for bruksområdet ditt
Fest et sett med fleksibel slange, rør og munnstykke sammen, og monter det til sugeinngangen på blåseren med sammenføyningen på samme måte som for munnstykkeenheten.
For et sett med fleksibel slange som kan forlenges, fører du endestykket på den fleksible slangen inn i blåserutløpet før du dreier endestykket for å låse slangen på plass.
► **Fig.8:** **1.** Sett med fleksibel slange, rør og munnstykke **2.** Sammenføyning **3.** Sett med fleksibel slange som kan forlenges **4.** Endestykke **5.** Sugeinngang

Fjern de fleksible slangesettene ved å utføre monteringsprosedyren i motsatt rekkefølge.

FUNKSJONSBESKRIVELSE

⚠***FORSIKTIG:*** **Forviss deg alltid om at maskinen er slått av og batteriet er tatt ut før du justerer maskinen eller kontrollerer de mekaniske funksjonene.**

Sette inn eller ta ut batteri

⚠***FORSIKTIG:*** **Slå alltid av maskinen før du setter inn eller fjerner batteriet.**

⚠***FORSIKTIG:*** **Hold maskinen og batteriet i et fast grep når du monterer eller fjerner batteriet.** Hvis du ikke maskinen verktøyet og batteriet godt fast, kan du miste grepet, og dette kan føre til skader på maskinen og batteriet samt personskade.

⚠***FORSIKTIG:*** **Batteriet må alltid settes helt inn, så langt at den røde indikatoren ikke lenger er synlig.** Hvis dette ikke gjøres, kan batteriet falle ut av maskinen og skade deg eller andre som oppholder seg i nærheten.

⚠***FORSIKTIG:*** **Ikke bruk makt når du setter i batteriet.** Hvis batteriet ikke glir lett inn, er det fordi det ikke settes inn på riktig måte.

Når du skal sette inn batteriet, må du plassere tungen på batteriet på linje med sporet i huset og skyve batteriet på plass. Skyv det helt inn til det går i inngrep med et lite klikk. Hvis du kan se den røde indikatoren som vist i figuren, er det ikke helt låst.

Når du skal ta ut batteriet, må du skyve det fra maskinen mens du skyver knappen foran på batteriet.
► **Fig.9:** **1.** Rød indikator **2.** Knapp **3.** Batteriinnsats

Indikere gjenværende batterikapasitet

Trykk på sjekk-knappen på batteriet for vise gjenværende batterikapasitet. Indikatorlampene lyser i et par sekunder.
► **Fig.10:** **1.** Indikatorlamper **2.** Kontrollknapp

Indikatorlamper			Gjenværende batterinivå
Tent	Av	Blinker	
■ ■ ■ ■			75 % til 100 %
■ ■ ■ □			50 % til 75 %
■ ■ □ □			25 % til 50 %
■ □ □ □			0 % til 25 %
◪ □ □ □			Lad batteriet.

Indikatorlamper			Gjenværende batterinivå
Tent	Av	Blinker	
↑ ↓			Batteriet kan ha en feil.

MERK: Det angitte nivået kan avvike noe fra den faktiske kapasiteten alt etter bruksforholdene og den omgivende temperaturen.

MERK: Den første (helt til venstre) indikatorlampen vil blinke når batterivernsystemet fungerer.

Vernesystem for maskin/batteri

Maskinen er utstyrt med et vernesystem for maskin/batteri. Dette systemet slår automatisk av strømmen til motoren for å forlenge maskinens og batteriets levetid. Maskinen stopper automatisk under drift hvis maskinen eller batteriet utsettes for en av følgende tilstander:

Overlastsikring

Når maskinen eller batteriet brukes på en måte som gjør at det brukes unormalt mye strøm, stopper maskinen automatisk. I denne situasjonen må du slå av maskinen og stanse bruken som forårsaket at den ble overbelastet. Slå deretter på maskinen for å starte på nytt.

Overopphetingsvern

Når maskinen eller batteriet blir overopphetet, stanser maskinen automatisk. I dette tilfellet lar du maskinen og batteriet avkjøles før du starter maskinen på nytt.

Overutladingsvern

Når batterikapasiteten blir utilstrekkelig, stopper maskinen automatisk. Da tar du ut batteriet fra maskinen og lader det.

Vern mot andre årsaker

Vernesystemet er også laget for beskyttelse av andre grunner som kan skade maskinen og gjøre at den stanser automatisk. Ta alle følgende forholdsreglene for å fjerne årsakene til at maskinen har stanset midlertidig mens den er i drift.

1. Skru av maskinen, og så skrur du den på igjen for å starte på nytt.
2. Lad opp batteriet/batteriene eller skift det/dem ut med oppladde batteri(er).
3. La maskinen og batteriet/batteriene kjøle seg ned.

Hvis det ikke blir noen forbedring ved at vernesystemet gjenopprettes, ta kontakt med det lokale Makita-servicesenteret.

Bryterfunksjon

⚠*ADVARSEL:* Før du setter batteriet inn i maskinen, må du alltid kontrollere om startbryteren aktiverer maskinen på riktig måte og går tilbake til "AV"-stilling når den slippes.

Trekk i startbryteren for å starte maskinen. Hastigheten øker i henhold til hvor hardt du trykker på startbryteren. Slipp startbryteren for å stoppe.

► **Fig.11:** **1.** Startbryter

Justeringsspak for hastighet

Du kan endre hastigheten ved å flytte justeringsspaken for hastighet til en gitt tallinnstilling fra 1 til 3.
Du oppnår høyere hastighet ved å justere spaken ned til tallet "3" vises i hastighetsindikatorvinduet. Skyv spaken opp for å vise tallet "1" for å oppnå lavere hastighet.

Se tabellen for hastighetsinnstillinger. Kontroller at justeringsspaken for hastighet er i riktig posisjon før du tar maskinen i bruk.

► **Fig.12:** **1.** Justeringsspak for hastighet
2. Hastighetsindikatorvindu

Tabell for hastighetsinnstillinger

Nummer	Hastighet
3	Høy
2	Middels
1	Lav

***OBS:* Sørg for at du slipper startbryteren når du flytter justeringsspaken for hastighet. Ellers kan maskinen bli ødelagt.**

Funksjon som forhindrer utilsiktet start

Maskinen starter ikke selv om du monterer batteriet mens du trekker i startbryteren. For å starte maskinen slipper du startbryteren før du trekker i den igjen.

BRUK

⚠*FORSIKTIG:* Ikke plasser maskinen på bakken mens den er skrudd på. Sand eller støv kan komme inn gjennom sugeinngangen og forårsake en funksjonsfeil eller personskade.

Blåsing

⚠*FORSIKTIG:* Når du skal bruke blåseren, må du huske å fjerne støvposen fra maskinen og i stedet sette på munnstykket for blåsing.

Hold maskinen godt med én hånd, og utfør blåsingen ved å bevege den sakte. Når blåseren brukes rundt en bygning, en stor stein eller et kjøretøy, må munnstykket vendes bort fra disse. Ved bruk i et hjørne, starter du fra hjørnet og beveger deretter blåseren til et større område.

Blåsing med munnstykke
► **Fig.13**

Blåsing med hagemunnstykke (valgfritt tilbehør)
► **Fig.14**

Bruke støvsugefunksjonen

⚠*FORSIKTIG:* **Når du skal bruke støvsugefunksjonen, må du huske å feste støvposen og munnstykket på maskinen.**

⚠*FORSIKTIG:* **Kontroller støvposen ofte med tanke på slitasje eller forringelse.**

⚠*FORSIKTIG:* **Sørg for å feste festemekanismen på støvposen før du bruker maskinen.**

⚠*FORSIKTIG:* **Maskinen må alltid slås av før du åpner eller fester festemekanismen på støvposen.**

OBS: **Når du bruker støvsugefunksjonen, må du ikke benytte hagemunnstykket.** Materialene som suges inn kan tette til maskinen og føre til funksjonssvikt.

OBS: **Ikke la våte materialer, som f.eks. vått løv, og fremmedlegemer, som f.eks. store trefliser, metall, glass, småstein, osv., bli sugd inn i maskinen.** Ellers kan det oppstå en funksjonsfeil.

OBS: **Tøm støvposen før den er helt full.** Ellers kan det oppstå en funksjonsfeil.

* Støvpose og hagemunnstykke er tilgjengelig som valgfritt tilbehør.

Hold maskinen med begge hender. Når du bruker maskinen, må du justere startbryteren slik at sugekraften passer til arbeidsstedet og -forholdene.
► **Fig.15**

Tøm støvposen før den blir for full ved å fjerne støvposen fra maskinen og deretter fjerne festemekanismen.
► **Fig.16: 1.** Festemekanisme

VEDLIKEHOLD

⚠*FORSIKTIG:* **Forviss deg alltid om at maskinen er slått av og batteriet tatt ut før du foretar inspeksjon eller vedlikehold.**

For å opprettholde produktets SIKKERHET og PÅLITELIGHET, må reparasjoner, vedlikehold og justeringer utføres av autoriserte Makita servicesentre eller fabrikkservicesentre, og det må alltid brukes reservedeler fra Makita.

Rengjøre maskinen

Rengjør maskinen ved å tørke bort støv med en tørr klut eller en klut som er dyppet i såpevann og vridd opp.

OBS: **Aldri bruk gasolin, bensin, tynner alkohol eller lignende. Det kan føre til misfarging, deformering eller sprekkdannelse.**

Fjern smuss eller skitt fra sugeinngangene.
► **Fig.17: 1.** Sugeinngang

FEILSØKING

Inspiser utstyret selv før du bestiller reparasjon. Ikke prøv å demontere maskinen hvis du finner et problem som ikke er forklart i brukerveiledningen. I stedet bør du ta kontakt med et av Makitas autoriserte servicesentre, som alltid bruker reservedeler fra Makita til reparasjoner.

Unormal tilstand	Sannsynlig årsak (feil)	Løsning
Motoren går ikke.	Batteriet er ikke satt inn.	Installer batteriet.
	Batteriproblem (med spenning)	Lad batteriet. Hvis ladingen ikke virker, må batteriet skiftes ut.
	Drivsystemet virker ikke slik det skal.	Kontakt ditt nærmeste autoriserte servicesenter hvis det oppstår behov for reparasjon.
Motoren slutter å gå etter kort tids bruk.	Batteriets ladenivå er lavt.	Lad batteriet. Hvis ladingen ikke virker, må batteriet skiftes ut.
	Overoppheting.	Slutt å bruke maskinen slik at den kan kjøle seg ned.
Maskinen når ikke maksimalt turtall.	Batteriet er ikke riktig satt inn.	Sett inn batteriet som beskrevet i denne håndboken.
	Batterieffekten minsker.	Lad batteriet. Hvis ladingen ikke virker, må batteriet skiftes ut.
	Drivsystemet virker ikke slik det skal.	Kontakt ditt nærmeste autoriserte servicesenter hvis det oppstår behov for reparasjon.
Unormale vibrasjoner: ⇨ stans maskinen umiddelbart!	Drivsystemet virker ikke slik det skal.	Kontakt ditt nærmeste autoriserte servicesenter hvis det oppstår behov for reparasjon.
Det er umulig å stoppe motoren: ⇨ Fjern batteriet umiddelbart!	Elektrisk eller elektronisk funksjonsfeil.	Fjern batteriet og kontakt ditt nærmeste autoriserte servicesenter for reparasjon.

VALGFRITT TILBEHØR

⚠*FORSIKTIG:* **Det anbefales at du bruker dette tilbehøret eller verktøyet sammen med Makita-produktet som er spesifisert i denne håndboken.** Bruk av annet tilbehør eller verktøy kan forårsake personskader. Tilbehør og verktøy må kun brukes til det formålet det er beregnet på.

Ta kontakt med ditt lokale Makita-servicesenter hvis du trenger mer informasjon om dette tilbehøret.

- Munnstykke
- Hagemunnstykke
- Støvpose
- Langt munnstykke
- Børstemunnstykke
- Tørkemunnstykke
- Konisk munnstykkesett
- Fleksibelt slangesett
- Makita originalbatteri og lader

MERK: Enkelte artikler på listen kan være inkludert som standardtilbehør i produktpakken. Artiklene kan variere fra land til land.

TEKNISET TIEDOT

Malli:		UB002G
Kapasiteetti	Ilmantuotto [*1]	0–3,6 m^3/min
	Puhallusnopeus (keskiarvo) [*2]	0–81 m/s
	Puhallusnopeus (maksimi) [*2]	0–99 m/s
Kokonaispituus [*3]		516 mm
Nimellisjännite		DC 36 V – 40 V maks.
Nettopaino	[*4]	1,3 kg
	[*5]	2,0–3,5 kg

[*1] Ilman suuttimia

[*2] Suuttimen kanssa

[*3] Suuttimen ja akkupaketin BL4040 kanssa ja ilman pölypussia

[*4] Paino ilman lisävarusteita ja akkupaketteja

[*5] Paino voi olla vaihdella lisävarusteiden ja akkupaketin mukaan. Taulukossa on kuvattu kevyin ja painavin yhdistelmä.

- Jatkuvasta tutkimus- ja kehitystyöstämme johtuen esitetyt tekniset tiedot saattavat muuttua ilman erillistä ilmoitusta.
- Tekniset tiedot voivat vaihdella maittain.

Käytettävä akkupaketti ja laturi

Akkupaketti	BL4020* / BL4025* / BL4040* / BL4040F* / BL4050F / BL4080F *: Suositeltu akku
Laturi	DC40RA / DC40RB / DC40RC / DC40WA / BCC01 / BCC02

- Tiettyjä yläpuolella kuvattuja akkuja ja latureita ei ehkä ole saatavana asuinalueestasi johtuen.

⚠ ***VAROITUS:*** **Käytä vain edellä eriteltyjä akkupaketteja ja latureita.** Muiden akkupakettien ja laturien käyttäminen voi aiheuttaa loukkaantumisen ja/tai tulipalon.

Symbolit

Laitteessa on mahdollisesti käytetty seuraavia symboleja. Opettele niiden merkitys ennen käyttöä.

⚠	Noudata erityistä varovaisuutta ja kiinnitä huomiota.
	Lue käyttöohje.
	Pidä kädet kaukana pyörivistä osista.
	Pitkät hiukset voivat aiheuttaa takertumisonnettomuuden.
	Pidä sivulliset kaukana työalueelta.
	Käytä suojalaseja ja kuulosuojaimia.
	Älä altista kosteudelle.
	Tälle tuotteelle sopiva malliakku.
Ni-MH Li-ion	Koskee vain EU-maita Käytetyillä sähkö- ja elektroniikkalaitteilla, paristoilla ja akuilla voi olla negatiivisia ympäristö- ja terveysvaikutuksia niissä käytettyjen haitallisten osien takia. Älä hävitä sähkö- ja elektroniikkalaitteita tai akkuja kotitalousjätteen mukana! Vanhoja sähkö- ja elektroniikkalaitteita, paristoja ja akkuja koskevan EU-direktiivin ja sen perusteella laadittujen kansallisten lakien mukaan käytetyt sähkö- ja elektroniikkalaitteet, paristot ja akut on kierrätettävä toimittamalla ne erilliseen, ympäristönsuojelusäädösten mukaisesti toimivaan kierrätyspisteeseen. Tämä on ilmaistu laitteessa olevalla ylivedetyn roska-astian symbolilla.
L_{WA} dB	EU:n ulkona käytettävien laitteiden melupäästöjä koskevan direktiivin mukainen taattu äänitehotaso.
L_{WA}	Australian Uuden Etelä-Walesin osavaltion melutasolainsäädännön mukainen äänitehotaso

Käyttötarkoitus

Kone on tarkoitettu pölyn puhallukseen ja imurointiin.

Melutaso

Tyypillinen A-painotettu melutaso määräytyy standardin EN62841-1 mukaan:

Suuttimen kanssa
Työtila: käyttö ilman kuormitusta (puhallus)
Äänenpainetaso (L_{pA}) : 84 dB (A)
Äänen voiman taso (L_{WA}) : 92 dB (A)
Virhemarginaali (K): 3 dB (A)

Suuttimen kanssa
Työtila: käyttö ilman kuormitusta (imurointi)
Äänenpainetaso (L_{pA}) : 87 dB (A)
Äänen voiman taso (L_{WA}) : 95 dB (A)
Virhemarginaali (K): 3 dB (A)

Tyypillinen A-painotettu melutaso määräytyy EN IEC 62841-4-6-standardin mukaan:

Puutarhasuuttimen kanssa
Työtila: käyttö ilman kuormitusta (puhallus)
Äänenpainetaso (L_{pA}) : 81 dB (A)
Virhemarginaali (K): 3 dB (A)
Äänen voiman taso (L_{WA}) : 91 dB (A)
Virhemarginaali (K): 2,0 dB (A)

HUOMAA: Ilmoitetut melutasoarvot on mitattu standarditestausmenetelmän mukaisesti ja niiden avulla voidaan vertailla työkaluja keskenään.

HUOMAA: Ilmoitettuja melutasoarvoja voidaan käyttää myös altistumisen alustavaan arviointiin.

⚠*VAROITUS:* **Käytä kuulosuojaimia.**

⚠*VAROITUS:* **Sähkötyökalun käytön aikana mitattu melutasoarvo voi poiketa ilmoitetuista arvoista laitteen käyttötavan ja erityisesti käsiteltävän työkappaleen mukaan.**

⚠*VAROITUS:* **Selvitä käyttäjän suojaamiseksi tarvittavat varotoimet todellisissa käyttöolosuhteissa tapahtuvan arvioidun altistumisen mukaisesti (ottaen huomioon käyttöjakso kokonaisuudessaan, myös jaksot, joiden aikana laite on sammutettuna tai käy tyhjäkäynnillä).**

Tärinä

Kokonaistärinä (kolmen akselin vektorien summa) määräytyy standardin EN62841-1 mukaan:

Suuttimen kanssa
Työtila: käyttö ilman kuormitusta (puhallus)
Tärinäpäästö (a_h) : 2,5 m/s^2 tai alhaisempi
Virhemarginaali (K): 1,5 m/s^2

Suuttimen kanssa
Työtila: käyttö ilman kuormitusta (imurointi)
Tärinäpäästö (a_h) : 2,5 m/s^2 tai alhaisempi
Virhemarginaali (K): 1,5 m/s^2

Kokonaistärinä (kolmen akselin vektorien summa) määräytyy EN IEC 62841-4-6-standardin mukaan:

Puutarhasuuttimen kanssa
Työtila: käyttö ilman kuormitusta (puhallus)
Tärinäpäästö (a_h) : 2,5 m/s^2 tai alhaisempi
Virhemarginaali (K): 1,5 m/s^2

HUOMAA: Ilmoitetut kokonaistärinäarvot on mitattu standarditestausmenetelmän mukaisesti ja niiden avulla voidaan vertailla työkaluja keskenään.

HUOMAA: Ilmoitettuja kokonaistärinäarvoja voidaan käyttää myös altistumisen alustavaan arviointiin.

⚠*VAROITUS:* **Sähkötyökalun käytön aikana mitattu todellinen tärinäpäästöarvo voi poiketa ilmoitetuista arvoista laitteen käyttötavan ja erityisesti käsiteltävän työkappaleen mukaan.**

⚠*VAROITUS:* **Selvitä käyttäjän suojaamiseksi tarvittavat varotoimet todellisissa käyttöolosuhteissa tapahtuvan arvioidun altistumisen mukaisesti (ottaen huomioon käyttöjakso kokonaisuudessaan, myös jaksot, joiden aikana laite on sammutettuna tai käy tyhjäkäynnillä).**

Vaatimustenmukaisuusvaatimukset

Koskee vain Euroopan maita

Vaatimustenmukaisuusvakuutukset on liitetty tähän käyttöoppaaseen liitteeksi A.

TURVAVAROITUKSET

Sähkötyökalujen käyttöä koskevat yleiset varoitukset

⚠*VAROITUS* **Tutustu kaikkiin tämän sähkötyökalun mukana toimitettuihin turvavaroituksiin, ohjeisiin, kuviin ja teknisiin tietoihin.** Seuraavassa esitettyjen ohjeiden noudattamatta jättäminen voi aiheuttaa sähköiskun, tulipalon ja/tai vakavan vamman.

Säilytä varoitukset ja ohjeet tulevaa käyttöä varten.

Varoituksissa käytettävällä termillä ”sähkötyökalu” tarkoitetaan joko verkkovirtaa käyttävää (johdollista) työkalua tai akkukäyttöistä (johdotonta) työkalua.

Akkukäyttöisen puutarhapuhaltimen/-imurin turvavaroitukset

1. **Älä käytä konetta huonoissa sääolosuhteissa, varsinkaan ukkosella salamaniskun vaaran takia.** Näin voit pienentää salamaniskun riskiä.
2. **Tarkista säännöllisesti, ettei roskakeräin ole kulunut tai vaurioitunut.** Kulunut tai vaurioitunut roskakeräin voi suurentaa henkilövahingon vaaraa.
3. **Käytä suojalaseja ja kuulosuojaimia.** Asianmukaiset suojavarusteet pienentävät henkilövahingon riskiä.
4. **Käytä konetta käyttäessäsi aina luistamattomia turvajalkineita. Älä käytä konetta paljain jaloin tai avosandaalit jalassa.** Se pienentää jalkavammojen riskiä.
5. **Älä käytä löysiä vaatteita tai huiveja, nauhoja, ketjuja, solmioita tms., jotka voisivat joutua**

ilmanottoaukkoihin. Sido pitkät hiukset kiinni tai peitä ne, jotta ne eivät joudu ilmanottoaukkoihin. Jos jokin näistä joutuu ilmanottoaukkoihin, se voi suurentaa henkilövahingon riskiä.

6. **Pidä sivulliset loitolla, kun käytät konetta.** Sinkoutuvat **roskat** voivat suurentaa henkilövahingon riskiä.
7. **Älä käytä imuritilassa, jos roskakeräin ei ole paikallaan.** Sinkoavat kappaleet voivat suurentaa henkilövahingon vaaraa.
8. **Älä koskaan osoita puhaltimen suuttimella ihmisiä, lemmikkejä tai ikkunoita. Ole erityisen varovainen, kun puhallat roskia kiinteiden kohteiden, kuten puiden, ajoneuvojen ja seinien lähellä, sillä ne voivat aiheuttaa roskien kimpoamista.** Sinkoutuvat esineet voivat vaurioittaa omaisuutta ja suurentaa henkilövahingon riskiä.
9. **Älä käytä konetta kerätäksesi mitään palavaa tai savuavaa, kuten savukkeita, tulitikkuja tai kuumaa tuhkaa.** Tällaiset syttymislähteet voivat suurentaa tulipalon vaaraa.
10. **Älä imuroi vettä tai muita nesteitä äläkä upota mitään koneen osaa nesteeseen.** Koneen sisään päässyt vesi voi suurentaa sähköiskun vaaraa.
11. **Älä imuroi kiviä, soraa, metallia tai rikkoutunutta lasia.** Puhallinpyörä voi vaurioitua, mikä voi suurentaa henkilövahingon vaaraa.
12. **Älä kosketa puhallinta, kun se pyörii. Sammuta kone ja odota puhaltimen pysähtymistä, ennen kuin irrotat osia, jotka voivat mahdollistaa pääsyn puhaltimeen.** Tämä pienentää liikkuvien osien aiheuttaman henkilövahingon vaaraa.
13. **Varmista, että virtakytkin on pois päältä, kun poistat tukkeutunutta materiaalia tai huollat konetta.** Koneen odottamaton käynnistyminen tukkeutuneen materiaalin poistamisen tai huollon aikana voi aiheuttaa vakavan henkilövahingon.
14. **Saapuva vieras aine voi tukkia ilmakanavat ja hidastaa ilman virtaamista. Poista esteet ilmavirran tieltä, jos puhallus-/imuteho on heikentynyt.**
15. **Käytä aina käsineitä käytön aikana.** Älä käytä konetta paljain käsin. Tämä pienentää käsi- ja jalkavammojen riskiä.
16. **Käytä tätä konetta maan pinnalla, älä tikkailla tai muilla epävakailla alustoilla.**
17. **Jos kone osuu kovaan esineeseen tai jos esiintyy voimakasta tärinää, tarkasta kone vaurioiden varalta.**
18. **Varmista aina, että ilmanvaihtoaukot pidetään puhtaina roskista.**
19. **Puhdista kone ennen varastointia.**

SÄILYTÄ NÄMÄ OHJEET.

⚠***VAROITUS:*** **ÄLÄ anna työkalun helppokäyttöisyyden (toistuvan käytön aikaansaama) johtaa sinua väärään turvallisuuden tunteeseen niin, että laiminlyöt työkalun turvaohjeiden noudattamisen.**

VÄÄRINKÄYTTÖ tai tässä käyttöohjeessa ilmoitettujen turvamääräysten laiminlyönti voi aiheuttaa vakavia henkilövahinkoja.

Akkupakettia koskevia tärkeitä turvaohjeita

1. **Ennen akun käyttöönottoa tutustu kaikkiin laturissa (1), akussa (2) ja akkukäyttöisessä tuotteessa (3) oleviin varoitusteksteihin.**
2. **Älä pura tai peukaloi imuria akkupakettia.** Se voi johtaa tulipaloon, ylikuumenemiseen tai räjähdykseen.
3. **Jos akun toiminta-aika lyhenee merkittävästi, lopeta akun käyttö. Seurauksena voi olla ylikuumeneminen, palovammoja tai jopa räjähdys.**
4. **Jos akkunestettä pääsee silmiin, huuhtele puhtaalla vedellä ja hakeudu välittömästi lääkärin hoitoon. Akkuneste voi aiheuttaa näön menetyksen.**
5. **Älä oikosulje akkua.**
   (1) **Älä koske akun napoihin millään sähköä johtavalla materiaalilla.**
   (2) **Vältä akun oikosulkemista äläkä säilytä akkua yhdessä muiden metalliesineiden, kuten naulojen, kolikoiden ja niin edelleen kanssa.**
   (3) **Älä aseta akkua alttiiksi vedelle tai sateelle.**

   Oikosulku voi aiheuttaa virtapiikin, ylikuumentumista, palovammoja tai laitteen rikkoontumisen.
6. **Älä säilytä ja käytä työkalua ja akkupakettia paikassa, jossa lämpötila voi nousta 50 °C:een (122 °F) tai korkeammaksi.**
7. **Älä hävitä akkua polttamalla, vaikka se olisi pahoin vaurioitunut tai täysin loppuun kulunut. Avotuli voi aiheuttaa akun räjähtämisen.**
8. **Älä naulaa, leikkaa, purista, heitä tai pudota akkupakettia tai iske sitä kovia esineitä vasten.** Tällaiset toimet voivat johtaa tulipaloon, ylikuumenemiseen tai räjähdykseen.
9. **Älä käytä viallista akkua.**
10. **Sisältyviä litium-ioni-akkuja koskevat vaarallisten aineiden lainsäädännön vaatimukset.** Esimerkiksi kolmansien osapuolten huolintaliikkeiden tulee kaupallisissa kuljetuksissa noudattaa pakkaamista ja merkintöjä koskevia erityisvaatimuksia.
    Lähetettävän tuotteen valmistelu edellyttää vaarallisten aineiden asiantuntijan neuvontaa. Huomioi myös mahdollisesti yksityiskohtaisemmat kansalliset määräykset
    Akun avoimet liittimet tulee suojata teipillä tai suojuksella ja pakkaaminen tulee tehdä niin, ettei akku voi liikkua pakkauksessa.
11. **Kun akkupaketti on hävitettävä, poista se laitteesta ja hävitä se turvallisesti. Hävitä akku paikallisten määräysten mukaisesti.**
12. **Käytä akkuja vain Makitan ilmoittamien tuotteiden kanssa.** Akkujen asentaminen yhteensopimattomiin tuotteisiin voi aiheuttaa tulipalon, liiallisen ylikuumenemisen, räjähdyksen tai akkunestevuotoja.
13. **Jos laitetta ei käytetä pitkään aikaan, akku on poistettava laitteesta.**

14. **Akkupaketin lämpötila voi käytön aikana ja sen jälkeen nousta niin kuumaksi, että se voi aiheuttaa palovammoja tai lieviä palovammoja. Käsittele kuumia akkupaketteja huolellisesti.**
15. **Älä kosketa työkalun liitintä välittömästi käytön jälkeen, sillä se voi olla riittävän kuuma aiheuttamaan palovammoja.**
16. **Älä päästä lastuja, pölyä tai maata akkupaketin liittimiin, aukkoihin ja uriin.** Se voi johtaa työkalun tai akkupaketin lämpenemiseen, syttymiseen, purkautumiseen tai toimintahäiriöön, mikä voi aiheuttaa palovammoja tai vammoja.
17. **Ellei työkalu tue käyttöä korkeajännitelinjojen lähellä, älä käytä akkupakettia korkeajännitelinjojen lähellä.** Se voi johtaa työkalun tai akkupaketin toimintahäiriöön tai rikkoutumiseen.
18. **Pidä akku poissa lasten ulottuvilta.**

SÄILYTÄ NÄMÄ OHJEET.

HUOMIO: **Käytä vain alkuperäisiä Makita-akkuja.** Muiden kuin aitojen Makita-akkujen, tai mahdollisesti muutettujen akkujen käyttö voi johtaa akun murtumiseen ja aiheuttaa tulipaloja, henkilö- ja omaisuusvahinkoja. Se mitätöi myös Makita-työkalun ja -laturin Makita-takuun.

Vihjeitä akun käyttöiän pidentämiseksi

1. **Lataa akku ennen kuin se purkautuu täysin. Lopeta aina työkalun käyttö ja lataa akku, jos huomaat työkalun tehon vähenevän.**
2. **Älä koskaan lataa uudestaan täysin ladattua akkua. Ylilataaminen lyhentää akun käyttöikää.**
3. **Lataa akku huoneen lämpötilassa välillä 10 °C - 40 °C. Anna kuuman akun jäähtyä ennen lataamista.**
4. **Irrota akkupaketti työkalusta tai laturista, kun sitä ei käytetä.**
5. **Lataa akkupaketti, jos et käytä sitä pitkään aikaan (yli kuusi kuukautta).**

OSIEN KUVAUS

Puhallusosat
► Kuva1

1	Suutin	2	Puhallusaukko
3	Imuaukko	4	Liipaisinkytkin
5	Nopeudensäätövipu	6	Puutarhasuutin *

* Lisävaruste

Imurointiosat
► Kuva2

1	Suutin	2	Imuaukko
3	Puhallusaukko	4	Pölypussi *

* Lisävaruste

KOKOONPANO

HUOMIO: **Varmista aina, että kone on sammutettu ja akku irrotettu, ennen kuin koneelle tehdään mitään toimenpiteitä.**

Puhallinkokoonpano

Suuttimen asentaminen ja irrottaminen

Kohdista suuttimen ulokkeet puhallusaukon uriin. Aseta suutin puhallusaukkoon. Lukitse sitten suutin paikalleen kiertämällä sitä.
► **Kuva3:** **1.** Suutin **2.** Puhallusaukko

Irrota suutin päinvastaisessa järjestyksessä kuin se asennettiin.

Puutarhasuuttimen asentaminen ja irrottaminen

Lisävaruste

Kohdista puutarhasuuttimen ulokkeet puhallusaukon uriin. Aseta puutarhasuutin puhallusaukkoon. Lukitse sitten puutarhasuutin paikalleen kiertämällä sitä.
► **Kuva4:** **1.** Puutarhasuutin **2.** Puhallusaukko

Irrota puutarhasuutin päinvastaisessa järjestyksessä kuin se asennettiin.

Harja- ja pyyhinsuuttimien asentaminen ja irrottaminen

Lisävaruste

Kiinnitä harja- tai pyyhinsuutin venyvään joustoletkuun. Aseta joustoletkun päätyliitin puhallusaukkoon ja lukitse sitten letku paikalleen kiertämällä liitintä.
► **Kuva5:** **1.** Harjasuutin **2.** Pyyhinsuutin **3.** Venyvä joustoletku **4.** Puhallusaukko

Irrota suutin ja letku päinvastaisessa järjestyksessä.

Pitkän suuttimen asentaminen ja irrottaminen

Lisävaruste

Asenna pitkä suutin vastaamalla tavalla kuin suutin. Irrota pitkä suutin päinvastaisessa järjestyksessä kuin se asennettiin.

Kartiosuuttimen asentaminen ja irrottaminen

Lisävaruste

Kiinnitä kartiosuutin suuttimeen ensin ja asenna sitten suutin puhaltimeen. Irrota kartiosuutin päinvastaisessa järjestyksessä.

Imurikokoonpano

Suuttimen asentaminen ja irrottaminen

Kohdista suuttimen ulokkeet imuaukon uriin. Aseta suutin imuaukkoon. Lukitse sitten suutin paikalleen kiertämällä sitä.
► **Kuva6:** **1.** Suutin **2.** Imuaukko

Irrota suutin päinvastaisessa järjestyksessä kuin se asennettiin.

Pölypussin asentaminen ja irrottaminen

Lisävaruste

Kohdista pölypussin imuaukon ulokkeet puhallusaukon uriin. Aseta pölypussin imuaukko puhallusaukkoon. Lukitse sitten pölypussi paikalleen kiertämällä sen imuaukkoa.
► **Kuva7:** **1.** Pölypussin imuaukko **2.** Puhallusaukko

Pölypussi irrotetaan päinvastaisessa järjestyksessä kuin se asennettiin.

Joustoletkusarjojen asentaminen ja irrottaminen

Lisävaruste

Valitse käyttötarkoitukseen sopiva joustoletkusarja. Kokoa joustoletku, putki ja suutin ja kiinnitä se puhaltimen imuaukkoon käyttämällä liitintä samalla tavalla kuin suuttimen kanssa.
Aseta venyvän joustoletkusarjan päätyliitin puhaltimen imuaukkoon ja lukitse sitten letku paikalleen kiertämällä liitintä.
► **Kuva8:** **1.** Joustoletku, putki ja suutin **2.** Liitin
3. Venyvä joustoletkusarja **4.** Päätyliitin
5. Imuaukko

Irrota joustoletkusarjat päinvastaisessa järjestyksessä.

TOIMINTOJEN KUVAUS

⚠***HUOMIO:*** **Varmista aina ennen säätöjä ja tarkastuksia, että kone on sammutettu ja akkupaketti irrotettu.**

Akun asentaminen tai irrottaminen

⚠***HUOMIO:*** **Sammuta kone aina ennen akun kiinnittämistä tai irrottamista.**

⚠***HUOMIO:*** **Pidä koneesta ja akkupaketista tiukasti kiinni, kun irrotat tai kiinnität akkupakettia.** Jos kone tai akkupaketti putoaa käsistäsi, ne voivat vaurioitua tai aiheuttaa henkilövamman.

⚠***HUOMIO:*** **Työnnä akkupaketti aina pohjaan asti, niin että punainen ilmaisin ei enää näy.** Jos akku ei ole kunnolla paikallaan, se voi pudota koneesta ja aiheuttaa vammoja joko sinulle tai sivullisille.

⚠***HUOMIO:*** **Älä käytä voimaa akun asennuksessa.** Jos akku ei liu'u paikalleen helposti, se on väärässä asennossa.

Akkupaketti asetetaan paikalleen sovittamalla akkupaketin kieleke rungon uraan ja työntämällä se sitten paikalleen. Työnnä se pohjaan asti niin, että kuulet sen napsahtavan paikoilleen. Jos näet kuvan mukaisen punaisen ilmaisimen, lukitus ei ole täysin pitävä.

Irrota akkupaketti painamalla akun etupuolella olevaa painiketta ja liu'uttamalla akku ulos koneesta.
► **Kuva9:** **1.** Punainen ilmaisin **2.** Painike
3. Akkupaketti

Akun jäljellä olevan varaustason ilmaisin

Painamalla tarkistuspainiketta saat näkyviin akun jäljellä olevan varauksen. Merkkivalot palavat muutaman sekunnin ajan.
► **Kuva10:** **1.** Merkkivalot **2.** Tarkistuspainike

Merkkivalot			Akussa jäljellä olevan varaus
Palaa	Pois päältä	Vilkkuu	
■ ■ ■ ■			75% - 100%
■ ■ ■ □			50% - 75%
■ ■ □ □			25% - 50%
■ □ □ □			0% - 25%
◪ □ □ □			Lataa akku.
■ ■ □ □ ↑↓ □ □ ■ ■			Akussa on saattanut olla toimintahäiriö.

HUOMAA: Ilmoitettu varaustaso voi erota hieman todellisesta varaustasosta sen mukaan, millaisissa oloissa ja missä lämpötilassa laitetta käytetään.

HUOMAA: Ensimmäinen (vasemmanpuoleisin) merkkivalo vilkkuu, kun akun suojausjärjestelmä on toiminnassa.

Koneen/akun suojausjärjestelmä

Kone on varustettu koneen/akun suojausjärjestelmällä. Tämä järjestelmä pidentää koneen ja akun käyttöikää katkaisemalla automaattisesti moottorin virran. Kone pysähtyy automaattisesti kesken käytön, jos siinä tai akussa ilmenee jokin seuraavista tilanteista:

Ylikuormitussuoja

Kun konetta tai akkua käytetään tavalla, joka saa sen kuluttamaan epätavallisen paljon virtaa, kone pysähtyy automaattisesti. Katkaise tällöin koneesta virta ja lopeta ylikuormitustilan aiheuttanut käyttö. Käynnistä sitten kone uudelleen kytkemällä virta päälle.

Ylikuumenemissuoja

Kun kone tai akku ylikuumenee, kone pysähtyy automaattisesti. Anna tällöin koneen ja akun jäähtyä, ennen kuin kytket virran uudelleen päälle.

Ylipurkautumissuoja

Kun akun varaus on riittämätön, kone pysähtyy automaattisesti. Irrota tässä tapauksessa akku koneesta ja lataa akku.

Suojaus muilta haitallisilta tapahtumilta

Suojausjärjestelmä on suunniteltu suojaamaan kone myös muilta tapahtumilta, jotka voisivat vahingoittaa konetta, ja pysäyttämään kone automaattisesti tällaisissa tapauksissa. Kun kone tai sen toiminta on pysähtynyt tilapäisesti, poista pysäytyksen syyt seuraavien vaiheiden mukaisesti.

1. Käynnistä kone uudelleen sammuttamalla se ja kytkemällä se sitten uudelleen päälle.
2. Lataa akut tai vaihda ne ladattuihin akkuihin.
3. Anna koneen ja akkujen jäähtyä.

Jos suojausjärjestelmän nollaaminen ei korjaa tilannetta, ota yhteys paikalliseen Makita-huoltoon.

Kytkimen käyttäminen

⚠*VAROITUS:* **Varmista ennen akkupaketin asentamista koneeseen, että liipaisinkytkin toimii oikein ja palautuu OFF-asentoon, kun se vapautetaan.**

Käynnistä kone vetämällä liipaisinkytkintä. Nopeus kasvaa, kun puristat liipaisinkytkintä kovempaa. Pysäytä vapauttamalla liipaisinkytkin.

► **Kuva11:** **1.** Liipaisinkytkin

Nopeudensäätövipu

Nopeutta voidaan muuttaa siirtämällä nopeudensäätövipu numeroasetuksen arvoon 1–3.
Suurempi nopeus saadaan, kun lasket vipua niin, että nopeusilmaisinikkunassa näkyy numero ”3”.
Laske nopeutta työntämällä vipua ylöspäin niin, että numero ”1” tulee näkyviin.

Katso seuraava nopeusasetustaulukko. Varmista ennen käyttöä, että nopeudensäätövipu on asetettu oikeaan asentoon.

► **Kuva12:** **1.** Nopeudensäätövipu
2. Nopeusilmaisinikkuna

Nopeusasetustaulukko

Numero	Nopeus
3	Korkea
2	Keskitaso
1	Alhainen

HUOMAUTUS: **Muista vapauttaa liipaisinkytkin kokonaan, kun siirrät nopeudensäätövipua. Muutoin kone voi vaurioitua.**

Vahinkokäynnistyksen estotoiminto

Kone ei käynnisty, vaikka liipaisinkytkintä painettaisiin akkupaketin asennuksen aikana. Voit käynnistää koneen vapauttamalla liipaisinkytkimen ja painamalla sitä sitten uudelleen.

TYÖSKENTELY

⚠*HUOMIO:* **Älä aseta konetta maahan, kun se on kytketty päälle.** Hiekkaa tai pölyä voi päästä sisään imuaukon kautta, mikä voi aiheuttaa toimintahäiriön tai henkilövamman.

Puhaltaminen

⚠*HUOMIO:* **Kun käytät konetta puhaltimena, irrota pölypussi koneesta ja kiinnitä suutin puhaltamista varten.**

Pitele konetta tukevasti kädessä ja suorita puhallus liikuttamalla sitä hitaasti ympäriinsä. Jos puhallat rakennuksen, suuren kiven tai ajoneuvon ympärillä, suuntaa suutin siivuun. Kun puhallat nurkkaa, aloita nurkasta ja jatka siten laajemmalle alueelle.

Puhaltaminen suuttimen kanssa
► **Kuva13**

Puhaltaminen puutarhasuuttimen kanssa (lisävaruste)
► **Kuva14**

Imurin käyttö

⚠***HUOMIO:*** **Kun käytät konetta imurina, asenna pölypussi ja suutin paikoilleen koneeseen.**

⚠***HUOMIO:*** **Tarkista säännöllisesti, ettei pölypussissa ole kulumia tai murtumia.**

⚠***HUOMIO:*** **Varmista, että kiinnität pölypussin kiinnittimen ennen koneen käyttöä.**

⚠***HUOMIO:*** **Sammuta kone aina, ennen kuin avaat tai kiinnität pölypussin kiinnitintä.**

HUOMAUTUS: **Älä käytä puutarhasuutinta imuroimiseen.** Imetyt materiaalit saattavat aiheuttaa tukoksia ja koneen toimintahäiriöitä.

HUOMAUTUS: **Älä anna märkien materiaalien, kuten märkien lehtien, ja vieraiden esineiden, kuten suurten puulastujen, metallin, lasin tai pikkukivien tulla imetyksi koneeseen.** Muuten seurauksena voi olla toimintahäiriö.

HUOMAUTUS: **Tyhjennä pölypussi, ennen kuin se on täynnä.** Muuten seurauksena voi olla toimintahäiriö.

* Pölypussi ja puutarhasuutin ovat saatavilla lisävarusteina.

Pidä koneesta kiinni molemmin käsin. Kun käytät konetta, säädä liipaisinkytkintä niin, että imuteho on riittävä työskentelypaikka ja olosuhteet huomioiden.
► **Kuva15**

Tyhjennä pölypussi ennen kuin se täyttyy. Irrota pölypussi koneesta ja irrota sitten kiinnitin.
► **Kuva16: 1.** Kiinnitin

KUNNOSSAPITO

⚠***HUOMIO:*** **Varmista aina ennen tarkastusta tai ylläpitotoimia, että kone on sammutettu ja akkupaketti irrotettu.**

Tuotteen TURVALLISUUDEN ja LUOTETTAVUUDEN takaamiseksi korjaukset, muut huoltotyöt ja säädöt on teetettävä Makitan valtuutetussa huoltopisteessä Makitan varaosia käyttäen.

Koneen puhdistus

Puhdista kone pyyhkimällä pölyt kuivalla liinalla tai kostuta liina saippuaveteen ja rutista kuivaksi.

HUOMAUTUS: **Älä koskaan käytä bensiiniä, ohenteita, alkoholia tai tms. aineita. Muutoin pinta voi halkeilla tai sen värit ja muoto voivat muuttua. Muutoin laitteeseen voi tulla värjäytymiä, muodon vääristymiä tai halkeamia.**

Poista pöly tai lika imuaukoista.
► **Kuva17: 1.** Imuaukko

VIANMÄÄRITYS

Tarkista kone ensin itse, ennen kuin viet sen korjattavaksi. Jos havaitset ongelman, johon ei löydy ratkaisua ohjeista, älä yritä purkaa konetta. Vie se sen sijaan valtuutettuun Makita-huoltoon. Käytä korjaamiseen aina alkuperäisiä Makita-varaosia.

Epänormaali tila	Todennäköinen syy (toimintahäiriö)	Korjaus
Moottori ei käy.	Akkupakettia ei ole asennettu.	Kiinnitä akku paikalleen.
	Akkuongelma (alijännite)	Lataa akku. Jos lataaminen ei toimi tehokkaasti, vaihda akku.
	Vetojärjestelmä ei toimi oikein.	Pyydä valtuutettua huoltoliikettäsi korjaamaan laite.
Moottori pysähtyy lyhyen käytön jälkeen.	Akun varaustila on alhainen.	Lataa akku. Jos lataaminen ei toimi tehokkaasti, vaihda akku.
	Ylikuumeneminen.	Lopeta koneen käyttö, jotta se saa tilaisuuden jäähtyä.
Kone ei saavuta maksiminopeutta.	Akkua ei ole asennettu oikein.	Asenna akkupaketti tämän käyttöohjeen ohjeiden mukaan.
	Akun teho laskee.	Lataa akku. Jos lataaminen ei toimi tehokkaasti, vaihda akku.
	Vetojärjestelmä ei toimi oikein.	Pyydä valtuutettua huoltoliikettäsi korjaamaan laite.
Epänormaali tärinä: ⇨ pysäytä kone välittömästi!	Vetojärjestelmä ei toimi oikein.	Pyydä valtuutettua huoltoliikettäsi korjaamaan laite.
Moottori ei pysähdy: ⇨ Poista akku välittömästi!	Sähköinen tai elektroninen toimintahäiriö.	Poista akku ja pyydä valtuutettua huoltoliikettäsi korjaamaan laite.

LISÄVARUSTEET

⚠*HUOMIO:* **Seuraavia lisävarusteita tai -laitteita suositellaan käytettäväksi tässä ohjeessa kuvatun Makita-tuotteen kanssa.** Muiden lisävarusteiden tai -laitteiden käyttö voi aiheuttaa henkilövahinkoja. Käytä lisävarusteita ja -laitteita vain niiden käyttötarkoituksen mukaisesti.

Jos tarvitset apua tai yksityiskohtaisempia tietoja seuraavista lisävarusteista, ota yhteys paikalliseen Makitan huoltoon.

- Suutin
- Puutarhasuutin
- Pölypussi
- Pitkä suutin
- Harjasuutin
- Pyyhinsuutin
- Kartiosuutinsarja
- Joustoletkusarja
- Aito Makitan akku ja laturi

HUOMAA: Jotkin luettelossa mainitut varusteet voivat sisältyä laitetoimitukseen vakiovarusteina. Ne voivat vaihdella maittain.

SPECIFIKATIONER

Model:		UB002G
Kapacitet	Luftvolumen *1	0 - 3,6 m^3/min
	Lufthastighed (gennemsnit) *2	0 - 81 m/s
	Lufthastighed (maks.) *2	0 - 99 m/s
Samlet længde *3		516 mm
Mærkespænding		D.C. 36 V - 40 V maks.
Nettovægt	*4	1,3 kg
	*5	2,0 - 3,5 kg

*1 Uden mundstykker

*2 Med mundstykke

*3 Med mundstykke og akku BL4040 og uden støvpose

*4 Vægt uden ekstraudstyr og akku(er)

*5 Vægten kan variere afhængigt af tilbehøret, herunder akkuen. Den letteste og tungeste kombination er vist i tabellen.

- På grund af vores kontinuerlige forsknings- og udviklingsprogrammer kan hosstående specifikationer blive ændret uden varsel.
- Specifikationer kan variere fra land til land.

Anvendelig akku og oplader

Akku	BL4020* / BL4025* / BL4040* / BL4040F* / BL4050F / BL4080F * : Anbefalet batteri
Oplader	DC40RA / DC40RB / DC40RC / DC40WA / BCC01 / BCC02

- Nogle af de akkuer og opladere, der er angivet ovenfor, er muligvis ikke tilgængelige, afhængigt af hvilket område du bor i.

⚠***ADVARSEL:*** **Brug kun de akkuer og opladere, der er angivet ovenfor.** Brug af andre akkuer og opladere kan medføre personskade og/eller brand.

Symboler

Følgende viser de symboler, der muligvis anvendes til udstyret. Sørg for, at du forstår deres betydning før brugen.

⚠	Udvis særlig forsigtighed og opmærksomhed.
	Læs betjeningsvejledningen.
	Hold hænderne væk fra roterende dele.
	Langt hår kan medføre ulykker, da det kan vikles ind i maskineriet.
	Hold omkringstående personer væk.
	Bær beskyttelsesbriller og høreværn.
	Udsæt ikke for fugt.
	Et repræsentativt batteri, der kan anvendes til dette produkt.
Ni-MH Li-ion	Kun for lande inden for EU På grund af tilstedeværelsen af farlige komponenter i udstyret kan affald af elektrisk og elektronisk udstyr, akkumulatorer og batterier have en negativ indvirkning på miljøet og folkesundheden. Bortskaf ikke elektriske og elektroniske apparater eller batterier sammen med husholdningsaffald! I overensstemmelse med EF-direktiv om affaldshåndtering af elektrisk og elektronisk udstyr og om akkumulatorer og batterier og affaldsakkumulatorer og -batterier, og i overensstemmelse med national lovgivning, skal brugt elektrisk udstyr, batterier og akkumulatorer opbevares separat og leveres til et separat indsamlingssted for kommunalt affald, der er etableret i henhold til bestemmelserne om miljøbeskyttelse. Dette er angivet ved symbolet på den krydsede skraldespand, der er placeret på udstyret.

LWA dB	Garanteret lydeffektniveau i henhold til EU-direktivet om maskiner til udendørs brug.
LWA	Lydeffektniveau i henhold til Australiens NSW forordning om støjemission

Tilsigtet anvendelse

Maskinen er beregnet til at blæse og suge.

Støj

Det typiske A-vægtede støjniveau bestemt i overensstemmelse med EN62841-1:

Med mundstykke
Arbejdstilstand: brug uden belastning (blæsning)
Lydtryksniveau (L_{pA}) : 84 dB (A)
Lydeffektniveau (L_{WA}) : 92 dB (A)
Usikkerhed (K): 3 dB (A)

Med mundstykke
Arbejdstilstand: brug uden belastning (sugning)
Lydtryksniveau (L_{pA}) : 87 dB (A)
Lydeffektniveau (L_{WA}) : 95 dB (A)
Usikkerhed (K): 3 dB (A)

Det typiske A-vægtede støjniveau bestemt i overensstemmelse med EN IEC 62841-4-6:

Med havemundstykke
Arbejdstilstand: brug uden belastning (blæsning)
Lydtryksniveau (L_{pA}) : 81 dB (A)
Usikkerhed (K): 3 dB (A)
Lydeffektniveau (L_{WA}) : 91 dB (A)
Usikkerhed (K): 2,0 dB (A)

BEMÆRK: De(n) angivne støjemissionsværdi(er) er målt i overensstemmelse med en standardtestmetode og kan anvendes til at sammenligne en maskine med en anden.

BEMÆRK: De(n) angivne støjemissionsværdi(er) kan også anvendes i en præliminær eksponeringsvurdering.

⚠***ADVARSEL:*** **Bær høreværn.**

⚠***ADVARSEL:*** **Støjemissionen under den faktiske anvendelse af maskinen kan være forskellig fra de(n) angivne værdi(er), afhængigt af den måde hvorpå maskinen anvendes, især den type arbejdsemne der behandles.**

⚠***ADVARSEL:*** **Sørg for at identificere de sikkerhedsforskrifter til beskyttelse af operatøren, som er baseret på en vurdering af eksponering under de faktiske brugsforhold (med hensyntagen til alle dele i brugscyklussen, f.eks. de gange, hvor maskinen er slukket, og når den kører i tomgang i tilgift til afbrydertiden).**

Vibration

Vibrationens totalværdi (tre-aksial vektorsum) bestemt i overensstemmelse med EN62841-1:

Med mundstykke
Arbejdstilstand: brug uden belastning (blæsning)
Vibrationsemission (a_h): 2,5 m/s^2 eller mindre
Usikkerhed (K): 1,5 m/s^2

Med mundstykke
Arbejdstilstand: brug uden belastning (sugning)
Vibrationsemission (a_h): 2,5 m/s^2 eller mindre
Usikkerhed (K): 1,5 m/s^2

Vibrationens totalværdi (tre-aksial vektorsum) bestemt i overensstemmelse med EN IEC 62841-4-6:

Med havemundstykke
Arbejdstilstand: brug uden belastning (blæsning)
Vibrationsemission (a_h): 2,5 m/s^2 eller mindre
Usikkerhed (K): 1,5 m/s^2

BEMÆRK: De(n) angivne totalværdi(er) for vibration er målt i overensstemmelse med en standardtestmetode og kan anvendes til at sammenligne en maskine med en anden.

BEMÆRK: De(n) angivne totalværdi(er) for vibration kan også anvendes i en præliminær eksponeringsvurdering.

⚠***ADVARSEL:*** **Vibrationsemissionen under den faktiske anvendelse af maskinen kan være forskellig fra de(n) angivne værdi(er), afhængigt af den måde hvorpå maskinen anvendes, især den type arbejdsemne der behandles.**

⚠***ADVARSEL:*** **Sørg for at identificere de sikkerhedsforskrifter til beskyttelse af operatøren, som er baseret på en vurdering af eksponering under de faktiske brugsforhold (med hensyntagen til alle dele i brugscyklussen, f.eks. de gange, hvor maskinen er slukket, og når den kører i tomgang i tilgift til afbrydertiden).**

Overensstemmelseserklæringer

Kun for lande i Europa

Overensstemmelseserklæringerne er inkluderet i Bilag A i denne brugsanvisning.

SIKKERHEDSADVARSLER

Almindelige sikkerhedsregler for el-værktøj

⚠***ADVARSEL*** **Læs alle sikkerhedsadvarsler, instruktioner, illustrationer og specifikationer, der følger med denne maskine.** Hvis du ikke følger alle nedenstående instruktioner, kan det medføre elektrisk stød, brand og/eller alvorlig personskade.

Gem alle advarsler og instruktioner til fremtidig reference.

Ordet "el-værktøj" i advarslerne henviser til det netforsynede (netledning) el-værktøj eller batteriforsynede (akku) el-værktøj.

Sikkerhedsadvarsler for akku haveblæser/sugning

1. **Undlad at bruge maskinen under dårlige vejrforhold, især når der er risiko for lynnedslag.** Dette mindsker risikoen for at blive ramt af lynnedslag.
2. **Kontroller ofte snavsopsamleren for slitage eller forringelse.** En slidt eller beskadiget snavsopsamler kan øge risikoen for personskade.
3. **Bær øjenbeskyttelse og høreværn.** Tilstrækkeligt beskyttelsesudstyr vil reducere risikoen for personskade.
4. **Når maskinen betjenes, skal du altid bruge skridsikkert og beskyttende fodtøj. Undlad at anvende maskinen med bare fødder eller åbne sandaler.** Dette reducerer risikoen for skader på fødderne.
5. **Undlad at bære løstsiddende tøj eller genstande såsom tørklæder, snore, kæder, slips osv., der kan blive trukket ind i luftåbningerne. Bind langt hår tilbage, eller dæk det til, så det ikke bliver trukket ind i luftåbningerne.** Hvis nogen af disse genstande trækkes ind i luftåbningerne, kan det øge risikoen for personskade.
6. **Hold tilskuere væk, mens du betjener maskinen.** Udslynget **snavs** kan øge risikoen for personskade.
7. **Må ikke bruges i sugetilstand uden at snavsopsamleren er på plads.** Udslyngede genstande kan øge risikoen for personskade.
8. **Peg aldrig blæsermundstykket i retning af mennesker eller kæledyr eller i retning af vinduer. Vær ekstra forsigtig, når du blæser snavs i nærheden af faste genstande såsom træer, biler og vægge, der kan få snavset til at blive kastet tilbage.** Udslyngede genstande kan beskadige ting og øge risikoen for personskade.
9. **Undlad at bruge maskinen til at opsamle eller blæse noget, der brænder eller ryger, f.eks. cigaretter, tændstikker eller varm aske.** Disse antændelseskilder kan øge risikoen for brand.
10. **Undlad at suge vand eller andre væsker eller nedsænke nogen del af maskinen i væske.** Vand, der trænger ind i maskinen, kan øge risikoen for elektrisk stød.
11. **Undlad at suge sten, grus, metal eller glasskår.** Ventilatorhjulet kan blive beskadiget og kan øge risikoen for personskade.
12. **Undlad at berøre ventilatoren, mens den stadig er i bevægelse. Sluk for maskinen, og vent, indtil ventilatoren stopper, før du fjerner nogen del, der kan give adgang til ventilatoren.** Dette reducerer risikoen for personskade fra bevægelige dele.
13. **Når du fjerner fastklemt materiale eller servicerer maskinen, skal du sørge for, at afbryderknappen er slukket.** Uventet start af maskinen under fjernelse af fastklemt materiale eller servicering kan medføre alvorlig personskade.
14. **Indgående fremmedlegemer kan blokere luftkanalerne og belaste luftstrømme. Fjern eventuelle forhindringer i luftvejen, hvis blæse-/sugeevnen påvirkes.**
15. **Bær altid handsker under betjeningen.** Undgå at betjene maskinen med de bare hænder. Dette reducerer risikoen for skader på hænder og fingre.
16. **Brug denne maskine i jordhøjde, ikke på stiger eller andre ustabile underlag.**
17. **Når maskinen rammer en hård genstand, eller hvis der synes at være for store vibrationer, skal du inspicere maskinen for skader.**
18. **Sørg altid for, at ventilationsåbningerne holdes fri for snavs.**
19. **Rengør maskinen før opbevaring.**

GEM DENNE BRUGSANVISNING.

ADVARSEL: **LAD IKKE bekvemmelighed eller kendskab til produktet (opnået gennem gentagen brug) forhindre, at sikkerhedsforskrifterne for produktet nøje overholdes.**

MISBRUG eller forsømmelse af at følge de i denne brugsvejledning givne sikkerhedsforskrifter kan føre til, at De kommer alvorligt til skade.

Vigtige sikkerhedsinstruktioner for akkuen

1. **Læs alle instruktioner og advarselsmærkater på (1) akku-opladeren, (2) akkuen og (3) produktet, som anvender akku.**
2. **Adskil eller ændr ikke akkuen.** Det kan muligvis resultere i en brand, overdreven varme eller eksplosion.
3. **Hold straks op med anvendelsen, hvis brugstiden er blevet stærkt afkortet. Fortsat anvendelse kan resultere i risiko for overophedning, forbrændinger og endog eksplosion.**
4. **Hvis De har fået elektrolytvæske i øjnene, skal De straks skylle den ud med rent vand og derefter øjeblikkeligt søge lægehjælp. I modsat fald kan De miste synet.**
5. **Vær påpasselig med ikke at komme til at kortslutte akkuen:**
   (1) **Rør ikke ved terminalerne med noget ledende materiale.**
   (2) **Undgå at opbevare akkuen i en beholder sammen med andre genstande af metal, for eksempel søm, mønter og lignende.**
   (3) **Udsæt ikke akkuen for vand eller regn.**
   Kortslutning af akkuen kan forårsage en kraftig øgning af strømmen, overophedning, mulige forbrændinger og endog værktøjstop.
6. **Opbevar og brug ikke maskinen og akkuen på steder, hvor temperaturen muligvis kan nå eller overstige 50 °C.**
7. **Lad være med at brænde akkuen, selv ikke i tilfælde, hvor den har lidt alvorlig skade eller er fuldstændig udtjent. Akkuen kan eksplodere, hvis man forsøger at brænde den.**
8. **Slå ikke søm i, skær ikke i, knus, kast, tab ikke akkuen og stød ikke akkuen mod en hård genstand.** Sådan adfærd kan muligvis resultere i en brand, overdreven varme eller eksplosion.
9. **Anvend ikke en beskadiget akku.**
10. **De indbyggede litium-ion-batterier er underlagt lovkrav vedrørende farligt gods.**

Ved kommerciel transport, f.eks. af tredjeparts transportselskaber, skal særlige krav til forpakning og mærkning overholdes.
Ved forberedelse af udstyret til forsendelse skal du kontakte en ekspert i farligt gods. Overhold også eventuel mere detaljeret national lovgivning.
Tape eller tildæk åbne kontakter, og pak batteriet på en måde, så det ikke kan flytte sig rundt i pakningen.

11. **Når akkuen bortskaffes, skal du fjerne den fra maskinen og bortskaffe den på et sikkert sted. Følg de lokale love vedrørende bortskaffelsen af batterier.**
12. **Brug kun batterierne med de produkter, som Makita specificerer.** Hvis batterierne installeres i ikke-kompatible produkter, kan det medføre brand, kraftig varme, eksplosion eller udsivning af elektrolyt.
13. **Hvis maskinen ikke skal bruges i længere tid ad gangen, skal du fjerne batteriet fra maskinen.**
14. **Akkuen kan muligvis under og efter brug være varm, hvilket kan forårsage forbrændinger eller lavtemperaturforbrændinger. Vær påpasselig med håndtering af varme akkuer.**
15. **Rør ikke terminalen på maskinen straks efter brug, da den bliver varm nok til at forårsage forbrændinger.**
16. **Sørg for, at spåner, støv eller jord ikke sætter sig fast i akkuens terminaler, huller og riller.** Det kan forårsage opvarmning, antændelse, sprængning og funktionsfejl i maskinen eller akkuen, hvilket kan medføre forbrændinger eller personskade.
17. **Medmindre maskinen understøtter brugen i nærheden af elektriske højspændingsledninger, skal du ikke anvende akkuen i nærheden af elektriske højspændingsledninger.** Det kan muligvis medføre funktionsfejl på eller nedbrud af maskinen eller akkuen.
18. **Opbevar batteriet utilgængeligt for børn.**

GEM DENNE BRUGSANVISNING.

⚠*FORSIGTIG:* **Brug kun originale batterier fra Makita.** Brug af uoriginale Makita-batterier, eller batterier som er blevet ændret, kan muligvis medføre brud på batteriet, hvilket kan forårsage brand, personskade eller beskadigelse. Det ugyldiggør også Makita-garantien for Makita-maskinen og opladeren.

Tips til opnåelse af maksimal akku-levetid

1. **Oplad akkuen, inden den er helt afladet. Stop altid værktøjet, og oplad akkuen, hvis De bemærker, at værktøjeffekten er aftagende.**
2. **Genoplad aldrig en fuldt opladet akku. Overopladning vil afkorte akkuens levetid.**
3. **Oplad akkuen ved stuetemperatur ved 10 °C - 40 °C. Lad altid en varm akku få tid til at køle af, inden den oplades.**
4. **Når du ikke anvender akkuen, skal du fjerne den fra maskinen eller opladeren.**
5. **Oplad akkuen, hvis De ikke skal bruge den i længere tid (mere end seks måneder).**

BESKRIVELSE AF DELENE

Komponenter til blæsning
► Fig.1

1	Mundstykke	2	Blæserudgang
3	Sugeåbning	4	Afbryderknap
5	Hastighedsjusteringsarm	6	Havemundstykke *

* Ekstraudstyr

Komponenter til sugning
► Fig.2

1	Mundstykke	2	Sugeåbning
3	Blæserudgang	4	Støvpose *

* Ekstraudstyr

SAMLING

⚠*FORSIGTIG:* **Sørg altid for, at maskinen er slukket, og at akkuen er taget ud, før du udfører nogen form for arbejde på maskinen.**

Blæserenhed

Montering og afmontering af mundstykke

Ret fremspringene på mundstykket ind efter rillerne på blæserudgangen. Indsæt mundstykket i udgangsåbningen. Drej derefter mundstykket for at låse det på plads.
► Fig.3: **1.** Mundstykke **2.** Blæserudgang

Udfør monteringsproceduren i omvendt rækkefølge for at afmontere mundstykket.

Montering og afmontering af havemundstykke

Ekstraudstyr

Ret fremspringene på havemundstykket ind efter rillerne på blæserudgangen. Sæt havemundstykket ind i udgangsåbningen. Drej derefter havemundstykket for at låse det på plads.
► Fig.4: **1.** Havemundstykke **2.** Blæserudgang

Udfør monteringsproceduren i omvendt rækkefølge for at afmontere havemundstykket.

Montering og afmontering af børste/viskermundstykker

Ekstraudstyr

Sæt børstemundstykket eller viskermundstykket på en fleksibel slange, der kan udvides. Sæt endesamlingen på den udvidelige slange ind i blæserudgangen, og drej derefter samlingen for at låse slangen på plads.
► Fig.5: **1.** Børstemundstykke **2.** Viskermundstykke
3. Fleksibel slange, der kan udvides
4. Blæserudgang

For at afmontere sættet med mundstykke og slange skal du udføre monteringsproceduren i omvendt rækkefølge.

Montering og afmontering af langt mundstykke

Ekstraudstyr

Monter det lange mundstykke på samme måde som mundstykket. Udfør monteringsproceduren i omvendt rækkefølge for at afmontere det lange mundstykke.

Montering og afmontering af konisk mundstykke

Ekstraudstyr

Sæt først det koniske mundstykke på mundstykket, og monter derefter mundstykket på blæseren. For at afmontere det koniske mundstykke skal du udføre monteringsproceduren i omvendt rækkefølge.

Sugeenhed

Montering og afmontering af mundstykke

Ret fremspringene på mundstykket ind efter rillerne på sugeåbningen. Sæt mundstykket ind i indgangsåbningen. Drej derefter mundstykket for at låse det på plads.
► **Fig.6:** **1.** Mundstykke **2.** Sugeåbning

Udfør monteringsproceduren i omvendt rækkefølge for at afmontere mundstykket.

Montering og afmontering af støvpose

Ekstraudstyr

Ret fremspringene på støvposeindgangen ind efter rillerne på blæserudgangen. Sæt støvposens indgang ind i blæserudgangsåbningen. Drej derefter støvposeindgangen for at låse støvposen på plads.
► **Fig.7:** **1.** Støvposeindgang **2.** Blæserudgang

Udfør monteringsproceduren i omvendt rækkefølge for at afmontere støvposen.

Montering og afmontering af fleksible slangesæt

Ekstraudstyr

Vælg et fleksibelt slangesæt, der passer til din opgave. Saml et sæt med fleksibel slange, rør og mundstykke sammen, og sæt det derefter fast på blæserens sugeåbning ved hjælp af samlingen på samme måde som mundstykkesamlingen.
Hvis du vil have et fleksibelt slangesæt, der kan udvides, skal du sætte slangens endestykke ind i blæserens sugeåbning og derefter dreje samlingen for at låse slangen på plads.
► **Fig.8:** **1.** Sæt med fleksibel slange, rør og mundstykke **2.** Samling **3.** Fleksibelt slangesæt, der kan udvides **4.** Endesamling **5.** Sugeåbning

For at afmontere de fleksible slangesæt skal du udføre monteringsproceduren i omvendt rækkefølge.

FUNKTIONSBESKRIVELSE

⚠***FORSIGTIG:*** **Sørg altid for, at maskinen er slukket, og at akkuen er fjernet, før du justerer eller kontrollerer funktionen på maskinen.**

Isætning eller fjernelse af akkuen

⚠***FORSIGTIG:*** **Sluk altid for maskinen, før du monterer eller fjerner akkuen.**

⚠***FORSIGTIG:*** **Hold maskinen og akkuen fast, når du monterer eller fjerner akkuen.** Hvis du ikke holder maskinen og akkuen fast, kan de glide ud af dine hænder og resultere i skader på maskinen, akkuen og en personskade.

⚠***FORSIGTIG:*** **Installer altid akkuen helt, indtil den røde indikator ikke kan ses.** Ellers kan den falde ud af maskinen ved et uheld og forårsage personskade på dig eller personer i nærheden.

⚠***FORSIGTIG:*** **Brug ikke magt ved montering af akkuen.** Hvis akkuen ikke glider på plads uden problemer, betyder det, at den ikke sættes i på korrekt vis.

For at montere akkuen skal du justere tungen på akkuen med rillen i huset og skubbe den på plads. Indsæt den hele vejen, indtil den låses på plads med et lille klik. Hvis du kan se den røde indikator, som vist i figuren, er den ikke helt låst.

Akkuen fjernes ved, at den trækkes ud af maskinen, idet der skydes på knappen på forsiden af akkuen.
► **Fig.9:** **1.** Rød indikator **2.** Knap **3.** Akku

Indikation af den resterende batteriladning

Tryk på kontrolknappen på akkuen for at få vist den resterende batteriladning. Indikatorlampen lyser i nogle sekunder.
► **Fig.10:** **1.** Indikatorlamper **2.** Kontrolknap

Indikatorlamper			Resterende ladning
■ Tændt	□ Slukket	◪ Blinker	
■ ■ ■ ■			75% til 100%
■ ■ ■ □			50% til 75%
■ ■ □ □			25% til 50%
■ □ □ □			0% til 25%
◪ □ □ □			Genoplad batteriet.

Indikatorlamper			Resterende ladning
Tændt	Slukket	Blinker	
↑ ↓			Der er muligvis fejl i batteriet.

BEMÆRK: Afhængigt af brugsforholdene og den omgivende temperatur kan indikationen afvige en smule fra den faktiske ladning.

BEMÆRK: Den første indikatorlampe (længst mod venstre) vil blinke, når batteribeskyttelsessystemet aktiveres.

Beskyttelsessystem til maskinen/batteriet

Maskinen er udstyret med et beskyttelsessystem til maskinen/batteriet. Dette system afbryder automatisk strømmen til motoren for at forlænge maskinens og batteriets levetid. Maskinen stopper automatisk under brugen, hvis maskinen eller batteriet udsættes for et af følgende forhold:

Overbelastningsbeskyttelse

Når maskinen eller batteriet bruges på en måde, der får den/det til at trække en unormalt høj strøm, stopper maskinen automatisk. I denne situation skal du slukke for maskinen og stoppe den anvendelse, der fik maskinen til at blive overbelastet. Tænd derefter maskinen for at genstarte.

Beskyttelse mod overophedning

Hvis maskinen eller batteriet bliver overophedet, stopper maskinen automatisk. Lad i så fald maskinen og batteriet køle af, før der tændes for maskinen igen.

Beskyttelse mod overafladning

Hvis batteriladningen ikke er tilstrækkelig, stopper maskinen automatisk. Fjern i så fald batteriet fra maskinen, og lad batteriet op.

Beskyttelse mod andre årsager

Beskyttelsessystemet er også designet til andre årsager, der kan beskadige maskinen og gør det muligt for maskinen at stoppe automatisk. Benyt følgende fremgangsmåde for at fjerne årsagerne, når maskinen er blevet midlertidigt stoppet eller stoppet under betjening.

1. Sluk for maskinen, og tænd den igen for at genstarte.
2. Oplad batteriet/batterierne, eller udskift det/dem med genopladet/genopladede batteri/batterier.
3. Lad maskinen og batteriet/batterierne køle af.

Hvis der ikke kan findes nogen forbedring ved at gendanne beskyttelsessystemet, skal det lokale Makita-servicecenter kontaktes.

Afbryderbetjening

***ADVARSEL:* Før akkuen sættes i maskinen, skal du altid kontrollere, at afbryderknappen fungerer korrekt og vender tilbage til "FRA"-stillingen, når du slipper den.**

Tryk på afbryderknappen for at starte maskinen. Hastigheden øges, når du trykker hårdere på afbryderknappen. Slip afbryderknappen for at stoppe.

► **Fig.11:** **1.** Afbryderknap

Hastighedsjusteringsarm

Hastigheden kan ændres ved at flytte hastighedsjusteringsarmen til en given talindstilling fra 1 til 3.
Højere hastighed opnås, når du sænker armen, så tallet "3" vises i hastighedsindikatorvinduet. Skub armen op for at få vist tallet "1" for lavere hastighed.

Se tabellen over hastighedsindstillinger som følger. Sørg for, at hastighedsjusteringsarmen er indstillet til den korrekte position før brug.

► **Fig.12:** **1.** Hastighedsjusteringsarm
2. Hastighedsindikatorvindue

Tabel over hastighedsindstillinger

Tal	Hastighed
3	Høj
2	Medium
1	Lav

***BEMÆRKNING:* Når du flytter hastighedsjusteringsarmen, skal du sørge for at slippe afbryderknappen helt. Ellers kan maskinen blive beskadiget.**

Funktion til forhindring af utilsigtet genstart

Selvom du monterer akkuen, mens du trykker på afbryderknappen, starter maskinen ikke. For at starte maskinen skal du først slippe afbryderknappen og derefter trykke på afbryderknappen igen.

ANVENDELSE

***FORSIGTIG:* Placer ikke maskinen på jorden mens den er tændt.** Sand eller støv kan muligvis komme ind i sugeåbningen og medføre en funktionsfejl eller personskade.

Blæsning

***FORSIGTIG:* Når der udføres blæserbetjening, skal du sørge for at fjerne støvposen fra maskinen, og montere mundstykket på plads for blæsning.**

Hold godt fast i maskinen med én hånd og udfør blæsningen ved at bevæge den langsomt rundt. Når der blæses omkring

en bygning, stor sten eller et køretøj, skal du rette mundstykket væk fra dem. Når du udfører arbejde i et hjørne, skal du starte fra hjørnet og derefter flytte til et åbent område.

Blæsning med mundstykke
► **Fig.13**

Blæsning med havemundstykke (ekstraudstyr)
► **Fig.14**

Sugebetjening

⚠***FORSIGTIG:*** **Når der udføres sugebetjening, skal du sørge for at montere støvposen og mundstykket på maskinen.**

⚠***FORSIGTIG:*** **Inspicér hyppigt støvposen for slitage eller forringelse.**

⚠***FORSIGTIG:*** **Sørg for at fastgøre støvposens fastgørelsesmiddel, før maskinen anvendes.**

⚠***FORSIGTIG:*** **Sluk altid for maskinen, før du åbner eller fastgør støvposens fastgørelsesmiddel.**

BEMÆRKNING: **Når der udføres sugebetjening, skal du ikke anvende havemundstykket.** De opsugede materialer kan muligvis blive tilstoppet og forårsage en funktionsfejl på maskinen.

BEMÆRKNING: **Sørg for at våde materialer som fx våde blade, og fremmedlegemer som fx store træspåner, metaller, glas, småsten osv. ikke suges ind i maskinen.** Ellers kan der opstå en funktionsfejl.

BEMÆRKNING: **Tøm støvposen, før den bliver fuld.** Ellers kan der opstå en funktionsfejl.

* Støvpose og havemundstykke fås som ekstraudstyr.

Hold maskinen med begge hænder. Under anvendelse af maskinen skal du justere afbryderknappen, så sugestyrken passer til arbejdsstedet og -forholdene.
► **Fig.15**

Tøm støvposen, før den bliver fuld, ved at tage støvposen ud af maskinen og derefter fjerne fastgørelsesmidlet.
► **Fig.16: 1.** Fastgørelsesmiddel

VEDLIGEHOLDELSE

⚠***FORSIGTIG:*** **Sørg altid for, at maskinen er slukket, og at akkuen er fjernet, før du forsøger at udføre eftersyn eller vedligeholdelse.**

For at opretholde produktets SIKKERHED og PÅLIDELIGHED må reparation, vedligeholdelse eller justering kun udføres af et autoriseret Makita servicecenter eller fabriksservicecenter med anvendelse af Makita reservedele.

Rengøring af maskinen

Rengør maskinen ved at aftørre støv med en tør klud eller en klud, der er dyppet i sæbevand og vredet.

BEMÆRKNING: **Anvend aldrig benzin, rensebenzin, fortynder, alkohol og lignende. Det kan medføre misfarvning, deformering eller revner.**

Fjern støv eller snavs fra sugeåbningerne.
► **Fig.17: 1.** Sugeåbning

FEJLFINDING

Inden du beder om reparation, skal du først udføre din egen inspektion. Hvis du opdager et problem, som ikke er forklaret i brugsanvisningen, må du ikke forsøge at skille maskinen ad. Henvend dig i stedet til et autoriseret Makita servicecenter, og brug altid Makita-reservedele til reparationer.

Unormal tilstand	Sandsynlig årsag (fejl)	Afhjælpning
Motoren kører ikke.	Akkuen er ikke indsat.	Indsæt akkuen.
	Problem med batteriet (for lav spænding)	Genoplad batteriet. Udskift batteriet, hvis genopladning ikke er effektiv.
	Drevsystemet fungerer ikke korrekt.	Kontakt det lokale autoriserede servicecenter for reparation.
Motoren holder op med at køre efter kort tids brug.	Batteriets opladningsniveau er for lavt.	Genoplad batteriet. Udskift batteriet, hvis genopladning ikke er effektiv.
	Overophedning.	Hold op med at bruge maskinen, så den kan køle af.
Maskinen når ikke den maksimale hastighed.	Batteriet er indsat forkert.	Indsæt akkuen som beskrevet i denne brugervejledning.
	Batteriladningen falder.	Genoplad batteriet. Udskift batteriet, hvis genopladning ikke er effektiv.
	Drevsystemet fungerer ikke korrekt.	Kontakt det lokale autoriserede servicecenter for reparation.
Unormal vibration: ⇨ Stop maskinen med det samme!	Drevsystemet fungerer ikke korrekt.	Kontakt det lokale autoriserede servicecenter for reparation.
Motor kan ikke stoppe: ⇨ Fjern batteriet med det samme!	Elektrisk eller elektronisk fejlfunktion.	Fjern batteriet, og kontakt det lokale autoriserede servicecenter for reparation.

EKSTRAUDSTYR

⚠*FORSIGTIG:* **Det følgende tilbehør og ekstraudstyr anbefales til brug med dit Makita-produkt, der er beskrevet i denne brugsanvisning.** Brugen af andet tilbehør eller ekstraudstyr kan medføre risiko for personskade. Brug kun ekstraudstyr eller tilbehør til det formål, det er beregnet til.

Hvis De behøver hjælp ved valg af tilbehør eller ønsker yderligere informationer, bedes De kontakte Deres lokale Makita servicecenter.

- Mundstykke
- Havemundstykke
- Støvpose
- Langt mundstykke
- Børstemundstykke
- Viskermundstykke
- Konisk mundstykke-sæt
- Fleksibel slange-sæt
- Original Makita-akku og oplader

BEMÆRK: Nogle ting på denne liste kan være inkluderet i produktpakken som standardtilbehør. De kan være forskellige fra land til land.

SPECIFIKĀCIJAS

Modelis:		UB002G
Veiktspēja	Gaisa plūsma *1	0–3,6 m^3/min
	Gaisa plūsmas ātrums (vidējais) *2	0–81 m/s
	Gaisa plūsmas ātrums (maksimālais) *2	0–99 m/s
Kopējais garums *3		516 mm
Nominālais spriegums		Līdzstrāva 36 V–40 V maks.
Neto svars	*4	1,3 kg
	*5	2,0–3,5 kg

*1 Bez uzgaļiem

*2 Ar uzgali

*3 Ar uzgali un akumulatora kasetni BL4040, bez putekļu maisa

*4 Svars bez papildu piederumiem un akumulatora kasetnes(-ēm)

*5 Svars var atšķirties atkarībā no papildierīces(-ēm), tostarp akumulatora kasetnes. Tabulā ir attēlota vieglākā un smagākā kombinācija.

- Nepārtrauktās izpētes un izstrādes programmas dēļ šeit uzrādītās specifikācijas var tikt mainītas bez brīdinājuma.
- Atkarībā no valsts specifikācijas var atšķirties.

Piemērotā akumulatora kasetne un lādētājs

Akumulatora kasetne	BL4020* / BL4025* / BL4040* / BL4040F* / BL4050F / BL4080F *: Ieteicamais akumulators
Lādētājs	DC40RA / DC40RB / DC40RC / DC40WA / BCC01 / BCC02

- Daži no iepriekš norādītajiem lādētājiem un akumulatora kasetnēm var nebūt pieejami atkarībā no jūsu mītnes reģiona.

⚠***BRĪDINĀJUMS:*** **Izmantojiet vienīgi iepriekš norādītās akumulatora kasetnes un lādētājus.** Cita tipa akumulatora kasetņu un lādētāju izmantošana var radīt traumu un/vai aizdegšanās risku.

Simboli

Tālāk ir attēloti simboli, kas var attiekties uz darbarīka lietošanu. Pirms darbarīka izmantošanas pārliecinieties, vai pareizi izprotat to nozīmi.

⚠	Esiet īpaši rūpīgs un uzmanīgs.
	Izlasiet lietošanas rokasgrāmatu.
	Netuviniet rokas rotējošām daļām.
	Gari mati var iekerties.
	Neļaujiet nevienam atrasties darba vietas tuvumā.
	Izmantojiet acu un ausu aizsargus.
	Nepakļaujiet mitruma iedarbībai.
	Šim izstrādājumam ir piemērots parauga akumulators.

Ni-MH Li-ion	Tikai ES valstīm Tā kā šajā aprīkojumā ir bīstamas sastāvdaļas, elektrisko un elektronisko iekārtu, akumulatoru un bateriju atkritumi var negatīvi ietekmēt apkārtējo vidi un cilvēka veselību. Elektroierīces, elektroniskās ierīces un akumulatorus nedrīkst izmest kopā ar mājsaimniecības atkritumiem! Saskaņā ar Eiropas direktīvu par elektrisko un elektronisko iekārtu atkritumiem, akumulatoriem un baterijām, kā arī akumulatoru un bateriju atkritumiem un šīs direktīvas pielāgošanu valsts tiesību aktiem elektrisko un elektronisko iekārtu, bateriju un akumulatoru atkritumi ir jāglabā atsevišķi un jānogādā uz sadzīves atkritumu dalītās savākšanas vietu, ievērojot attiecīgos vides aizsardzības noteikumus. Par to liecina uz iekārtas redzams simbols ar pārsvītrotu atkritumu konteineru uz riteņiem.
L_{WA} dB	Garantētais skaņas jaudas līmenis saskaņā ar ES Direktīvu par troksni ārpus telpām.
L_{WA}	Skaņas jaudas līmenis saskaņā ar Austrālijas NSW trokšņu kontroles noteikumiem

Paredzētā lietošana

Šis darbarīks ir paredzēts pūšanai un putekļu sūkšanai.

Trokšņa līmenis

Tipiskais A svērtais trokšņa līmenis noteikts saskaņā ar EN62841-1:

Ar uzgali
Darba režīms: darbība bez slodzes (pūšana)
Skaņas spiediena līmeni (L_{pA}): 84 dB (A)
Skaņas jaudas līmeni (L_{WA}): 92 dB (A)
Mainīgums (K): 3 dB (A)

Ar uzgali
Darba režīms: darbība bez slodzes (sūkšana)
Skaņas spiediena līmeni (L_{pA}): 87 dB (A)
Skaņas jaudas līmeni (L_{WA}): 95 dB (A)
Mainīgums (K): 3 dB (A)

Tipveida A izsvarotais skaņas līmenis noteikts saskaņā ar standartu EN IEC 62841-4-6:

Ar uzgali darbam dārzā
Darba režīms: darbība bez slodzes (pūšana)
Skaņas spiediena līmeni (L_{pA}): 81 dB (A)
Mainīgums (K): 3 dB (A)
Skaņas jaudas līmeni (L_{WA}): 91 dB (A)
Mainīgums (K): 2,0 dB (A)

PIEZĪME: Paziņotā trokšņa emisijas vērtība noteikta atbilstoši standarta pārbaudes metodei, un to var izmantot, lai salīdzinātu vienu darbarīku ar citu.

PIEZĪME: Paziņoto trokšņa emisijas vērtību arī var izmantot iedarbības sākotnējā novērtējumā.

⚠BRĪDINĀJUMS: **Lietojiet ausu aizsargus.**

⚠BRĪDINĀJUMS: **Trokšņa emisija patiesos darba apstākļos var atšķirties no paziņotās vērtības atkarībā no darbarīka izmantošanas veida un jo īpaši atkarībā no apstrādājamā materiāla veida.**

⚠BRĪDINĀJUMS: **Lai aizsargātu lietotāju, nosakiet drošības pasākumus, kas pamatoti ar iedarbību reālos darba apstākļos (ņemot vērā visus ekspluatācijas cikla posmus, piemēram, laiku, kamēr darbarīks ir izslēgts un kad darbojas tukšgaitā, kā arī palaides laiku).**

Vibrācija

Vibrācijas kopējā vērtība (trīsasu vektora summa) noteikta atbilstoši EN62841-1:

Ar uzgali
Darba režīms: darbība bez slodzes (pūšana)
Vibrācijas izmete (a_h): 2,5 m/s^2 vai mazāk
Mainīgums (K): 1,5 m/s^2

Ar uzgali
Darba režīms: darbība bez slodzes (sūkšana)
Vibrācijas izmete (a_h): 2,5 m/s^2 vai mazāk
Mainīgums (K): 1,5 m/s^2

Vibrācijas kopējā vērtība (trīsasu vektora summa) noteikta atbilstošiEN IEC 62841-4-6:

Ar uzgali darbam dārzā
Darba režīms: darbība bez slodzes (pūšana)
Vibrācijas izmete (a_h): 2,5 m/s^2 vai mazāk
Mainīgums (K): 1,5 m/s^2

PIEZĪME: Paziņotā kopējā vibrācijas vērtība noteikta atbilstoši standarta pārbaudes metodei, un to var izmantot, lai salīdzinātu vienu darbarīku ar citu.

PIEZĪME: Paziņoto kopējo vibrācijas vērtību arī var izmantot iedarbības sākotnējā novērtējumā.

⚠BRĪDINĀJUMS: **Vibrācijas emisija patiesos darba apstākļos var atšķirties no paziņotās vērtības atkarībā no darbarīka izmantošanas veida un jo īpaši atkarībā no apstrādājamā materiāla veida.**

⚠BRĪDINĀJUMS: **Lai aizsargātu lietotāju, nosakiet drošības pasākumus, kas pamatoti ar iedarbību reālos darba apstākļos (ņemot vērā visus ekspluatācijas cikla posmus, piemēram, laiku, kamēr darbarīks ir izslēgts un kad darbojas tukšgaitā, kā arī palaides laiku).**

Atbilstības deklarācijas

Tikai Eiropas valstīm

Atbilstības deklarācijas šajā lietošanas rokasgrāmatā ir iekļautas kā A pielikums.

DROŠĪBAS BRĪDINĀJUMI

Vispārīgi elektrisko darbarīku drošības brīdinājumi

⚠*BRĪDINĀJUMS* **Izlasiet visus drošības brīdinājumus, norādījumus un tehniskos datus un izpētiet ilustrācijas, kas iekļautas šā elektriskā darbarīka komplektā.** Neievērojot visus tālāk minētos noteikumus, iespējams elektriskās strāvas trieciena, aizdegšanās un/vai smagu traumu risks.

Glabājiet visus brīdinājumus un norādījums, lai varētu tajos ieskatīties turpmāk.

Termins „elektrisks darbarīks" brīdinājumos attiecas uz tādu elektrisko darbarīku, ko darbina ar elektrību (ar vadu), vai tādu, ko darbina ar akumulatoru (bez vada).

Bezvadu dārza pūtēja/sūcēja drošības brīdinājumi

1. **Neizmantojiet ierīci sliktos laikapstākļos, jo īpaši laikā, kad iespējams zibens.** Tādējādi samazinās zibens trieciena risks.
2. **Regulāri pārbaudiet, vai gružu savācējs nav nodilis vai nolietojies.** Nodilis vai nolietojies gružu savācējs var palielināt traumu risku.
3. **Izmantojiet acu un ausu aizsargus.** Atbilstošs aizsargaprīkojums samazina fizisku ievainojumu risku.
4. **Strādājot ar ierīci, vienmēr valkājiet neslīdošus aizsargapavus. Nelietojiet ierīci, ja kājās nav apavu vai valkājat atvērtas sandales.** Tādējādi samazināsiet kāju traumu risku.
5. **Nevalkājiet vaļīgu apģērbu vai tādus aksesuārus kā šalles, krelles, ķēdītes, kaklasaites u.c., ko var ierauts gaisa ieplūdes atverēs. Sasieniet vai apsedziet garus matus, lai nodrošinātu, ka tie netiktu ierauti gaisa ieplūdes atverēs.** Ja kāds no šiem aksesuāriem tiek ierauts gaisa ieplūdes atverēs, palielinās traumu risks.
6. **Strādājot ar šo ierīci, neļaujiet tuvumā atrasties nepiederošām personām.** Izmesti **gruži** var palielināt traumu risku.
7. **Nelietojiet ierīci sūkšanas režīmā, ja nav uzstādīts gružu savācējs.** Izmesti priekšmeti var palielināt traumu risku.
8. **Nekad nevērsiet pūtēja uzgali pret cilvēkiem vai dzīvniekiem vai arī pret logiem. Strādājiet īpaši uzmanīgi, pūšot gružus pie masīviem, cietiem priekšmetiem, piemēram, kokiem, automobiļiem un sienām, kas var izraisīt gružu atlēkšanu.** Izsviesti priekšmeti var sabojāt īpašumu un palielināt traumu risku.
9. **Neizmantojiet ierīci, lai savāktu vai pūstu degošus vai dūmojošus priekšmetus, piemēram, cigaretes, sērkociņus vai karstus pelnus.** Šādi aizdegšanās avoti var palielināt ugunsgrēka risku.
10. **Nesūciet ūdeni vai citus šķidrumus un neiegremdējiet nevienu ierīces daļu šķidrumā.** Ja darbarīkā iekļūst ūdens, var palielināties elektriskās strāvas trieciena rašanās risks.
11. **Nesūciet akmeņus, granti, metāla daļas vai stikla šķembas.** Tā var sabojāt ventilatora ratu un palielināt traumu risku.
12. **Nepieskarieties ventilatoram, kamēr tas ir kustībā. Izslēdziet ierīci un nogaidiet, līdz ventilators apstājas, un tikai pēc tam noņemiet jebkuru daļu, kas ļauj piekļūt ventilatoram.** Tādējādi samazinās kustīgo daļu izraisīts traumu risks.
13. **Tīrot iestrēgušu materiālu vai veicot ierīces apkopi, pārliecinieties, vai barošanas slēdzis ir izslēgts.** Negaidīta ierīces ieslēgšanās apkopes vai iestrēgušu materiālu tīrīšanas laikā var izraisīt nopietnas traumas.
14. **Iesūktie svešķermeņi var aizsprostot gaisa kanālus un apgrūtināt gaisa plūsmu. Ja pūšanas/sūkšanas jauda pavājinās, iztīriet visus šķēršļus gaisa ceļā.**
15. **Darba laikā vienmēr valkājiet cimdus.** Nestrādājiet ar ierīci ar kailām rokām. Tādējādi samazināsiet roku un pirkstu traumu risku.
16. **Lietojiet šo ierīci zemes līmenī, nevis uz kāpnēm vai nestabiliem balstiem.**
17. **Ja ierīce saduras ar cietu priekšmetu vai ja ir jūtama palielināta vibrācija, pārbaudiet, vai ierīce nav bojāta.**
18. **Vienmēr nodrošiniet, lai ventilācijas atverēs nebūtu netīrumu.**
19. **Notīriet ierīci pirms novietošanas glabāšanai.**

SAGLABĀJIET ŠOS NORĀDĪJUMUS.

⚠*BRĪDINĀJUMS:* **NEPIEĻAUJIET to, ka labu iemaņu vai izstrādājuma labas pārzināšanas (darbarīku atkārtoti ekspluatējot) rezultātā vairs stingri neievērojat šī izstrādājuma drošības noteikumus.**

NEPAREIZI LIETOJOT darbarīku vai neievērojot šajā instrukciju rokasgrāmatā minētos drošības noteikumus, var tikt gūtas smagas traumas.

Svarīgi drošības norādījumi par akumulatora kasetni

1. **Pirms akumulatora lietošanas izlasiet visus norādījumus un brīdinājumus, kuri attiecas uz (1) akumulatora lādētāju, (2) akumulatoru un (3) ierīci, kurā tiek izmantots akumulators.**
2. **Akumulatora kasetni nedrīkst ne pārveidot, ne izjaukt.** Citādi var tikt izraisīta aizdegšanās, pārmērīgs karstums vai sprādziens.
3. **Ja akumulatora darbības laiks kļuva ievērojami īsāks, nekavējoties pārtrauciet to izmantot. Citādi, tas var izraisīt pārkarsējumu, uzliesmojumu vai pat sprādzienu.**
4. **Ja elektrolīts nonāk acīs, izskalojiet tās ar tīru ūdens un nekavējoties griezieties pie ārsta. Tas var izraisīt redzes zaudēšanu.**
5. **Neradiet īssavienojumu akumulatora kasetnē:**
   (1) **Nepieskarieties spailēm ar elektrību vadošiem materiāliem.**

(2) **Neuzglabājiet akumulatoru kasetni kopā ar citiem metāla priekšmetiem, tādiem kā naglas, monētas u. c.**

(3) **Nepakļaujiet akumulatora kasetni ūdens vai lietus iedarbībai.**

Akumulatora īssavienojums var radīt spēcīgu strāvas plūsmu, pārkaršanu, uzliesmojumu un pat sabojāt akumulatoru.

6. **Neglabājiet un neizmantojiet darbarīku un akumulatora kasetni vietās, kur temperatūra var sasniegt vai pārsniegt 50 °C (122 °F).**
7. **Nededziniet akumulatora kasetni, pat ja tā ir stipri bojāta vai pilnībā nolietota. Akumulatora kasetne ugunī var eksplodēt.**
8. **Akumulatora kasetni nedrīkst naglot, griezt, saspiest, mest vai nomest, kā arī pa to nedrīkst sist ar cietu priekšmetu.** Šādas darbības var izraisīt aizdegšanos, pārmērīgu karstumu vai sprādzienu.
9. **Neizmantojiet bojātu akumulatoru.**
10. **Uz izmantotajiem litija jonu akumulatoriem attiecas likumdošanas prasības par bīstamiem izstrādājumiem.**
    Komerciālā transportēšanā, ko veic, piemēram, trešās puses, transporta uzņēmumi, jāievēro uz iesaiņojuma un marķējuma norādītās īpašās prasības.
    Lai izstrādājumu sagatavotu nosūtīšanai, jāsazinās ar bīstamo materiālu speciālistu. Ievērojiet arī citus attiecināmos valsts normatīvus.
    Vaļējus kontaktus nosedziet ar līmlenti vai citādi pārklājiet, bet akumulatoru iesaiņojiet tā, lai sainī tas nevarētu izkustēties.
11. **Lai utilizētu akumulatora kasetni, izņemiet to no darbarīka un likvidējiet drošā vietā. Ievērojiet vietējos noteikumus par akumulatora likvidēšanu.**
12. **Izmantojiet šos akumulatorus tikai ar izstrādājumiem, kurus norādījis Makita.** Ievietojot šos akumulatorus nesaderīgos izstrādājumos, var rasties ugunsgrēks, pārmērīgs karstums, tie var uzsprāgt vai no tiem var iztecēt elektrolīts.
13. **Ja darbarīks netiks lietots ilgu laiku, no tā jāizņem akumulators.**
14. **Lietošanas laikā vai pēc tās akumulatora kasetne var uzkrāt siltumu, kas var izraisīt apdegumus vai zemas temperatūras apdegumus. Ar karstu akumulatora kasetni apejieties rūpīgi.**
15. **Nepieskarieties darbarīka izvadam uzreiz pēc lietošanas, jo tas var būt sakarsis un izraisīt apdegumus.**
16. **Neļaujiet akumulatora kasetnes spailēs, atverēs un rievās uzkrāties skaidām, putekļiem vai netīrumiem.** Tas var izraisīt sasilšanu, aizdegšanos, sprādzienu un instrumenta vai akumulatora kasetnes nepareizu darbību, un lietotājs var gūt apdegumus vai ievainojumus.
17. **Neizmantojiet akumulatora kasetni augstsprieguma līniju tuvumā, izņemot gadījumus, kad darbarīks ir piemērots lietošanai augstsprieguma līniju tuvumā.** Citādi darbarīks vai akumulatora kasetne var sākt darboties nepareizi vai tikt sabojāti.
18. **Glabājiet akumulatoru bērniem nepieejamā vietā.**

SAGLABĀJIET ŠOS NORĀDĪJUMUS.

⚠*UZMANĪBU:* **Lietojiet tikai oriģinālos Makita akumulatorus.** Ja lietojat neoriģinālus Makita akumulatorus vai pārveidotus akumulatorus, tie var uzsprāgt un izraisīt aizdegšanos, traumas un materiālos zaudējumus. Tiks anulēta arī Makita darbarīka un lādētāja garantija.

Ieteikumi akumulatora kalpošanas laika pagarināšanai

1. **Uzlādējiet akumulatora kasetni, pirms tā ir pilnībā izlādējusies. Vienmēr, kad ievērojat, ka darbarīka darba jauda zudusi, apturiet darbarīku un uzlādējiet akumulatora kasetni.**
2. **Nekad neuzlādējiet pilnībā uzlādētu akumulatora kasetni. Pārmērīga uzlāde saīsina akumulatora kalpošanas laiku.**
3. **Uzlādējiet akumulatora kasetni istabas temperatūrā 10 °C - 40 °C. Karstai akumulatora kasetnei pirms uzlādes ļaujiet atdzist.**
4. **Kad akumulatora kasetne netiek izmantota, izņemiet to no darbarīka vai lādētāja.**
5. **Uzlādējiet litija jonu akumulatora kasetni, ja to ilgstoši nelietosit (vairāk nekā sešus mēnešus).**

DETAĻU APRAKSTS

Pūšanas daļas
► Att.1

1	Uzgalis	2	Pūšanas atvere
3	Iesūkšanas atvere	4	Slēdža mēlīte
5	Ātruma regulēšanas svira	6	Uzgalis darbam dārzā*

* Papildu piederums

Sūkšanas daļas
► Att.2

1	Uzgalis	2	Iesūkšanas atvere
3	Pūšanas atvere	4	Putekļu maiss*

* Papildu piederums

MONTĀŽA

⚠*UZMANĪBU:* **Pirms darbarīka regulēšanas vai apkopes vienmēr pārliecinieties, ka tas ir izslēgts un akumulatora kasetne ir izņemta.**

Pūtēja mezgls

Uzgaļa uzstādīšana un noņemšana

Savietojiet uzgaļa izvirzījumus ar rievām uz pūšanas atveres. Ievietojiet uzgali pūšanas atverē. Pēc tam pagrieziet uzgali, lai to nofiksētu vietā.
► **Att.3:** **1.** Uzgalis **2.** Pūšanas atvere

Lai noņemtu uzgali, iepriekš aprakstītās darbības izpildiet pretējā secībā.

Uzgaļa darbam dārzā uzstādīšana un noņemšana

Papildu piederumi

Savietojiet uzgaļa darbam dārzā izvirzījumus ar rievām uz pūšanas atveres. Ievietojiet pūšanas atverē uzgali darbam dārzā. Pēc tam pagrieziet uzgali darbam dārzā, lai nofiksētu to vietā.
► **Att.4:** **1.** Uzgalis darbam dārzā **2.** Pūšanas atvere

Lai noņemtu dārza uzgali, iepriekš aprakstītās darbības izpildiet pretējā secībā.

Sukas/slaucītāja uzgaļu uzstādīšana un noņemšana

Papildu piederumi

Piestipriniet sukas uzgali vai slaucītāja uzgali izbīdāmajai lokanajai šļūtenei. Ievietojiet izbīdāmās šļūtenes gala savienojumu pūšanas atverē un pēc tam pagrieziet savienojumu, lai nofiksētu šļūteni vietā.
► **Att.5:** **1.** Sukas uzgalis **2.** Slaucītāja uzgalis **3.** Izbīdāmā lokanā šļūtene **4.** Pūšanas atvere

Lai noņemtu uzgaļa un šļūtenes komplektu, veiciet uzstādīšanas darbības pretējā secībā.

Garā uzgaļa uzstādīšana un noņemšana

Papildu piederumi

Uzstādiet garo uzgali, izpildot tās pašas darbības, kas aprakstītas uzgaļa uzstādīšanai. Lai noņemtu garo uzgali, veiciet uzstādīšanas darbības pretējā secībā.

Konusveida uzgaļa uzstādīšana un noņemšana

Papildu piederumi

Vispirms pievienojiet konusveida uzgali pie uzgaļa, pēc tam šo uzgali uzstādiet uz pūtēja. Lai noņemtu konusveida uzgali, veiciet uzstādīšanas darbības pretējā secībā.

Sūcēja mezgls

Uzgaļa uzstādīšana un noņemšana

Savietojiet uzgaļa izvirzījumus ar rievām uz sūkšanas atveres. Ievietojiet uzgali sūkšanas atverē. Pēc tam pagrieziet uzgali, lai to nofiksētu vietā.
► **Att.6:** **1.** Uzgalis **2.** Iesūkšanas atvere

Lai noņemtu uzgali, iepriekš aprakstītās darbības izpildiet pretējā secībā.

Putekļu maisa uzstādīšana un noņemšana

Papildu piederumi

Savietojiet putekļu maisa ieplūdes atveres izvirzījumus ar rievām uz pūšanas atveres. Ievietojiet putekļu maisa ieplūdes atveri pūšanas atverē. Pēc tam pagrieziet putekļu maisa ieplūdes atveri, lai nofiksētu putekļu maisu vietā.
► **Att.7:** **1.** Putekļu maisa ieplūdes atvere **2.** Pūšanas atvere

Lai noņemtu putekļu maisu, izpildiet uzstādīšanas darbības pretējā secībā.

Lokano šļūteņu komplektu uzstādīšana un noņemšana

Papildu piederumi

Izvēlieties savam lietojumam atbilstošu lokanās šļūtenes komplektu.
Samontējiet kopā lokanās šļūtenes, caurules un uzgaļa komplektu, pēc tam piestipriniet to pie pūtēja iesūkšanas atveres, izmantojot savienojumu tādā pašā veidā kā uzgaļa mezglam.
Izbīdāmās lokanās šļūtenes komplektam ievietojiet šļūtenes gala savienojumu pūtēja sūkšanas atverē un pēc tam pagrieziet savienojumu, lai nofiksētu šļūteni vietā.
► **Att.8:** **1.** Lokanās šļūtenes, caurules un uzgaļa komplekts **2.** Savienojums **3.** Izbīdāmās lokanās šļūtenes komplekts **4.** Gala savienojums **5.** Iesūkšanas atvere

Lai noņemtu lokano šļūteņu komplektus, izpildiet uzstādīšanas darbības pretējā secībā.

FUNKCIJU APRAKSTS

⚠*UZMANĪBU:* **Pirms darbarīka regulēšanas vai tā darbības pārbaudīšanas vienmēr pārliecinieties, ka tas ir izslēgts un akumulatora kasetne ir atvienota.**

Akumulatora kasetnes uzstādīšana un izņemšana

⚠*UZMANĪBU:* **Pirms akumulatora kasetnes uzstādīšanas vai izņemšanas vienmēr izslēdziet ierīci.**

⚠*UZMANĪBU:* **Uzstādot vai izņemot akumulatora kasetni, cieši satveriet darbarīku un akumulatora kasetni.** Ja darbarīks un akumulatora kasetne netiek turēti cieši, tie var izkrist no rokām, šādi radot akumulatora kasetnes bojājumus vai izraisot traumas.

⚠*UZMANĪBU:* **Akumulatora kasetni vienmēr ievietojiet līdz galam, lai nav redzams sarkanas krāsas indikators.** Citādi akumulators var nejauši izkrist no ierīces un radīt jums vai apkārtējiem traumas.

⚠*UZMANĪBU:* **Neievietojiet akumulatora kasetni ar spēku.** Ja kasetne neslīd ietvarā viegli, tā nav pareizi ielikta.

Lai uzstādītu akumulatora kasetni, salāgojiet akumulatora kasetnes mēlīti ar rievu ietvarā un iebīdiet to vietā. Ievietojiet to līdz galam, līdz tā ar klikšķi nofiksējas. Ja redzams attēlā parādītais sarkanas krāsas indikators, tas nozīmē, ka tas nav pilnīgi nofiksēts.

Lai izņemtu akumulatora kasetni, virziet to prom no ierīces, vienlaikus bīdot pogu kasetnes priekšpusē.

► **Att.9:** **1.** Sarkanas krāsas indikators **2.** Poga **3.** Akumulatora kasetne

Atlikušās akumulatora jaudas indikators

Nospiediet akumulatora kasetnes pārbaudes pogu, lai pārbaudītu akumulatora atlikušo uzlādes līmeni. Indikatori iedegsies uz dažām sekundēm.

► **Att.10:** **1.** Indikatora lampas **2.** Pārbaudes poga

Indikatora lampas			Atlikusī jauda
Iededzies	Izslēgts	Mirgo	
■ ■ ■ ■			No 75% līdz 100%
■ ■ ■ □			No 50% līdz 75%
■ ■ □ □			No 25% līdz 50%
■ □ □ □			No 0% līdz 25%
◪ □ □ □			Uzlādējiet akumulatoru.

Indikatora lampas			Atlikusī jauda
Iededzies	Izslēgts	Mirgo	
■ ■ □ □ ↑ ↓ □ □ ■ ■			Iespējama akumulatora kļūme.

PIEZĪME: Reālā jauda var nedaudz atšķirties no norādītās atkarībā no lietošanas apstākļiem un apkārtējās temperatūras.

PIEZĪME: Akumulatora aizsardzības sistēmas darbības laikā mirgo pirmais (kreisais malējais) indikators.

Darbarīka/akumulatora aizsardzības sistēma

Ierīce ir aprīkota ar ierīces/akumulatora aizsardzības sistēmu. Šī sistēma automātiski izslēdz motora barošanu, tādējādi pagarinot ierīces un akumulatora darbmūžu. Lietošanas laikā darbarīks automātiski pārstās darboties, ja darbarīku vai akumulatoru pakļaus kādam no tālāk minētajiem apstākļiem.

Aizsardzība pret pārslodzi

Ja ierīci vai akumulatoru lieto tā, ka tas patērē pārmērīgi lielu strāvas daudzumu, ierīce automātiski pārstāj darboties. Šādā gadījumā izslēdziet ierīci un pārtrauciet darbību, kas izraisīja pārslodzi. Pēc tam atkal ieslēdziet ierīci, lai atsāktu darbu.

Aizsardzība pret pārkaršanu

Ja darbarīks vai akumulators ir pārkarsis, darbarīks automātiski pārstāj darboties. Šādā gadījumā ļaujiet darbarīkam un akumulatoram atdzist un tikai pēc tam atkal ieslēdziet darbarīku.

Aizsardzība pret akumulatora pārmērīgu izlādi

Ja atlikusī akumulatora jauda ir nepietiekama, darbarīks automātiski pārstāj darboties. Šādā gadījumā izņemiet akumulatoru no darbarīka un uzlādējiet to.

Aizsardzība pret citiem cēloņiem

Aizsardzības sistēma ir paredzēta arī pret citiem cēloņiem, kas varētu izraisīt pļaujmašīnas bojājumus, un nodrošina automātisku pļaujmašīnas apturēšanu. Ja pļaujmašīnas darbība ir īslaicīgi apstājusies vai tā pārstājusi darboties, cēloņu novēršanai veiciet visas tālāk norādītās darbības.

1. Izslēdziet un ieslēdziet pļaujmašīnu, lai to no jauna iedarbinātu.
2. Uzlādējiet akumulatoru(-s) vai nomainiet to(-s) ar uzlādētu(-iem) akumulatoru(-iem).
3. Ļaujiet pļaujmašīnai un akumulatoram(-iem) atdzist.

Ja pēc aizsardzības sistēmas atjaunošanas nav uzlabojumu, sazinieties ar vietējo Makita tehniskās apkopes centru.

Slēdža darbība

⚠***BRĪDINĀJUMS:*** **Pirms akumulatora kasetnes uzstādīšanas vienmēr pārbaudiet, vai slēdža mēlīte darbojas pareizi un pēc atlaišanas atgriežas pozīcijā OFF (izslēgts).**

Lai ieslēgtu ierīci, nospiediet slēdža mēlīti. Nospiežot slēdža mēlīti spēcīgāk, palielinās ātrums. Lai apturētu ierīci, atlaidiet slēdža mēlīti.
► **Att.11:** **1.** Slēdža mēlīte

Ātruma regulēšanas svira

Ātrumu var mainīt, pārvietojot ātruma regulēšanas sviru kādā no stāvokļiem, kuri ir apzīmēti ar cipariem no 1 līdz 3.
Lielāku ātrumu var iegūt, nolaižot sviru uz leju tā, lai ātruma indikatora lodziņā būtu redzams cipars “3”. Lai iegūtu mazāku ātrumu, pabīdiet sviru uz augšu tā, lai būtu redzams cipars “1”.

Skatiet ātruma iestatījumu tabulu. Pirms darba sākšanas pārliecinieties, ka ātruma regulēšanas svira atrodas pareizā stāvoklī.
► **Att.12:** **1.** Ātruma regulēšanas svira **2.** Ātruma indikatora lodziņš

Ātruma iestatījumu tabula

Skaitlis	Ātrums
3	Liels
2	Vidējs
1	Mazs

IEVĒRĪBAI: **Pārvietojot ātruma regulēšanas sviru, obligāti pilnībā atlaidiet slēdža mēlīti. Pretējā gadījumā ierīci var sabojāt.**

Nejaušas atkārtotas ieslēgšanas nepieļaušanas funkcija

Ja slēdža mēlīte ir nospiesta, kad ievietojat akumulatora kasetni, ierīce nesāk darboties. Lai iedarbinātu ierīci, vispirms atlaidiet un tad atkal nospiediet slēdža mēlīti.

EKSPLUATĀCIJA

⚠***UZMANĪBU:*** **Ja darbarīks ir ieslēgts, nelieciet to uz zemes.** Smiltis vai putekļi var iekļūt darbarīkā caur iesūkšanas atveri un izraisīt kļūdainu darbību vai traumas.

Pūšana

⚠***UZMANĪBU:*** **Kad lietojat pūtēju, pārliecinieties, ka no darbarīka ir noņemts putekļu maiss, un uzstādiet uzgali pūšanai paredzētajā vietā.**

Ar vienu roku cieši turot darbarīku, sāciet pūšanu un lēnām virziet pūtēju apļveida kustībā. Ja veicat pūšanu pie mājas, liela akmens vai transportlīdzekļa, vērsiet uzgali prom no šiem objektiem. Lietojot darbarīku stūrī, sāciet no paša stūra un pārvietojieties uz ārpusi.

Pūšana ar uzgali
► **Att.13**

Pūšana ar uzgali darbam dārzā (papildu piederums)
► **Att.14**

Putekļu sūkšana

⚠***UZMANĪBU:*** **Kad sūcat putekļus, pareizi pievienojiet darbarīkam putekļu maisu un uzgali.**

⚠***UZMANĪBU:*** **Regulāri pārbaudiet, vai putekļu maiss nav nodilis vai nolietojies.**

⚠***UZMANĪBU:*** **Pirms darbarīka lietošanas noteikti aizveriet putekļu maisa stiprinājumu.**

⚠***UZMANĪBU:*** **Pirms putekļu maisa stiprinājuma atvēršanas vai aizvēršanas vienmēr izslēdziet darbarīku.**

IEVĒRĪBAI: **Neizmantojiet dārza uzgali, ja veicat putekļu sūkšanu.** Citādi iesūktie materiāli var aizsprostot uzgali, un darbarīks var nedarboties.

IEVĒRĪBAI: **Raugieties, lai darbarīks neiesūktu mitrus materiālus, piemēram, mitras lapas, un svešķermeņus, piemēram, lielas koka skaidas, metālus, stiklu, oļus u. tml.** Pretējā gadījumā var izraisīt nepareizu darbību.

IEVĒRĪBAI: **Putekļu maisu iztukšojiet, pirms tas ir pilns.** Pretējā gadījumā var izraisīt nepareizu darbību.

* Putekļu maiss un uzgalis darbam dārzā ir pieejami kā papildu piederumi.

Turiet darbarīku abās rokās. Darbinot darbarīku, noregulējiet slēdža mēlīti tā, lai sūkšanas spēks būtu piemērots darba vietai un apstākļiem.
► **Att.15**

Iztukšojiet putekļu maisu, pirms tas kļūst pilns, izņemot putekļu maisu no ierīces un pēc tam noņemot stiprinājumu.
► **Att.16:** **1.** Stiprinājums

APKOPE

⚠***UZMANĪBU:*** **Pirms darbarīka pārbaudes vai apkopes vienmēr pārliecinieties, ka tas ir izslēgts un akumulatora kasetne ir izņemta.**

Lai saglabātu izstrādājuma DROŠU un UZTICAMU darbību, remontdarbus, apkopi un regulēšanu uzticiet veikt tikai Makita pilnvarotam vai rūpnīcas apkopes centram, un vienmēr izmantojiet tikai Makita rezerves daļas.

Darbarīka tīrīšana

Tīriet darbarīku, noslaukot putekļus ar sausu drānu vai drānu, kas samērcēta ziepjūdenī un tad izgriezta.

IEVĒRĪBAI: **Nekad neizmantojiet gazolīnu, benzīnu, atšķaidītāju, spirtu vai līdzīgus šķidrumus. Tas var radīt izbalēšanu, deformāciju vai plaisas.**

Iztīriet putekļus vai gružus no iesūkšanas atverēm.
► **Att.17: 1.** Iesūkšanas atvere

PROBLĒMU NOVĒRŠANA

Pirms vienošanās par remontu vispirms veiciet savu pārbaudi. Ja konstatējat problēmu, kas rokasgrāmatā nav aprakstīta, nemēģiniet izjaukt darbarīku. Tā vietā nododiet darbarīku Makita pilnvarotā apkopes centrā, kur vienmēr tiek izmantotas oriģinālās Makita rezerves daļas.

Neatbilstošas darbības stāvoklis	Iespējamais iemesls (kļūme)	Risinājums
Motors nedarbojas.	Nav ievietota akumulatora kasetne.	Ievietojiet akumulatora kasetni.
	Akumulatora kļūme (zems spriegums)	Uzlādējiet akumulatoru. Ja uzlāde neizdodas, nomainiet akumulatoru.
	Piedziņas sistēma nedarbojas pareizi.	Dodieties to remontēt vietējā pilnvarotā apkopes centrā.
Motors izslēdzas pēc neilgas darbināšanas.	Akumulatora uzlādes līmenis ir par zemu.	Uzlādējiet akumulatoru. Ja uzlāde neizdodas, nomainiet akumulatoru.
	Darbarīks pārkarsis.	Pārtrauciet mašīnas lietošanu, lai tas atdzistu.
Darbarīks nespēj sasniegt maksimālo darbības ātrumu.	Nepareizi ievietota akumulatora kasetne.	Uzstādiet akumulatora kasetni, kā aprakstīts šajā rokasgrāmatā.
	Samazinās akumulatora jauda.	Uzlādējiet akumulatoru. Ja uzlāde neizdodas, nomainiet akumulatoru.
	Piedziņas sistēma nedarbojas pareizi.	Dodieties to remontēt vietējā pilnvarotā apkopes centrā.
Pārmērīga vibrācija: ⇨ nekavējoties apturiet mašīnu!	Piedziņas sistēma nedarbojas pareizi.	Dodieties to remontēt vietējā pilnvarotā apkopes centrā.
Motoru nevar apstādināt: ⇨ nekavējoties izņemiet akumulatoru!	Elektriska vai elektroniska kļūme.	Izņemiet akumulatoru un sazinieties ar vietējo pilnvaroto apkopes centru, lai vienotos par remontu.

PAPILDU PIEDERUMI

⚠***UZMANĪBU:*** **Šos piederumus vai papildierīces ir ieteicams lietot kopā ar šajā rokasgrāmatā aprakstīto Makita izstrādājumu.** Izmantojot citus piederumus vai papildierīces, var izraisīt traumas. Piederumu vai palīgierīci izmantojiet tikai paredzētajam nolūkam.

Ja jums vajadzīga palīdzība vai precīzāka informācija par šiem piederumiem, vērsieties savā tuvākajā Makita apkopes centrā.

- Uzgalis
- Uzgalis darbam dārzā
- Putekļu maiss
- Garais uzgalis
- Sukas uzgalis
- Slaucītāja uzgalis
- Konusveida uzgalis
- Elastīgās šļūtenes komplekts
- Makita oriģinālais akumulators un lādētājs

PIEZĪME: Daži sarakstā norādītie izstrādājumi var būt iekļauti izstrādājuma komplektācijā kā standarta piederumi. Tie dažādās valstīs var būt atšķirīgi.

SPECIFIKACIJOS

Modelis:		UB002G
Pajėgumai	Oro tūris [*1]	0–3,6 m^3/min
	Oro greitis (vidutinis) [*2]	0–81 m/s
	Oro greitis (maks.) [*2]	0–99 m/s
Bendrasis ilgis [*3]		516 mm
Vardinė įtampa		Nuol. sr. 36 V – 40 V maks.
Grynasis svoris	[*4]	1,3 kg
	[*5]	2,0–3,5 kg

[*1] Be antgalių

[*2] Su antgaliu

[*3] Su antgaliu ir akumuliatoriaus kasete BL4040, be dulkių maišelio

[*4] Svoris be pasirenkamų priedų ir akumuliatoriaus (-ių) kasetės (-čių)

[*5] Svoris gali priklausyti nuo priedo (-ų), įskaitant akumuliatoriaus kasetę. Lengviausias ir sunkiausias deriniai nurodyti lentelėje.

- Atliekame tęstinius tyrimus ir nuolatos tobuliname savo gaminius, todėl čia pateikiamos specifikacijos gali būti keičiamos be įspėjimo.
- Skirtingose šalyse specifikacijos gali skirtis.

Tinkama akumuliatoriaus kasetė ir (arba) įkroviklis

Akumuliatoriaus kasetė	BL4020* / BL4025* / BL4040* / BL4040F* / BL4050F / BL4080F *: rekomenduojamas akumuliatorius
Įkroviklis	DC40RA / DC40RB / DC40RC / DC40WA / BCC01 / BCC02

- Atsižvelgiant į gyvenamosios vietos regioną, kai kurios pirmiau nurodytos akumuliatoriaus kasetės ir įkrovikliai gali būti neprieinami.

ĮSPĖJIMAS: **Naudokite tik akumuliatoriaus kasetes ir įkroviklius, kurie nurodyti anksčiau.** Naudojant bet kurias kitas akumuliatoriaus kasetes ir įkroviklius, gali kilti sužeidimo ir gaisro pavojus.

Simboliai

Toliau yra nurodyti simboliai, kurie gali būti naudojami įrangai. Prieš naudodami įsitikinkite, kad suprantate jų reikšmę.

	Būkite itin atsargūs ir dėmesingi.
	Perskaitykite instrukcijų vadovą.
	Laikykite rankas toliau nuo sukamųjų dalių.
	Ilgi plaukai gali įsipainioti.
	Neleiskite pašaliniams asmenims artintis prie įrenginio.
	Naudokite akių ir ausų apsaugas.
	Saugokite nuo drėgmės.
	Šiam gaminiui tinkantis akumuliatorius.
Ni-MH Li-ion	Taikoma tik ES šalims Kadangi įrangoje yra pavojingų komponentų, panaudota elektrinė ir elektroninė įranga, akumuliatoriai ir baterijos gali turėti neigiamo poveikio aplinkai ir žmonių sveikatai. Nešalinkite elektros ir elektroninių prietaisų ar baterijų kartu su buitinėmis atliekomis! Pagal Europos direktyvą dėl elektros ir elektroninės įrangos atliekų bei akumuliatorių ir baterijų ir panaudotų akumuliatorių ir baterijų bei jos pritaikymą nacionaliniams įstatymams, panaudota elektros ir elektroninė įranga, baterijos ir akumuliatoriai turi būti surenkami atskirai ir pristatomi į atskirą buitinių atliekų surinkimo punktą, kuris veikia pagal aplinkos apsaugos taisykles. Tai rodo perbrauktas konteinerio ant ratukų simbolis, pateiktas ant įrangos.
L_{WA} dB	Garantuojamas garso galios lygis pagal ES lauko triukšmo direktyvą.

Garso galios lygis pagal Australijos NSW triukšmo kontrolės reglamentą

Numatytoji naudojimo paskirtis

Šis įrenginys skirtas dulkėms išpūsti ir susiurbti.

Triukšmas

Įprastas triukšmo A lygis, nustatytas pagal EN62841-1:

Su antgaliu
Darbo režimas: veikimas be apkrovos (pūtimas)
Garso slėgio lygis (L_{pA}): 84 dB (A)
Garso galios lygis (L_{WA}): 92 dB (A)
Paklaida (K): 3 dB (A)

Su antgaliu
Darbo režimas: veikimas be apkrovos (siurbimas)
Garso slėgio lygis (L_{pA}): 87 dB (A)
Garso galios lygis (L_{WA}): 95 dB (A)
Paklaida (K): 3 dB (A)

Įprastas A svertinis triukšmo lygis, nustatytas pagal EN IEC 62841-4-6:

Su sodo antgaliu
Darbo režimas: veikimas be apkrovos (pūtimas)
Garso slėgio lygis (L_{pA}): 81 dB (A)
Paklaida (K): 3 dB (A)
Garso galios lygis (L_{WA}): 91 dB (A)
Paklaida (K): 2,0 dB (A)

PASTABA: Paskelbta (-os) triukšmo reikšmė (-ės) nustatyta (-os) pagal standartinį testavimo metodą ir jį galima naudoti vienam įrankiui palyginti su kitu.

PASTABA: Paskelbta (-os) triukšmo reikšmė (-ės) taip pat gali būti naudojama (-os) norint preliminariai įvertinti triukšmo poveikį.

ĮSPĖJIMAS: **Dėvėkite ausų apsaugą.**

ĮSPĖJIMAS: **Faktiškai naudojant elektrinį įrankį, keliamo triukšmo dydis gali skirtis nuo paskelbtos (-ų) reikšmės (-ių), priklausomai nuo būdų, kuriais yra naudojamas šis įrankis, ir ypač nuo to, kokio tipo ruošinys apdirbamas.**

ĮSPĖJIMAS: **Siekdami apsaugoti operatorių, būtinai įvertinkite saugos priemones, remdamiesi vibracijos poveikio įvertinimu esant faktinėms naudojimo sąlygoms (atsižvelgdami į visas darbo ciklo dalis, pavyzdžiui, ne tik kiek laiko įrankis veikia, bet ir kiek kartų jis yra išjungiamas bei kai jis veikia be apkrovų).**

Vibracija

Vibracijos bendroji vertė (triašio vektoriaus suma) nustatyta pagal EN62841-1 standartą:

Su antgaliu
Darbo režimas: veikimas be apkrovos (pūtimas)
Vibracijos emisija (a_h): 2,5 m/s^2 arba mažiau
Paklaida (K): 1,5 m/s^2

Su antgaliu
Darbo režimas: veikimas be apkrovos (siurbimas)
Vibracijos emisija (a_h): 2,5 m/s^2 arba mažiau
Paklaida (K): 1,5 m/s^2

Bendra vibracijos reikšmė (trijų ašių vektorių suma), nustatyta pagal EN IEC 62841-4-6:

Su sodo antgaliu
Darbo režimas: veikimas be apkrovos (pūtimas)
Vibracijos emisija (a_h): 2,5 m/s^2 arba mažiau
Paklaida (K): 1,5 m/s^2

PASTABA: Paskelbta (-os) vibracijos bendroji (-osios) reikšmė (-ės) nustatyta (-os) pagal standartinį testavimo metodą ir jį galima naudoti vienam įrankiui palyginti su kitu.

PASTABA: Paskelbta (-os) vibracijos bendroji (-osios) reikšmė (-ės) taip pat gali būti naudojama (-os) norint preliminariai įvertinti vibracijos poveikį.

ĮSPĖJIMAS: **Faktiškai naudojant elektrinį įrankį, keliamos vibracijos dydis gali skirtis nuo paskelbtos (-ų) reikšmės (-ių), priklausomai nuo būdų, kuriais yra naudojamas šis įrankis, ir ypač nuo to, kokio tipo ruošinys apdirbamas.**

ĮSPĖJIMAS: **Siekdami apsaugoti operatorių, būtinai įvertinkite saugos priemones, remdamiesi vibracijos poveikio įvertinimu esant faktinėms naudojimo sąlygoms (atsižvelgdami į visas darbo ciklo dalis, pavyzdžiui, ne tik kiek laiko įrankis veikia, bet ir kiek kartų jis yra išjungiamas bei kai jis veikia be apkrovų).**

Atitikties deklaracijos

Tik Europos šalims

Atitikties deklaracijos įtrauktos į šios naudojimo instrukcijos A priedą.

SAUGOS ĮSPĖJIMAI

Bendrieji įspėjimai dirbant elektriniais įrankiais

ĮSPĖJIMAS **Perskaitykite visus saugos įspėjimus, nurodymus, peržiūrėkite paveikslėlius ir technines sąlygas, pateiktas su šiuo elektriniu įrankiu.** Nesilaikant toliau pateiktų nurodymų, galima patirti elektros šoką, sunkų sužalojimą ir (arba) sukelti gaisrą.

Išsaugokite visus įspėjimus ir instrukcijas, kad galėtumėte jas peržiūrėti ateityje.

Terminas „elektrinis įrankis“ pateiktuose įspėjimuose reiškia į maitinimo tinklą jungiamą (laidinį) elektrinį įrankį arba akumuliatoriaus maitinamą (belaidį) elektrinį įrankį.

Akumuliatorinio sodo pūstuvo (siurblio) saugos įspėjimai

1. **Nenaudokite įrenginio prastu oru, ypač jei gali žaibuoti.** Taip sumažinsite nutrenkimo žaibu pavojų.
2. **Dažnai tikrinkite, ar nenusidėvėjęs ir nesugedęs šiukšlių rinktuvas.** Dėl susidėvėjusio arba pažeisto šiukšlių rinktuvo gali padidėti pavojus

susižeisti.

3. **Dėvėkite akių ir klausos apsaugos priemones.** Tinkamos apsaugos priemonės sumažins pavojų susižaloti.
4. **Naudodami šį įrenginį, visada avėkite apsauginę avalynę neslidžiais padais. Niekada nedirbkite įrenginiu basi arba avėdami atvirus sandalus.** Taip sumažinsite pėdų sužalojimo pavojų.
5. **Nenešiokite laisvų drabužių ar daiktų, tokių kaip šalikai, virvelės, grandinėlės, kaklaraiščiai ir t. t., kurie gali patekti į oro įtraukimo angas. Ilgus plaukus susiriškite atgal arba uždenkite, kad jie nepatektų į oro įtraukimo angas.** Jei kuris nors iš šių daiktų pateks į oro įtraukimo angas, gali padidėti pavojus susižeisti.
6. **Dirbdami įrenginiu, paprašykite, kad pašaliniai žmonės atsitrauktų.** Išsviestos **šiukšlelės** gali padidinti pavojų susižeisti.
7. **Nenaudokite įrenginio siurbimo režimu be šiukšlių rinktuvo.** Išsviesti objektai gali padidinti pavojų susižeisti.
8. **Niekada nenukreipkite pūstuvo antgalio į žmones, gyvūnus augintinius arba langus. Būkite ypač atsargūs pūsdami šiukšleles šalia kietų objektų, pvz., medžių, automobilių ir sienų, nuo kurių šiukšlelės gali atšokti.** Išsviesti objektai gali sugadinti turtą ir padidinti pavojų susižeisti.
9. **Nenaudokite įrenginio degančioms arba rūkstančioms medžiagoms (pvz., cigaretėms, degtukams arba karštiems pelenams) siurbti arba pūsti.** Šie uždegimo šaltiniai gali padidinti gaisro pavojų.
10. **Nesiurbkite vandens ar kitų skysčių ir nemerkite jokios įrenginio dalies į skystį.** Į įrenginį patekęs vanduo gali padidinti elektros smūgio riziką.
11. **Nesiurbkite akmenų, žvyro, metalo arba stiklo duženų.** Gali būti pažeista ventiliatoriaus sparnuotė ir gali padidėti pavojus susižaloti.
12. **Nelieskite besisukančio ventiliatoriaus. Prieš nuimdami bet kokią dalį, kuri gali suteikti prieigą prie ventiliatoriaus, išjunkite įrenginį ir palaukite, kol ventiliatorius sustos.** Taip sumažės pavojus susižeisti į judančias dalis.
13. **Šalindami medžiagų strigtis arba vykdydami įrenginio priežiūrą, užtikrinkite, kad maitinimo jungiklis būtų išjungtas.** Netyčia paleidus įrenginį, kol šalinamos įstrigusios medžiagos arba atliekama priežiūra, galima sunkiai susižaloti.
14. **Įsiurbiamos pašalinės medžiagos gali užkimšti oro kanalus ir mažinti oro srautus. Pašalinkite bet kokias kliūtis oro kelyje, jei tai turi įtakos pūtimo (siurbimo) našumui.**
15. **Dirbdami visada mūvėkite pirštines.** Nedirbkite įrenginiu plikomis rankomis. Taip sumažinsite pavojų susižaloti plaštakas ir pirštus.
16. **Šį įrenginį naudokite būdami ant žemės – ne ant kopėčių ar bet kokios nestabilios atramos.**
17. **Jei įrenginys atsitrenkė į kietą daiktą arba pastebėjote pernelyg didelę vibraciją, patikrinkite, ar įrenginys nepažeistas.**
18. **Ventiliacijos angos turi būti nuolat atviros ir be šiukšlių.**
19. **Prieš padėdami sandėliuoti, išvalykite įrenginį.**

SAUGOKITE ŠIAS INSTRUKCIJAS.

ĮSPĖJIMAS: **NELEISKITE, kad patogumas ir gaminio pažinimas (įgyjamas pakartotinai naudojant) susilpnintų griežtą saugos taisyklių, taikytinų šiam gaminiui, laikymąsi.**

Dėl NETINKAMO NAUDOJIMO arba saugos taisyklių, kurios pateiktos šioje instrukcijoje, nesilaikymo galima rimtai susižeisti.

Svarbios saugos instrukcijos, taikomos akumuliatoriaus kasetei

1. **Prieš naudodami akumuliatoriaus kasetę, perskaitykite visas instrukcijas ir perspėjimus ant (1) akumuliatorių įkroviklio, (2) akumuliatorių ir (3) akumuliatorių naudojančio gaminio.**
2. **Neardykite ir negadinkite akumuliatoriaus kasetės.** Dėl to ji gali užsidegti, per daug įkaisti arba sprogti.
3. **Jei įrankio darbo laikas žymiai sutrumpėjo, nedelsdami nutraukite darbą su įrankiu. Tai gali kelti perkaitimo, nudegimų ar net sprogimo pavojų.**
4. **Jei elektrolitas pateko į akis, plaukite jas tyru vandeniu ir nedelsdami kreipkitės į gydytoją. Gali kilti regėjimo praradimo pavojus.**
5. **Neužtrumpinkite akumuliatoriaus kasetės:**
   (1) **Nelieskite kontaktų degiomis medžiagomis.**
   (2) **Venkite laikyti akumuliatoriaus kasetę kartu su kitais metaliniais daiktais, pavyzdžiui, vinimis, monetomis ir pan.**
   (3) **Saugokite akumuliatoriaus kasetę nuo vandens ir lietaus.**

   Trumpasis jungimas akumuliatoriuje gali sukelti stiprią srovę, perkaitimą, galimus nudegimus ar net akumuliatoriaus gedimą.
6. **Nelaikykite ir nenaudokite įrankio ir akumuliatoriaus kasetės vietose, kur temperatūra gali pasiekti ar viršyti 50 °C (122 °F).**
7. **Nedeginkite akumuliatoriaus kasetės, net jei yra stipriai pažeista ar visiškai susidėvėjusi. Ugnyje akumuliatoriaus kasetė gali sprogti.**
8. **Akumuliatoriaus kasetės nekalkite, nepjaustykite ir nemėtykite ir taip pat į ją netrankykite kietu daiktu.** Taip elgiantis, ji gali užsidegti, per daug įkaisti arba sprogti.
9. **Nenaudokite pažeisto akumuliatoriaus.**
10. **Įdėtoms ličio jonų akumuliatoriams taikomi Pavojingų prekių teisės akto reikalavimai.** Komercinis transportas, pvz., trečiųjų šalių, prekių vežimo atstovų, turi laikytis specialaus reikalavimo ant pakuotės ir ženklinimo.
    Norėdami paruošti siųstiną prekę, pasitarkite su pavojingų medžiagų specialistu. Be to, laikykitės galimai išsamesnių nacionalinių reglamentų.
    Užklijuokite juosta arba padenkite atvirus kontaktus ir supakuokite akumuliatorių taip, kad ji pakuotėje nejudėtų.

11. **Kai išmetate akumuliatoriaus kasetę, išimkite ją iš įrankio ir išmeskite saugioje vietoje. Vadovaukitės vietos reglamentais dėl akumuliatorių išmetimo.**
12. **Baterijas naudokite tik su „Makita“ nurodytais gaminiais.** Baterijas įdėjus į netinkamus gaminius gali kilti gaisras, gaminys pernelyg kaisti, kilti sprogimas arba pratekėti elektrolitas.
13. **Jei įrankis bus ilgą laiką nenaudojamas, akumuliatorių būtina išimti iš įrankio.**
14. **Darbo metu ir po akumuliatoriaus kasetė gali būti įkaitusi ir dėl to nudeginti. Imdami akumuliatoriaus kasetes, būkite atsargūs.**
15. **Tuojau pat po naudojimo nelieskite įrankio gnybtų, nes jie gali būti įkaitę tiek, kad nudegins.**
16. **Neleiskite, kad į akumuliatoriaus kasetės gnybtus, angas ir griovelius patektų drožlių, dulkių ar žemių.** Jos gali sukelti kaitimą, užsidegti, sprogti ir sukelti įrankio ar akumuliatoriaus kasetės gedimą, dėl ko galima nusideginti ar susižaloti.
17. **Jeigu įrankis nėra pritaikytas naudoti šalia aukštos įtampos elektros linijų, akumuliatoriaus kasetės nenaudokite šalia aukštos įtampos elektros linijų.** Dėl to gali sutrikti įrankio ar akumuliatoriaus kasetės veikimas arba jie gali sugesti.
18. **Laikykite akumuliatorių vaikams nepasiekiamoje vietoje.**

SAUGOKITE ŠIAS INSTRUKCIJAS.

⚠*PERSPĖJIMAS:* **Naudokite tik originalų „Makita“ akumuliatorių.** Neoriginalaus „Makita“ arba pakeisto akumuliatoriaus naudojimas gali nulemti gaisrą, asmens sužalojimą ir pažeidimą. Tai taip pat panaikina „Makita“ suteikiamą „Makita“ įrankio ir įkroviklio garantiją.

Patarimai, ką daryti, kad akumuliatorius veiktų kuo ilgiau

1. **Pakraukite akumuliatoriaus kasetę prieš jai visiškai išsikraunant. Visuomet nustokite naudoti įrankį ir pakraukite akumuliatoriaus kasetę, kai pastebite, kad įrankio galia sumažėjo.**
2. **Niekada nekraukite iki galo įkrautos akumuliatoriaus kasetės. Perkraunant trumpėja akumuliatoriaus eksploatacijos laikas.**
3. **Akumuliatoriaus kasetę kraukite esant kambario temperatūrai 10 - 40 °C. Prieš pradėdami krauti, leiskite įkaitusiai akumuliatoriaus kasetei atvėsti.**
4. **Kai akumuliatoriaus kasetės nenaudojate, ją išimkite iš įrankio ar įkroviklio.**
5. **Įkraukite akumuliatoriaus kasetę, jei jos nenaudojate ilgą laiką (ilgiau nei šešis mėnesius).**

DALIŲ APRAŠYMAS

Pūtimo komponentai
► **Pav.1**

1	Antgalis	2	Pūstuvo išleidimo anga
3	Įsiurbimo anga	4	Gaidukas
5	Greičio reguliavimo svirtis	6	Sodo antgalis *

* Pasirenkamas priedas

Siurbimo komponentai
► **Pav.2**

1	Antgalis	2	Įsiurbimo anga
3	Pūstuvo išleidimo anga	4	Dulkių maišelis *

* Pasirenkamas priedas

SURINKIMAS

⚠*PERSPĖJIMAS:* **Prieš atlikdami bet kokius darbus prie įrenginio, visada patikrinkite, ar įrenginys išjungtas, o akumuliatoriaus kasetė – išimta.**

Pūstuvo mazgas

Antgalio sumontavimas ir nuėmimas

Sulygiuokite antgalio iškyšas su išleidimo angos grioveliais. Įkiškite antgalį į išleidimo angą. Tada pasukite antgalį, kad jis užsirakintų.
► **Pav.3:** **1.** Antgalis **2.** Pūstuvo išleidimo anga

Jei norite nuimti antgalį, atlikite uždėjimo procedūrą atvirkščia tvarka.

Sodo antgalio sumontavimas ir nuėmimas

Pasirenkamas priedas

Sulygiuokite sodo antgalio iškyšas su išleidimo angos grioveliais. Įkiškite sodo antgalį į išleidimo angą. Tada pasukite sodo antgalį, kad jis užsirakintų.
► **Pav.4:** **1.** Sodo antgalis **2.** Pūstuvo išleidimo anga

Jei norite nuimti sodo antgalį, atlikite uždėjimo procedūrą atvirkščia tvarka.

Šepečių (valytuvų) antgalių montavimas ir nuėmimas

Pasirenkamas priedas

Prijunkite šepečio antgalį arba valytuvo antgalį prie ilginamosios lanksčiosios žarnos. Įkiškite ilginamosios žarnos galinę jungtį į pūstuvo išleidimo angą ir pasukite jungtį, kad užrakintumėte žarną.
► **Pav.5:** **1.** Šepečio antgalis **2.** Valytuvo antgalis **3.** Ilginamoji lanksčioji žarna **4.** Pūstuvo išleidimo anga

Norėdami nuimti antgalio ir žarnos komplektą, atlikite montavimo procedūrą atvirkštine tvarka.

Ilgojo antgalio sumontavimas ir nuėmimas

Pasirenkamas priedas

Ilgą antgalį uždėkite tokiu pačiu būdu kaip antgalį. Jei norite nuimti ilgą antgalį, atlikite uždėjimo procedūrą atvirkščia tvarka.

Kūgio formos antgalio sumontavimas ir nuėmimas

Pasirenkamas priedas

Pirmiausia pritvirtinkite kūgio formos antgalį prie antgalio ir sumontuokite antgalį ant pūstuvo. Jei norite nuimti kūgio formos antgalį, atlikite sumontavimo procedūrą atvirkštine tvarka.

Siurbimo mazgas

Antgalio sumontavimas ir nuėmimas

Sulygiuokite antgalio iškyšas su įsiurbimo angos grioveliais. Įkiškite antgalį į įsiurbimo angą. Tada pasukite antgalį, kad jis užsirakintų.

► **Pav.6:** **1.** Antgalis **2.** Įsiurbimo anga

Jei norite nuimti antgalį, atlikite uždėjimo procedūrą atvirkščia tvarka.

Dulkių maišelio įdėjimas ir išėmimas

Pasirenkamas priedas

Sulygiuokite dulkių maišelio įvado iškyšas su pūstuvo išleidimo angos grioveliais. Įkiškite dulkių maišelio įvadą į pūstuvo išleidimo angą. Tada pasukite dulkių maišelio įvadą, kad užrakintumėte dulkių maišelį vietoje.

► **Pav.7:** **1.** Dulkių maišelio įvadas **2.** Pūstuvo išleidimo anga

Jei norite išimti dulkių maišelį, atlikite įdėjimo procedūrą atvirkščia tvarka.

Lanksčiųjų žarnų komplektų montavimas ir nuėmimas

Pasirenkamas priedas

Pasirinkite lanksčiosios žarnos komplektą, tinkantį jūsų užduočiai atlikti.
Surinkite lanksčiosios žarnos, vamzdžio ir antgalio komplektą, tada pritvirtinkite jį pūstuvo įsiurbimo angoje, naudodami jungtį kaip ir antgalio surinkimo atveju.
Ilginamosios lanksčiosios žarnos komplekto jungtį įkiškite į pūstuvo įsiurbimo angą ir pasukite jungtį, kad užrakintumėte žarną.

► **Pav.8:** **1.** Lanksčiosios žarnos, vamzdžio ir antgalio komplektas **2.** Jungtis **3.** Ilginamosios lanksčiosios žarnos komplektas **4.** Galinė jungtis **5.** Įsiurbimo anga

Jei norite nuimti lanksčiosios žarnos komplektą, atlikite montavimo procedūrą atvirkštine tvarka.

VEIKIMO APRAŠYMAS

⚠***PERSPĖJIMAS:*** **Prieš pradėdami reguliuoti įrenginį arba tikrinti jo veikimą, visuomet būtinai išjunkite įrenginį ir išimkite akumuliatoriaus kasetę.**

Akumuliatoriaus kasetės uždėjimas ir nuėmimas

⚠***PERSPĖJIMAS:*** **Prieš įdėdami arba išimdami akumuliatoriaus kasetę, visada išjunkite mašiną.**

⚠***PERSPĖJIMAS:*** **Įdėdami arba išimdami akumuliatoriaus kasetę, tvirtai laikykite įrenginį ir akumuliatoriaus kasetę.** Jeigu įrenginį ir akumuliatoriaus kasetę laikysite netvirtai, jie gali išslysti iš jūsų rankų, todėl įrenginys ir akumuliatoriaus kasetė gali būti sugadinti, o naudotojas sužalotas.

⚠***PERSPĖJIMAS:*** **Akumuliatoriaus kasetę visada įkiškite iki galo, kol nebematysite raudono indikatoriaus.** Kitaip ji gali atsitiktinai iškristi iš mašinos ir sužeisti jus arba aplinkinius žmones.

⚠***PERSPĖJIMAS:*** **Nekiškite akumuliatoriaus kasetės jėga.** Jeigu kasetė sunkiai lenda, ją kišate netinkamai.

Jei norite įdėti akumuliatoriaus kasetę, ant akumuliatoriaus kasetės esantį liežuvėlį sutapdinkite su korpuse esančiu grioveliu ir įstumkite į jai skirtą vietą. Įstatykite iki pat galo, kad spragtelėdama užsifiksuotų. Jeigu matote raudoną sandariklį (indikatorių), kaip parodyta paveikslėlyje, ji nėra visiškai užfiksuota.

Jei norite išimti akumuliatoriaus kasetę, ištraukite ją iš įrenginio, stumdami mygtuką, esantį kasetės priekyje.

► **Pav.9:** **1.** Raudonas sandariklis (indikatorius) **2.** Mygtukas **3.** Akumuliatoriaus kasetė

Likusios akumuliatoriaus galios rodymas

Paspauskite akumuliatoriaus kasetės tikrinimo mygtuką, kad būtų rodoma likusi akumuliatoriaus energija. Maždaug trims sekundėms užsidegs indikatorių lemputės.

► **Pav.10:** **1.** Indikatorių lemputės **2.** Tikrinimo mygtukas

Indikatorių lemputės			Likusi galia
Šviečia	Nešviečia	Blyksi	
■ ■ ■ ■			75 - 100 %
■ ■ ■ □			50 - 75 %
■ ■ □ □			25 - 50 %
■ □ □ □			0 - 25 %

Indikatorių lemputės			Likusi galia
Šviečia	Nešviečia	Blyksi	
			Įkraukite akumuliatorių.
↑ ↓			Galimai įvyko akumuliatoriaus veikimo triktis.

PASTABA: Rodmuo gali šiek tiek skirtis nuo faktinės energijos lygio – tai priklauso nuo naudojimo sąlygų ir aplinkos temperatūros.

PASTABA: Veikiant akumuliatoriaus apsaugos sistemai ims mirksėti pirmoji (toliausiai kairėje) indikatoriaus lemputė.

Įrenginio / akumuliatoriaus apsaugos sistema

Įrenginyje įrengta įrenginio / akumuliatoriaus apsaugos sistema. Ši sistema automatiškai atjungia variklio maitinimą, kad įrenginys ir akumuliatorius ilgiau veiktų. Įrenginys automatiškai išsijungs darbo metu esant vienai iš toliau nurodytų įrenginio arba akumuliatorius darbo sąlygų:

Apsauga nuo perkrovos

Kai įrenginys arba akumuliatorius naudojamas taip, kad neįprastai padidėja elektros srovė, įrenginys automatiškai išsijungia. Tokiu atveju išjunkite įrenginį ir nutraukite darbą, dėl kurio atsirado įrenginio perkrova. Tada įjunkite įrenginį, kad jis būtų paleistas iš naujo.

Apsauga nuo perkaitimo

Kai įrenginys arba akumuliatorius perkaista, įrenginys automatiškai sustoja. Tokiu atveju, prieš vėl jungdami įrenginį, leiskite jam ir akumuliatoriui atvėsti.

Apsauga nuo visiško išeikvojimo

Kai likusios akumuliatoriaus galios nepakanka, įrenginys automatiškai išsijungia. Tokiu atveju ištraukite akumuliatorių iš įrenginio ir jį įkraukite.

Apsauga nuo kitų sutrikimų

Apsaugos sistema taip pat apsaugo nuo kitų sutrikimų, galinčių pažeisti įrenginį, todėl automatiškai jį išjungia. Įrenginiui laikinai sustojus arba veikimo metu išsijungus, imkitės visų toliau nurodytų veiksmų ir pašalinkite sutrikimo priežastis.

1. Išjunkite įrenginį, tada vėl įjunkite, kad paleistumėte iš naujo.
2. Įkraukite akumuliatorių (-ius) arba jį (juos) pakeiskite įkrautu (-ais) akumuliatoriumi (-iais).
3. Palaukite, kol įrenginys ir akumuliatorius (-iai) atvės.

Jei atstačius apsaugos sistemą veikimas nepagerėja, kreipkitės į vietos „Makita“ techninės priežiūros centrą.

Jungiklio veikimas

⚠*ĮSPĖJIMAS:* Prieš įdėdami akumuliatoriaus kasetę į įrenginį, visuomet patikrinkite, ar gaiduko mygtukas gerai veikia, o atleistas grįžta į išjungimo padėtį „OFF“.

Paspauskite gaiduką, kad paleistumėte įrenginį. Stipriau spaudžiant gaiduką, greitis didėja. Norėdami sustabdyti, atleiskite gaiduką.

► **Pav.11: 1.** Gaidukas

Greičio reguliavimo svirtis

Stumiant greičio reguliavimo svirtį iki nurodyto nuostatos numerio (nuo 1 iki 3), galima reguliuoti greitį. Didesnis greitis pasiekiamas nuleidus svirtį iki skaičiaus „3“ greičio indikatoriaus langelyje. Jei norite, kad būtų rodomas skaičius „1“ (mažesnis greitis), paspauskite svirtį aukštyn.

Žr. toliau pateiktą greičio nuostatų lentelę. Prieš pradėdami darbą, užtikrinkite, kad greičio reguliavimo svirtis būtų nustatyta į tinkamą padėtį.

► **Pav.12: 1.** Greičio reguliavimo svirtis **2.** Greičio indikatoriaus langelis

Greičio nuostatų lentelė

Skaičius	Greitis
3	Didelis
2	Vidutinis
1	Mažas

***PASTABA:* Stumiant greičio reguliavimo svirtį, būtina visiškai atleisti gaiduką. Priešingu atveju galite sugadinti įrenginį.**

Apsaugos nuo netyčinio įjungimo funkcija

Net jeigu dedant akumuliatoriaus kasetę bus spaudžiamas gaidukas, įrenginys paleistas nebus. Jei norite paleisti įrenginį, pirmiausia atleiskite gaiduką, tada jį vėl nuspauskite.

NAUDOJIMAS

⚠*PERSPĖJIMAS:* Nedėkite veikiančio įrenginio ant žemės. Smėlis ar dulkės gali patekti per įtraukimo angą ir sukelti gedimą arba jus sužaloti.

Pūtimas

⚠*PERSPĖJIMAS:* Kai naudojate pūstuvą, išimkite dulkių maišelį iš įrenginio ir pritvirtinkite pūtimo antgalį į jam skirtą vietą.

Tvirtai ranka laikykite įrenginį ir, lėtai vaikščiodami, atlikite pūtimo darbus. Pūsdami aplink pastatą, didelį akmenį arba transporto priemonę, nukreipkite antgalį nuo jų. Naudodami įrenginį kampe, pradėkite pūsti nuo

kampo, tuomet pereikite į erdvesnę vietą.

Pūtimas naudojant antgalį
► Pav.13

Pūtimas naudojant sodo antgalį (pasirenkamas priedas)
► Pav.14

Dulkių siurbimas

⚠***PERSPĖJIMAS:*** **Kai siurbiate, pritvirtinkite dulkių maišelį ir antgalį jiems skirtose vietose įrenginyje.**

⚠***PERSPĖJIMAS:*** **Dažnai tikrinkite, ar dulkių maišelis nesusidėvėjęs ir nesugedęs.**

⚠***PERSPĖJIMAS:*** **Prieš naudodami įrenginį, būtinai pritvirtinkite dulkių maišelio tvirtinimo elementą.**

⚠***PERSPĖJIMAS:*** **Prieš atidarydami arba tvirtindami dulkių maišelio tvirtinimo elementą, visada išjunkite įrenginį.**

PASTABA: **Siurbdami nenaudokite sodo antgalio.** Įsiurbtos medžiagos jį gali užkimšti ir sukelti įrenginio gedimą.

PASTABA: **Neleiskite, kad drėgnos medžiagos, pavyzdžiui, drėgni lapai, ir pašalinės medžiagos, t. y. didelės medžio atplaišos, metalas, stiklas, akmenukai ir pan., būtų įsiurbti į įrenginį.** Antraip įrenginys gali sugesti.

PASTABA: **Ištuštinkite dulkių maišelį, kol jis dar nėra pilnas.** Antraip įrenginys gali sugesti.

* Dulkių maišelį ir sodo antgalį galima įsigyti kaip pasirenkamuosius priedus.

Laikykite įrenginį abiem rankomis. Kai naudojate įrenginį, reguliuokite gaiduką, kad siurbimo jėga būtų tinkama atsižvelgiant į darbo vietą ir sąlygas.
► Pav.15

Ištuštinkite dulkių maišelį prieš jam prisipildant. Išimkite dulkių maišelį iš įrenginio ir nuimkite tvirtinimo elementą.
► Pav.16: 1. Tvirtinimo elementas

TECHNINĖ PRIEŽIŪRA

⚠***PERSPĖJIMAS:*** **Prieš atlikdami patikrą ir priežiūros darbus, visuomet įsitikinkite, kad įrenginys yra išjungtas ir akumuliatoriaus kasetė yra nuimta.**

Kad gaminys būtų SAUGUS ir PATIKIMAS, jį taisyti, apžiūrėti ar vykdyti bet kokią kitą priežiūrą ar derinimą turi įgaliotasis kompanijos „Makita“ techninės priežiūros centras; reikia naudoti tik kompanijos „Makita“ pagamintas atsargines dalis.

Įrenginio valymas

Nuvalykite nuo įrenginio dulkes sausu ar muilinu vandeniu sumirkytu ir nugręžtu skuduru.

PASTABA: **Niekada nenaudokite gazolino, benzino, tirpiklio, spirito arba panašių medžiagų. Gali atsirasti išblukimų, deformacijų arba įtrūkimų.**

Pašalinkite dulkes ar nešvarumus nuo įsiurbimo angų.
► Pav.17: 1. Įsiurbimo anga

GEDIMŲ ŠALINIMAS

Prieš kreipdamiesi dėl remonto darbų, pirmiausia patikrinkite gedimus patys. Jeigu susidursite su problemomis, kurios nėra paaiškintos instrukcijoje, nemėginkite ardyti įrenginio. Geriau kreipkitės į įgaliotuosius „Makita“ techninės priežiūros centrus, kuriuose remontui visuomet naudojamos originalios „Makita“ keičiamosios dalys.

Neįprasta būklė	Tikėtina priežastis (triktis)	Ištaisomoji priemonė
Neveikia variklis.	Neįdėta akumuliatoriaus kasetė.	Įdėkite akumuliatoriaus kasetę.
	Akumuliatoriaus problema (per maža įtampa)	Įkraukite akumuliatorių. Jei įkrauti nepavyksta, akumuliatorių pakeiskite.
	Netinkamai veikia pavaros sistema.	Dėl remonto kreipkitės į vietinį įgaliotąjį techninės priežiūros centrą.
Po trumpo naudojimo laikotarpio variklis nustoja veikęs.	Mažas akumuliatoriaus įkrovos lygis.	Įkraukite akumuliatorių. Jei įkrauti nepavyksta, akumuliatorių pakeiskite.
	Perkaitimas.	Nesinaudokite įrenginiu ir leiskite jam atvėsti.
Įrenginys nepasiekia didžiausių apsukų.	Akumuliatorius netinkamai įdėtas.	Akumuliatoriaus kasetę įdėkite, kaip aprašyta šioje naudojimo instrukcijoje.
	Mažėja akumuliatoriaus galia.	Įkraukite akumuliatorių. Jei įkrauti nepavyksta, akumuliatorių pakeiskite.
	Netinkamai veikia pavaros sistema.	Dėl remonto kreipkitės į vietinį įgaliotąjį techninės priežiūros centrą.
Neįprasta vibracija: ⇨ nedelsdami sustabdykite įrenginį!	Netinkamai veikia pavaros sistema.	Dėl remonto kreipkitės į vietinį įgaliotąjį techninės priežiūros centrą.
Variklis nesustoja: ⇨ nedelsdami išimkite akumuliatorių!	Elektros ar elektronikos sistemos gedimas.	Išimkite akumuliatorių ir susisiekite su vietiniu įgaliotuoju techninės priežiūros centru dėl remonto.

PASIRENKAMI PRIEDAI

⚠***PERSPĖJIMAS:*** **Šiuos priedus arba įtaisus rekomenduojama naudoti su šioje instrukcijoje nurodytu „Makita“ bendrovės gaminiu.** Naudojant bet kokius kitus priedus arba įtaisus, gali kilti pavojus sužeisti žmones. Naudokite tik nurodytam tikslui skirtus papildomus priedus arba įtaisus.

Jeigu norite daugiau sužinoti apie tuos priedus, kreipkitės į artimiausią „Makita“ techninės priežiūros centrą.

- Antgalis
- Sodo antgalis
- Dulkių maišelis
- Ilgas antgalis
- Šepečio antgalis
- Valytuvo antgalis
- Kūgio formos antgalių komplektas
- Lanksčiosios žarnos komplektas
- Originalus „Makita“ akumuliatorius ir įkroviklis

PASTABA: Kai kurie sąraše esantys priedai gali būti pateikti gaminio pakuotėje kaip standartiniai priedai. Jie įvairiose šalyse gali skirtis.

TEHNILISED ANDMED

Mudel:		UB002G
Võimekus	Õhuvoo maht [*1]	0 – 3,6 m^3/min
	Õhuvoo kiirus (keskmine) [*2]	0 – 81 m/s
	Õhuvoo kiirus (max) [*2]	0 – 99 m/s
Üldpikkus [*3]		516 mm
Nimipinge		Alalisvool 36 V – 40 V max
Netokaal	[*4]	1,3 kg
	[*5]	2,0–3,5 kg

[*1] ilma otsakuteta

[*2] otsakuga

[*3] otsaku ja akukassetiga BL4040 ning ilma tolmukotita

[*4] kaal ilma lisatarvikute ja akukasset(t)i(de)ta

[*5] Kaal võib erineda olenevalt lisaseadme(te)st, kaasa arvatud akukassetist. Kergeim ja raskeim kombinatsioon on toodud tabelis.

- Meie pideva uuringu- ja arendusprogrammi tõttu võidakse tehnilisi andmeid muuta ilma sellest ette teatamata.
- Tehnilised andmed võivad riigiti erineda.

Sobiv akukassett ja laadija

Akukassett	BL4020* / BL4025* / BL4040* / BL4040F* / BL4050F / BL4080F *: Soovituslik aku
Laadija	DC40RA / DC40RB / DC40RC / DC40WA / BCC01 / BCC02

- Mõned eespool loetletud akukassetid ja -laadijad ei pruugi olla teie riigis saadaval.

⚠***HOIATUS:*** **Kasutage ainult ülalpool loetletud akukassette ja laadureid.** Muude akukassettide ja laadurite kasutamine võib tekitada vigastusi ja/või tulekahju.

Sümbolid

Alljärgnevalt kirjeldatakse tingmärke, mida võidakse seadmetel kasutada. Enne seadme kasutamist tehke endale selgeks nende tähendus.

⚠	Olge äärmiselt ettevaatlik ja tähelepanelik.
	Lugege juhendit.
	Hoidke käed pöörlevatest osadest eemal.
	Pikad juuksed võivad vahele jäädes õnnetusi põhjustada.
	Hoidke kõrvalised isikud eemal.
	Kandke kaitseprille ja kuulmiskaitset.
	Ärge jätke seadet niiskuse kätte.
	Sellele tootele sobiva aku näide.
Ni-MH Li-ion	Ainult EL-i riikide puhul Seadmes sisalduvate ohtlike osade tõttu võivad elektri- ja elektroonikaseadmete jäätmed, akud ja patareid avaldada negatiivset mõju keskkonnale ja inimeste tervisele. Elektri- ja elektroonikaseadmeid ega akusid ei tohi kõrvaldada koos olmejäätmetega! Euroopa elektri- ja elektroonikaseadmete jäätmete, akude ja patareide ning nende jäätmete direktiivi ja riiklikku õigusesse ülevõtmise kohaselt tuleb elektri- ja elektroonikaseadmete, akude ja patareide jäätmed koguda eraldi ning viia eraldiseisvasse olmejäätmete kogumispunkti, mis tegutseb kooskõlas keskkonnakaitse eeskirjadega. Sellele osutab seadmele paigaldatud läbikriipsutatud ratastega prügikasti sümbol.
L_{WA} dB	Garanteeritud helivõimsustase ELi välistingimustes kasutatavate seadmete müra direktiivi kohasel.

Helivõimsustase Austraalia NSW müra-kontrolli määruse kohaselt

Kavandatud kasutus

Masin on ette nähtud puhumiseks ja tolmu imemiseks.

Müra

Tüüpiline A-korrigeeritud müratase, määratud standardi EN62841-1 kohaselt:

otsakuga
Töörežiim: töötamine ilma laenguta (puhumine)
Helirõhutase (L_{pA}): 84 dB (A)
Helivõimsuse tase (L_{WA}): 92 dB (A)
Määramatus (K): 3 dB (A)

otsakuga
Töörežiim: töötamine ilma laenguta (imemine)
Helirõhutase (L_{pA}): 87 dB (A)
Helivõimsuse tase (L_{WA}): 95 dB (A)
Määramatus (K): 3 dB (A)

Tüüpiline A-korrigeeritud müratase, määratud standardi EN IEC 62841-4-6 kohaselt:

aiaotsakuga
Töörežiim: töötamine ilma laenguta (puhumine)
Helirõhutase (L_{pA}): 81 dB (A)
Määramatus (K): 3 dB (A)
Helivõimsuse tase (L_{WA}): 91 dB (A)
Määramatus (K): 2,0 dB (A)

MÄRKUS: Deklareeritud müra väärtust (väärtuseid) on mõõdetud kooskõlas standardse katsemeetodiga ning seda võib kasutada ühe seadme võrdlemiseks teisega.

MÄRKUS: Deklareeritud müra väärtust (väärtuseid) võib kasutada ka müratasemе esmaseks hindamiseks.

⚠*HOIATUS:* **Kasutage kõrvakaitsmeid.**

⚠*HOIATUS:* **Müratase võib elektritööriista tegelikkuses kasutamise ajal erineda deklareeritud väärtus(t)est olenevalt tööriista kasutusviisidest ja eriti töödeldavast toorikust.**

⚠*HOIATUS:* **Rakendage operaatori kaitsmiseks kindlasti piisavaid ohutusabinõusid, mis põhinevad hinnangulisel müratasemel tegelikus töösituatsioonis (võttes arvesse tööperioodi kõiki osasid, näiteks korrad, kui seade lülitatakse välja ja seade töötab tühikäigul, lisaks tööajale).**

Vibratsioon

Vibratsiooni koguväärtus (kolmeteljeliste vektorite summa) määratud standardi EN62841-1 kohaselt:

otsakuga
Töörežiim: töötamine ilma laenguta (puhumine)
Vibratsiooniheide (a_h): 2,5 m/s^2 või vähem
Määramatus (K): 1,5 m/s^2

otsakuga
Töörežiim: töötamine ilma laenguta (imemine)
Vibratsiooniheide (a_h): 2,5 m/s^2 või vähem
Määramatus (K): 1,5 m/s^2

Vibratsiooni koguväärtus (kolmeteljeliste vektorite summa) määratud standardi EN IEC 62841-4-6 kohaselt:

aiaotsakuga
Töörežiim: töötamine ilma laenguta (puhumine)
Vibratsiooniheide (a_h): 2,5 m/s^2 või vähem
Määramatus (K): 1,5 m/s^2

MÄRKUS: Deklareeritud vibratsiooni koguväärtust (-väärtuseid) on mõõdetud kooskõlas standardse katsemeetodiga ning seda võib kasutada ühe seadme võrdlemiseks teisega.

MÄRKUS: Deklareeritud vibratsiooni koguväärtust (-väärtuseid) võib kasutada ka müratasemе esmaseks hindamiseks.

⚠*HOIATUS:* **Vibratsioonitase võib elektritööriista tegelikkuses kasutamise ajal erineda deklareeritud väärtus(t)est olenevalt tööriista kasutusviisidest ja eriti töödeldavast toorikust.**

⚠*HOIATUS:* **Rakendage operaatori kaitsmiseks kindlasti piisavaid ohutusabinõusid, mis põhinevad hinnangulisel müratasemel tegelikus töösituatsioonis (võttes arvesse tööperioodi kõiki osasid, näiteks korrad, kui seade lülitatakse välja ja seade töötab tühikäigul, lisaks tööajale).**

Vastavusdeklaratsioon

Ainult Euroopa riikide puhul

Vastavusdeklaratsioonid on selle juhendi A-lisas.

OHUTUSHOIATUSED

Üldised elektritööriistade ohutushoiatused

⚠*HOIATUS* **Lugege läbi kõik selle elektritööriistaga kaasas olevad ohutushoiatused, juhised, illustratsioonid ja tehnilised andmed.** Alljärgnevate juhiste eiramine võib põhjustada elektrilöögi, süttimise ja/või raske kehavigastuse.

Hoidke edaspidisteks viideteks alles kõik hoiatused ja juhtnöörid.

Hoiatustes kasutatud termini „elektritööriist" all peetakse silmas elektriga töötavaid (juhtmega) elektritööriistu või akuga töötavaid (juhtmeta) elektritööriistu.

Juhtmeta aiapuhuri/-imuri ohutushoiatused

1. **Ärge kasutage masinat halva ilmaga, eriti äikeseohu korral.** See vähendab välgulöögi saamise ohtu.
2. **Kontrollige prahikoguril sageli kulumist või muul viisil kahjustumist.** Kulunud või kahjustunud prahikogur võib suurendada kehavigastuste ohtu.

3. **Kandke silmade ja kõrvade kaitsevahendeid.** Sobiv kaitsevahend vähendab kehavigastuste ohtu.
4. **Kandke masinaga töötamise ajal alati mittelibisevaid ja kaitsvaid jalatseid. Ärge töötage masinaga, kui olete paljajalu või kannate lahtisi sandaale.** See vähendab jalgade vigastamise ohtu.
5. **Ärge kandke avaraid rõivaid ega aksessuaare, nagu sallid, paelad, ketid, lipsud jne, mis võidakse õhuvõtuavadesse tõmmata. Siduge pikad juuksed kinni või katke need, et juuksed ei satuks õhuvõtuavadesse.** Kui mõni nimetatud esemetest tõmmatakse õhuvõtuavadesse, võib see suurendada kehavigastuste ohtu.
6. **Hoidke kõrvalised isikud masinaga töötamise ajal eemal.** Lendu paiskuv **praht** võib suurendada kehavigastuste ohtu.
7. **Ärge kasutage vaakumirežiimi ilma paigaldatud prahikogurita.** Lendupaiskuvad esemed võivad suurendada kehavigastuste ohtu.
8. **Ärge mitte kunagi suunake puhuriotsakut inimeste, loomade ega akende poole. Olge prahi puhumisel tahkete objektide, näiteks puude, autode ja seinte läheduses eriti ettevaatlik, sest praht võib neilt tagasi põrgata.** Lendu paiskuvad objektid võivad kahjustada vara ning suurendada kehavigastuste ohtu.
9. **Ärge koguge ega puhuge masinaga põlevaid ega suitsevaid esemeid, nt sigarette, tikke või kuuma tuhka.** Süttimisallikad võivad suurendada tuleohtu.
10. **Ärge imege vett ega muid vedelikke ega kastke masina osi vedelikesse.** Masinasse sattunud vesi võib suurendada elektrilöögiohtu.
11. **Ärge imege kive, kruusa, metalli ega purunenud klaasi.** Ventilaatoriratas võib kahjustada saada ja võib suurendada kehavigastuste ohtu.
12. **Ärge puudutage liikuvat ventilaatorit. Lülitage masin välja ja oodake, kuni ventilaator jääb seisma, enne kui eemaldate osad, mis võimaldavad juurdepääsu ventilaatorile.** See vähendab liikuvatest osadest saadavate vigastuste ohtu.
13. **Kinnijäänud materjali eemaldamise ja masina hoolduse ajaks tuleb toitelüliti välja lülitada.** Masina ootamatu käivitumine kinnijäänud materjali eemaldamise või hooldamise ajal võib põhjustada raskeid kehavigastusi.
14. **Sisenevad võõrkehad võivad õhukanalid ummistada ja õhuvoolu takistada. Kui puhumis-/imemisvõimsus halveneb oluliselt, eemaldage õhu teekonnal olevad takistused.**
15. **Kandke kasutamise ajal alati kindaid.** Vältige masina kasutamist paljaste kätega. See vähendab käte ja sõrmede vigastamise ohtu.
16. **Kasutage masinat maapinnal, mitte redelitel ega ebastabiilsetel tugedel.**
17. **Kui masin põrkab vastu kõva eset või kui tekib liigne vibratsioon, kontrollige, ega masinal pole kahjustusi.**
18. **Kandke hoolt selle eest, et ventilatsiooniavad oleksid alati prahist puhtad.**
19. **Puhastage masin enne hoiulepanekut.**

HOIDKE JUHEND ALLES.

HOIATUS: **ÄRGE UNUSTAGE järgida toote ohutusnõudeid mugavuse või toote (korduskasutamisega saavutatud) hea tundmise tõttu.**

VALE KASUTUS või kasutusjuhendi ohutuseeskirjade eiramine võib põhjustada tervisekahjustusi.

Akukassetiga seotud olulised ohutusjuhised

1. **Enne akukasseti kasutamist lugege (1) akulaadijal, (2) akul ja (3) seadmel olevad juhtnöörid ja hoiatused läbi.**
2. **Ärge võtke akukassetti lahti ega muutke seda.** See võib põhjustada tulekahju, liigset kuumust või plahvatuse.
3. **Kui tööaeg järsult lüheneb, siis lõpetage kohe kasutamine. Edasise kasutamise tulemuseks võib olla ülekuumenemisoht, võimalikud põletused või isegi plahvatus.**
4. **Kui elektrolüüti satub silma, siis loputage silma puhta veega ja pöörduge koheselt arsti poole. Selline õnnetus võib põhjustada pimedaksjäämist.**
5. **Ärge tekitage akukassetis lühist:**
   (1) **Ärge puutuge klemme elektrijuhtidega.**
   (2) **Ärge hoidke akukassetti tööriistakastis koos metallesemetega, nagu naelad, mündid jne.**
   (3) **Ärge tehke akukassetti märjaks ega jätke seda vihma kätte.**
   Aku lühis võib põhjustada tugevat elektrivoolu, ülekuumenemist, põletusi ning ka seadet tõsiselt kahjustada.
6. **Ärge hoidke ega kasutage tööriista ja akukassetti kohtades, kus temperatuur võib tõusta üle 50 °C (122 °F).**
7. **Ärge põletage akukassetti isegi siis, kui see on saanud tõsiselt vigastada või on täiesti kulunud. Akukassett võib tules plahvatada.**
8. **Ärge naelutage, lõigake, muljuge, visake akukassetti ega laske sel kukkuda, samuti ärge lööge selle pihta kõva esemega.** Selline tegevus võib põhjustada tulekahju, liigset kuumust või plahvatuse.
9. **Ärge kasutage kahjustatud akut.**
10. **Sisalduvatele liitium-ioonakudele võivad kohalduda ohtlike kaupade õigusaktide nõuded.**
    Kaubanduslikul transportimisel, näiteks kolmandate poolte või transpordiettevõtete poolt, tuleb järgida pakendil ja siltidel toodud erinõudeid. Transportimiseks ettevalmistamisel on vajalik pidada nõu ohtliku materjali eksperdiga. Samuti tuleb järgida võimalike riiklike regulatsioonide üksikasjalikumaid nõudeid.
    Katke teibiga või varjake avatud kontaktid ja pakendage aku selliselt, et see ei saaks pakendis liikuda.
11. **Kasutuskõlbmatuks muutunud akukasseti kõrvaldamiseks eemaldage see tööriistast ja viige selleks ette nähtud kohta. Järgige kasutuskõlbmatuks muutunud aku kõrvaldamisel kohalikke eeskirju.**

12. **Kasutage akusid ainult Makita heaks kiidetud toodetega.** Akude paigaldamine selleks mitte ettenähtud toodetele võib põhjustada süttimist, ülemäärast kuumust, plahvatamist või elektrolüüdi lekkimist.
13. **Kui tööriista ei kasutata pika ajaperioodi jooksul, tuleb aku tööriistast eemaldada.**
14. **Kasutamise ajal ja pärast kasutamist võib akukassett kuumeneda, mis võib põhjustada põletusi või madala temperatuuri põletusi. Olge kuuma akukasseti kandmisel ettevaatlik.**
15. **Ärge puudutage tööriista klemmi kohe pärast kasutamist, sest see võib olla kuum ja põhjustada põletusi.**
16. **Hoidke akukasseti klemmid, avad ja sooned tükikestest, tolmust ja mullast puhtad.** See võib põhjustada tööriista või aku ülekuumenemist, süttimist, purunemist ja talitlushäireid, mis võib lõppeda põletuste või kehavigastustega.
17. **Kui tööriist ei kannata kasutamist kõrgepingeliinide lähedal, ärge kasutage akukassetti kõrgepingeliinide lähedal.** Muidu võib tööriist või akukassett puruneda või sellel tõrge tekkida.
18. **Hoidke akut lastele kättesaamatult.**

HOIDKE JUHEND ALLES.

ETTEVAATUST: **Kasutage ainult Makita originaalakusid.** Mitte Makita originaalakude või muudetud akude kasutamine võib põhjustada akude süttimise, kehavigastuse ja kahjustuse. Samuti muudab see kehtetuks Makita tööriista ja laadija Makita garantii.

Vihjeid aku maksimaalse kasutusaja tagamise kohta

1. **Laadige akukassetti enne selle täielikku tühjenemist. Kui märkate, et tööriist töötab väiksema võimsusega, peatage töö ja laadige akukassetti.**
2. **Ärge laadige täielikult laetud akukassetti. Ülelaadimine lühendab akude kasutusiga.**
3. **Laadige akukassetti toatemperatuuril 10 °C - 40 °C. Enne laadimist laske kuumenenud akukassetil maha jahtuda.**
4. **Kui te ei kasuta parajasti akukassetti, eemaldage see tööriistast või laadurist.**
5. **Kui te ei kasuta akukassetti kauem kui kuus kuud, laadige see.**

OSADE KIRJELDUS

Puhuri komponendid
► Joon.1

1	Otsak	2	Puhuri väljalaskeava
3	Imiava	4	Lüliti päästik
5	Kiiruse reguleerimise hoob	6	Aiaotsak*

* Lisatarvik

Imuri komponendid
► Joon.2

1	Otsak	2	Imiava
3	Puhuri väljalaskeava	4	Tolmukott*

* Lisatarvik

KOKKUPANEK

ETTEVAATUST: **Kandke alati hoolt selle eest, et masin oleks enne igasuguseid hooldustöid välja lülitatud ja akukassett eemaldatud.**

Puhuri kokkupanek

Otsaku paigaldamine ja eemaldamine

Joondage otsakul olevad eendid puhuri väljalaskeaval olevate soontega. Sisestage otsak väljalaskeavasse. Seejärel keerake otsakut, nii et see kohale lukustub.
► Joon.3: **1.** Otsak **2.** Puhuri väljalaskeava

Otsaku eemaldamiseks tehke paigaldamise protseduur vastupidises järjekorras.

Aiaotsaku paigaldamine ja eemaldamine

Valikuline tarvik

Joondage aiaotsakul olevad eendid puhuri väljalaskeaval olevate soontega. Sisestage aiaotsak väljalaskeavasse. Seejärel keerake aiaotsakut, nii et see kohale lukustub.
► Joon.4: **1.** Aiaotsak **2.** Puhuri väljalaskeava

Aiaotsaku eemaldamiseks tehke sellele paigaldamise protseduuri vastupidises järjekorras.

Harja-/puhastusotsaku paigaldamine ja eemaldamine

Valikuline tarvik

Kinnitage harjaotsak või puhastusotsak pikendatavale painduvale voolikule. Sisestage pikendatava vooliku otsaliitmik puhuri väljalaskeavasse ning seejärel keerake liitmikku, et voolik kohale lukustuks.
► Joon.5: **1.** Harjaotsak **2.** Puhastusotsak **3.** Pikendatav painduv voolik **4.** Puhuri väljalaskeava

Otsaku ja vooliku komplekti eemaldamiseks tehke paigaldamise protseduur vastupidises järjekorras.

Pika otsaku paigaldamine ja eemaldamine

Valikuline tarvik

Paigaldage pikk otsak otsakuga samal viisil. Pika otsaku eemaldamiseks tehke paigaldamise protseduur vastupidises järjekorras.

Kitseneva otsaku paigaldamine ja eemaldamine

Valikuline tarvik

Kinnitage kitsenev otsak kõigepealt otsaku külge ja seejärel paigaldage otsak puhurile. Kitseneva otsaku eemaldamiseks tehke paigaldamise protseduur vastupidises järjekorras.

Imuri kokkupanek

Otsaku paigaldamine ja eemaldamine

Joondage otsakul olevad eendid puhuri imiaval olevate soontega. Sisestage otsak sisselaskeavasse. Seejärel keerake otsakut, nii et see kohale lukustub.

► **Joon.6:** **1.** Otsak **2.** Imiava

Otsaku eemaldamiseks tehke paigaldamise protseduur vastupidises järjekorras.

Tolmukoti paigaldamine ja eemaldamine

Valikuline tarvik

Joondage tolmukoti sisselaskeaval olevad eendid puhuri väljalaskeaval olevate soontega. Sisestage tolmukoti sisselaskeava puhuri väljalaskeavasse. Seejärel keerake tolmukoti sisselaskeava, et tolmukott kohale lukustuks.

► **Joon.7:** **1.** Tolmukoti sisselaskeava **2.** Puhuri väljalaskeava

Tolmukoti eemaldamiseks järgige paigaldamise protseduuri vastupidises järjekorras.

Painduva voolikukomplekti paigaldamine ja eemaldamine

Valikuline tarvik

Valige oma kasutusele sobiv painduv voolikukomplekt. Pange kokku painduva vooliku, toru ja otsaku komplekt ning kinnitage see seejärel puhuri imiavale, kasutades liitmikku samamoodi nagu otsaku kokkupanekul. Pikendatava painduva vooliku komplektil sisestage vooliku otsaliitmik puhuri imiavasse ning seejärel keerake liitmikku, et voolik kohale lukustuks.

► **Joon.8:** **1.** Painduva vooliku, toru ja otsaku komplekt **2.** Liitmik **3.** Pikendatava painduva vooliku komplekt **4.** Otsaliitmik **5.** Imiava

Painduva vooliku komplekti eemaldamiseks tehke paigaldamise protseduur vastupidises järjekorras.

FUNKTSIONAALNE KIRJELDUS

⚠***ETTEVAATUST:*** **Kandke alati hoolt selle eest, et masin oleks enne reguleerimist ja kontrollimist välja lülitatud ning akukassett eemaldatud.**

Akukasseti paigaldamine või eemaldamine

⚠***ETTEVAATUST:*** **Lülitage masin alati enne akukasseti paigaldamist või eemaldamist välja.**

⚠***ETTEVAATUST:*** **Akukasseti paigaldamisel või eemaldamisel tuleb masinat ja akukassetti kindlalt paigal hoida.** Kui masinat ja akukassetti ei hoita kindlalt paigal, võivad need käest libiseda ning kahjustada masinat ja akukassetti või põhjustada kehavigastusi.

⚠***ETTEVAATUST:*** **Paigaldage akukassett alati täies ulatuses nii, et punane näidik poleks nähtaval.** Muidu võib see juhuslikult masinast välja kukkuda ja põhjustada teile või läheduses viibivatele isikutele vigastusi.

⚠***ETTEVAATUST:*** **Ärge rakendage akukasseti paigaldamisel jõudu.** Kui kassett ei lähe kergesti sisse, pole see õigesti paigaldatud.

Akukasseti paigaldamiseks joondage akukasseti keel korpuse soonega ja libistage kassett oma kohale. Sisestage see tervenisti, kuni see lukustub klõpsuga oma kohale. Kui näete joonisel näidatud punast näidikut, pole see täielikult lukustunud.

Akukasseti eemaldamiseks libistage see masina küljest lahti, vajutades kasseti esiküljel paiknevat nuppu alla.

► **Joon.9:** **1.** Punane näidik **2.** Nupp **3.** Akukassett

Aku jääkmahutavuse näit

Akukasseti järelejäänud mahutavuse kontrollimiseks vajutage kontrollimise nuppu. Märgulambid süttivad mõneks sekundiks.

► **Joon.10:** **1.** Märgulambid **2.** Kontrollimise nupp

Märgulambid			Jääkmahutavus
■ Põleb	□ Ei põle	◪ Vilgub	
■ ■ ■ ■			75 - 100%
■ ■ ■ □			50 - 75%
■ ■ □ □			25 - 50%
■ □ □ □			0 - 25%
◪ □ □ □			Laadige akut.

Märgulambid			Jääkmahutavus
Põleb	Ei põle	Vilgub	
↑ ↓			Akul võib olla tõrge.

MÄRKUS: Näidatud mahutavus võib veidi erineda tegelikust mahutavusest olenevalt kasutustingimustest ja ümbritseva keskkonna temperatuurist.

MÄRKUS: Esimene (taga vasakul asuv) märgutuli vilgub, kui akukaitsesüsteem töötab.

Masina/aku kaitsesüsteem

Masinal on masina/aku kaitsesüsteem. Süsteem lülitab mootori automaatselt välja, et pikendada masina ja aku tööiga. Masin seiskub käitamise ajal automaatselt, kui masina või aku kohta kehtib üks järgmistest tingimustest.

Ülekoormuskaitse

Kui masinat või akut kasutatakse viisil, mis põhjustab ebatavaliselt suurt voolutarvet, seiskub masin automaatselt. Sellisel juhul lülitage masin välja ja lõpetage kasutamine, mis põhjustas masina ülekoormuse. Seejärel lülitage masin taaskäivitamiseks sisse.

Ülekuumenemiskaitse

Masina või aku ülekuumenemisel seiskub masin automaatselt. Laske sellisel juhul masinal ja akul enne masina uuesti sisselülitamist jahtuda.

Ülelaadimiskaitse

Kui aku jääkmahutavusest ei piisa, seiskub masin automaatselt. Sellisel juhul eemaldage aku masinast ja laadige akut.

Kaitse muude põhjuste korral

Kaitsesüsteem on mõeldud ka muude põhjuste jaoks, mis võivad masinat kahjustada, ja see võimaldab masinal automaatselt seiskuda. Kui masin on ajutiselt peatatud või seiskunud, toimige põhjuste kõrvaldamiseks alljärgnevalt.

1. Lülitage masin välja ja seejärel taaskäivitamiseks uuesti sisse.
2. Laadige akut (akusid) või asendage aku (akud).
3. Laske masinal ja akul (akudel) maha jahtuda.

Kui kaitsesüsteemi taastamisega ei õnnestu olukorda parandada, võtke ühendust kohaliku Makita hoolduskeskusega.

Lüliti funktsioneerimine

⚠*HOIATUS:* **Kontrollige alati enne akukasseti masina külge paigaldamist, kas lüliti päästik funktsioneerib nõuetekohaselt ja liigub lahtilaskmisel tagasi väljalülitatud asendisse.**

Masina käivitamiseks vajutage lüliti päästikut. Lüliti päästiku tugevamal vajutamisel suureneb kiirus. Seiskamiseks laske lüliti päästik lahti.

► **Joon.11: 1.** Lüliti päästik

Kiiruse reguleerimise hoob

Kiirust saab muuta, kui pöörata kiiruse reguleerimise hoob vastavale numbrile 1 kuni 3.
Suurema kiiruse saavutamiseks langetage hooba, kuni kiirusnäidiku aknas kuvatakse number 3. Kiiruse vähendamiseks lükake hoob üles, kuni näidikule ilmub number 1.

Vaadake allpool olevat kiiruseseadistuste tabelit. Veenduge, et kiiruse reguleerimise hoob oleks enne töö alustamist õiges asendis.

► **Joon.12: 1.** Kiiruse reguleerimise hoob
2. Kiirusnäidiku aken

Kiiruseseadistuste tabel

Number	Kiirus
3	Kõrge
2	Keskmine
1	Madal

TÄHELEPANU: **Kiiruse reguleerimise hoova liigutamisel laske lüliti päästik täiesti lahti. Muidu võite masinat kahjustada.**

Juhusliku taaskäivitumise vältimise funktsioon

Akukasseti paigaldamise ajal ei käivitu masin isegi siis, kui vajutate lüliti päästikut. Masina käivitamiseks vabastage esmalt lüliti päästik ja vajutage siis uuesti lüliti päästikut.

TÖÖRIISTA KASUTAMINE

⚠*ETTEVAATUST:* **Ärge asetage sisselülitatud puhurit maapinnale.** Imiavasse võib sattuda liiva ja tolmu, mis võivad põhjustada riket või kehavigastusi.

Puhumine

⚠*ETTEVAATUST:* **Puhurifunktsiooni kasutamiseks eemaldage kindlasti tolmukott masinast ja kinnitage puhuriotsak.**

Hoidke masinat kindlalt käes ja liigutage seda töötamise ajal aeglaselt ringi. Kui puhute hoone, suure kivi või sõiduki ümbrust, siis suunake otsak neist eemale. Kui puhute nurgas, siis alustage nurga seest ja seejärel liikuge suuremale pinnale.

Puhumine koos otsakuga
► **Joon.13**

Aiaotsakuga (valikuline tarvik) puhumine
► **Joon.14**

Imemisfunktsiooni kasutamine

⚠*ETTEVAATUST:* **Imemisfunktsiooni kasutamiseks kinnitage masinale kindlasti tolmukott ja otsak.**

⚠*ETTEVAATUST:* **Kontrollige tolmukotti sagedasti, et poleks kulumist ja kahjustusi.**

⚠*ETTEVAATUST:* **Kontrollige enne masina kasutamist, kas tolmukoti kinnitusvahend on kinnitatud.**

⚠*ETTEVAATUST:* **Enne tolmukoti kinnitusvahendi avamist või kinnitamist lülitage masin alati välja.**

TÄHELEPANU: **Ärge kasutage imemisfunktsiooni kasutamisel aiaotsakut.** Sisseimetavad materjalid võivad masina ummistada ja põhjustada rikke.

TÄHELEPANU: **Ärge laske märgadel materjalidel, nt märgadel lehtedel, ja võörmaterjalidel nagu suured puulaastud, metallid, klaas, klibu jms masinasse sattuda.** Muidu võib masinal tekkida rike.

TÄHELEPANU: **Tühjendage tolmukott enne selle täitumist.** Muidu võib masinal tekkida rike.

* Tolmukott ja aiaotsak on valikulised tarvikud.

Hoidke masinat kahe käega. Masinaga töötamise ajal reguleerige lüliti päästikut nii, et imemisvõimsus oleks töökohale ja -tingimustele sobiv.
► **Joon.15**

Tühjendage tolmukott enne, kui see saab liiga täis, eemaldades tolmukoti masinast ja seejärel eemaldades kinnitusvahendi.
► **Joon.16: 1.** Kinnitusvahend

HOOLDUS

⚠*ETTEVAATUST:* **Enne kontroll- või hooldustoimingute tegemist kandke alati hoolt selle eest, et masin oleks välja lülitatud ja akukassett eemaldatud.**

Toote OHUTUSE ja TÖÖKINDLUSE tagamiseks tuleb vajalikud remonttööd ning muud hooldus- ja reguleerimistööd lasta teha Makita volitatud teeninduskeskustes või tehase teeninduskeskustes. Alati tuleb kasutada Makita varuosi.

Masina puhastamine

Masina puhastamiseks pühkige sellelt kuiva või seebivette kastetud ja välja väänatud lapiga tolm.

TÄHELEPANU: **Ärge kunagi kasutage bensiini, vedeldit, alkoholi ega midagi muud sarnast. Selle tulemuseks võib olla luitumine, deformatsioon või pragunemine.**

Eemaldage imiavadest tolm ja mustus.
► **Joon.17: 1.** Imiava

VEAOTSING

Enne parandustöökotta pöördumist kontrollige esmalt ise seadet. Ärge proovige masinat lahti võtta, kui leiate probleemi, mida kasutusjuhendis ei kirjeldata. Selle asemel pöörduge Makita volitatud teeninduskeskusesse, kus kasutatakse parandamisel alati Makita tagavaraosi.

Tõrge	Võimalik põhjus (rike)	Lahendus
Mootor ei tööta.	Akukassett ei ole paigaldatud.	Paigaldage akukassett.
	Akuga seotud probleem (alapinge)	Laadige aku. Kui laadimine ei anna tulemust, vahetage aku välja.
	Veosüsteem ei tööta korralikult.	Paluge volitatud teeninduskeskuses teha parandustööd.
Mootor seiskub pärast lühiajalist töötamist.	Aku laetustase on madal.	Laadige aku. Kui laadimine ei anna tulemust, vahetage aku välja.
	Ülekuumenemine.	Lõpetage masina kasutamine ja laske sel maha jahtuda.
Masin ei saavuta suurimat kiirust.	Aku ei ole õigesti paigaldatud.	Paigaldage akukassett juhendis kirjeldatud viisil.
	Aku võimsus langeb.	Laadige aku. Kui laadimine ei anna tulemust, vahetage aku välja.
	Veosüsteem ei tööta korralikult.	Paluge volitatud teeninduskeskuses teha parandustööd.
Ebatavaline vibratsioon: ⇨ seisake masin viivitamatult!	Veosüsteem ei tööta korralikult.	Paluge volitatud teeninduskeskuses teha parandustööd.
Mootor ei seisku: ⇨ eemaldage viivitamatult aku!	Elektri- või elektroonikarike.	Eemaldage aku ja paluge kohalikul ametlikul teeninduskeskusel tööriist remontida.

VALIKULISED TARVIKUD

⚠*ETTEVAATUST:* **Neid tarvikuid ja lisaseadmeid on soovitatav kasutada koos Makita tootega, mille kasutamist selles kasutusjuhendis kirjeldatakse.** Muude tarvikute ja lisaseadmete kasutamisega võib kaasneda vigastusoht. Kasutage tarvikuid ja lisaseadmeid ainult otstarbekohaselt.

Saate vajaduse korral kohalikust Makita teeninduskeskusest lisateavet nende tarvikute kohta.

- Otsak
- Aiaotsak
- Tolmukott
- Pikk otsak
- Harjaotsak
- Puhastusotsak
- Kitseneva otsaku komplekt
- Painduv voolikukomplekt
- Makita algupärane aku ja laadija

MÄRKUS: Mõned nimekirjas loetletud tarvikud võivad olla lisatud põhivarustusena toote pakendisse. Need võivad riigiti erineda.

ТЕХНИЧЕСКИЕ ХАРАКТЕРИСТИКИ

Модель:		UB002G
Параметры	Объем воздуха [*1]	0–3,6 м^3/мин
	Скорость воздуха (средняя) [*2]	0–81 м/с
	Скорость воздуха (макс.) [*2]	0–99 м/с
Общая длина [*3]		516 мм
Номинальное напряжение		36–40 В пост. тока макс.
Масса нетто	[*4]	1,3 кг
	[*5]	2,0 – 3,5 кг

[*1] Без насадок

[*2] С насадкой

[*3] С насадкой и блоком аккумулятора BL4040 и без пылесборного мешка

[*4] Масса без каких-либо дополнительных принадлежностей и блока(-ов) аккумулятора(-ов)

[*5] Масса может различаться в зависимости от дополнительного оборудования, включая блок аккумулятора. Комбинации с наименьшей и наибольшей массой представлены в таблице.

- Благодаря нашей постоянно действующей программе исследований и разработок указанные здесь технические характеристики могут быть изменены без предварительного уведомления.
- Технические характеристики могут различаться в зависимости от страны.

Подходящий блок аккумулятора и зарядное устройство

Блок аккумулятора	BL4020* / BL4025* / BL4040* / BL4040F* / BL4050F / BL4080F *: рекомендуемый аккумулятор
Зарядное устройство	DC40RA / DC40RB / DC40RC / DC40WA / BCC01 / BCC02

- В зависимости от региона проживания некоторые блоки аккумуляторов и зарядные устройства, перечисленные выше, могут быть недоступны.

⚠***ОСТОРОЖНО:*** **Используйте только перечисленные выше блоки аккумуляторов и зарядные устройства.** Использование других блоков аккумуляторов и зарядных устройств может привести к травме и/или пожару.

Символы

Ниже приведены символы, которые могут использоваться для обозначения оборудования. Перед использованием убедитесь в том, что вы понимаете их значение.

⚠	Обратите особое внимание.
	Прочитайте руководство по эксплуатации.
	Руки должны находиться на безопасном расстоянии от вращающихся деталей.
	Длинные волосы могут попасть в оборудование и запутаться в нем.
	Не допускайте посторонних лиц к месту выполнения работ.
	Пользуйтесь средствами защиты органов зрения и слуха.
	Берегите от влаги.
	Для данного продукта подходит типовой аккумулятор.

Ni-MH Li-ion	Только для стран ЕС В связи с наличием в оборудовании опасных компонентов отходы электрического и электронного оборудования, аккумуляторы и батареи могут оказывать негативное влияние на окружающую среду и здоровье человека. Не выбрасывайте электрические и электронные устройства или батареи вместе с бытовыми отходами! В соответствии с директивой ЕС по отходам электрического и электронного оборудования, по аккумуляторам, батареям и отходам аккумуляторов и батарей, а также в соответствии с ее адаптацией к национальному законодательству, отходы электрического оборудования, батареи и аккумуляторы следует хранить отдельно и доставлять на пункт раздельного сбора коммунальных отходов, работающий с соблюдением правил охраны окружающей среды. Это обозначено символом в виде перечеркнутого мусорного контейнера на колесах, нанесенным на оборудование.
L_{WA} dB	Гарантированный уровень звуковой мощности в соответствии с Директивой ЕС по шумам вне помещений.
L_{WA}	Уровень звуковой мощности в соответствии с Регламентом Австралии (Новый Южный Уэльс) по контролю за шумом

Назначение

Устройство предназначено для сдувания и сбора малогабаритного мусора.

Шум

Типичный уровень взвешенного звукового давления (A), измеренный в соответствии с EN62841-1:

С насадкой
Рабочий режим: работа без нагрузки (в режиме воздуходувки)
Уровень звукового давления (L_{pA}): 84 дБ (A)
Уровень звуковой мощности (L_{WA}): 92 дБ (A)
Погрешность (K): 3 дБ (A)

С насадкой
Рабочий режим: работа без нагрузки (в режиме пылесоса)
Уровень звукового давления (L_{pA}): 87 дБ (A)
Уровень звуковой мощности (L_{WA}): 95 дБ (A)
Погрешность (K): 3 дБ (A)

Типичный уровень взвешенного звукового давления (A), измеренный в соответствии с EN IEC 62841-4-6:

С садовой насадкой
Рабочий режим: работа без нагрузки (в режиме воздуходувки)
Уровень звукового давления (L_{pA}): 81 дБ (A)
Погрешность (K): 3 дБ (A)
Уровень звуковой мощности (L_{WA}): 91 дБ (A)
Погрешность (K): 2,0 дБ (A)

ПРИМЕЧАНИЕ: Заявленное значение распространения шума измерено в соответствии со стандартной методикой испытаний и может быть использовано для сравнения инструментов.

ПРИМЕЧАНИЕ: Заявленное значение распространения шума можно также использовать для предварительных оценок воздействия.

ОСТОРОЖНО: **Используйте средства защиты слуха.**

ОСТОРОЖНО: **Распространение шума во время фактического использования электроинструмента может отличаться от заявленного значения в зависимости от способа применения инструмента и в особенности от типа обрабатываемой детали.**

ОСТОРОЖНО: **Обязательно определите меры безопасности для защиты оператора, основанные на оценке воздействия в реальных условиях использования (с учетом всех этапов рабочего цикла, таких как выключение инструмента, работа без нагрузки и включение).**

Вибрация

Суммарное значение вибрации (сумма векторов по трем осям), определенное в соответствии с EN62841-1:

С насадкой
Рабочий режим: работа без нагрузки (в режиме воздуходувки)
Распространение вибрации (a_h): 2,5 м/с^2 или менее
Погрешность (K): 1,5 м/с^2

С насадкой
Рабочий режим: работа без нагрузки (в режиме пылесоса)
Распространение вибрации (a_h): 2,5 м/с^2 или менее
Погрешность (K): 1,5 м/с^2

Суммарное значение вибрации (сумма векторов по трем осям), определенное в соответствии с EN IEC 62841-4-6:

С садовой насадкой
Рабочий режим: работа без нагрузки (в режиме воздуходувки)
Распространение вибрации (a_h): 2,5 м/с^2 или менее
Погрешность (K): 1,5 м/с^2

ПРИМЕЧАНИЕ: Заявленное общее значение распространения вибрации измерено в соответствии со стандартной методикой испытаний и может быть использовано для сравнения инструментов.

ПРИМЕЧАНИЕ: Заявленное общее значение распространения вибрации можно также использовать для предварительных оценок воздействия.

⚠*ОСТОРОЖНО:* Распространение вибрации во время фактического использования электроинструмента может отличаться от заявленного значения в зависимости от способа применения инструмента и в особенности от типа обрабатываемой детали.

⚠*ОСТОРОЖНО:* Обязательно определите меры безопасности для защиты оператора, основанные на оценке воздействия в реальных условиях использования (с учетом всех этапов рабочего цикла, таких как выключение инструмента, работа без нагрузки и включение).

Декларации о соответствии

Только для европейских стран

Декларации о соответствии включены в Приложение A к настоящему руководству по эксплуатации.

МЕРЫ БЕЗОПАСНОСТИ

Общие рекомендации по технике безопасности для электроинструментов

⚠***ОСТОРОЖНО*** **Ознакомьтесь со всеми инструкциями по технике безопасности, указаниями, иллюстрациями и техническими характеристиками, прилагаемыми к данному электроинструменту.** Несоблюдение всех приведенных далее инструкций может привести к поражению электрическим током, возгоранию и/или тяжелым травмам.

Сохраните брошюру с инструкциями и рекомендациями для дальнейшего использования.

Термин "электроинструмент" в предупреждениях относится ко всему инструменту, работающему от сети (с проводом) или на аккумуляторах (без провода).

Правила техники безопасности при эксплуатации аккумуляторной садовой воздуходувки/пылесоса

1. **Не пользуйтесь машиной в неблагоприятных погодных условиях, особенно при наличии опасности удара молнии.** Это снизит риск поражения молнией.
2. **Регулярно проверяйте мусоросборник на предмет износа или повреждений.** Изношенный или поврежденный мусоросборник может повышать опасность травмирования.
3. **Надевайте средства защиты глаз и органов слуха.** Надлежащие средства защиты снижают риск получения травмы.
4. **Во время эксплуатации машины обязательно надевайте нескользящую защитную обувь. Не работайте с машиной босиком или в открытых сандалиях.** Это снижает риск травмирования ступней.
5. **Не надевайте просторную одежду или свисающие изделия, в частности шарфы, шнурки, цепочки, галстуки и т. п., которые могли бы втягиваться в воздухозаборные отверстия. Длинные волосы следует завязывать в хвост или накрывать во избежание их втягивания в воздухозаборные отверстия.** В случае их втягивания в воздухозаборные отверстия это может повысить риск получения травмы.
6. **При работе с машиной не допускайте посторонних к месту выполнения работ.** Отбрасываемый **мусор** может повысить риск получения травмы.
7. **Не используйте режим пылесоса без установленного на свое место мусоросборника.** Отбрасываемые предметы могут повышать опасность травмирования.
8. **Ни в коем случае не направляйте насадку воздуходувки в сторону людей или животных либо в сторону окон. Соблюдайте особую осторожность при обдувании мусора вблизи твердых предметов, в частности деревьев, автомобилей и стен, от которых мусор может отскакивать.** Отбрасываемые предметы могут повреждать имущество и повышать риск получения травмы.
9. **Не используйте машину для сбора или сдувания чего-либо горящего или дымящегося, в частности сигарет, спичек или горячего пепла.** Эти источники воспламенения могут повышать опасность возгорания.
10. **Не всасывайте пылесосом воду или другие жидкости, а также не погружайте какую-либо часть машины в жидкость.** Попадающая в машину вода может повышать опасность поражения электрическим током.
11. **Не всасывайте пылесосом камни, гравий или битое стекло.** Это может приводить к повреждению рабочего колеса вентилятора и повышать опасность травмирования.
12. **Не прикасайтесь к движущемуся вентилятору. Перед снятием любой детали, которое может давать доступ к вентилятору, выключите машину и дождитесь остановки вентилятора.** Это снижает опасность травмирования движущимися деталями.
13. **При удалении застрявшего материала или обслуживании машины убедитесь в том, что переключатель питания выключен.** Неожиданный запуск машины во время удаления застрявшего материала или обслуживания может привести к тяжелым травмам.
14. **Влетающие инородные вещества могут закупоривать воздуховоды и затруднять прохождение воздушных потоков. В случае ухудшения производительности дутья/всасывания удалите все препятствия на пути прохождения воздуха.**
15. **Во время работы обязательно надевайте перчатки.** Не работайте с машиной голыми руками. Это снижает риск травмирования

кистей и пальцев.

16. **Используйте данную машину на уровне земли, а не на стремянках или какой-либо неустойчивой опоре.**
17. **При наталкивании машины на какой-либо твердый предмет или появлении чрезмерной вибрации осмотрите машину на предмет повреждений.**
18. **Обязательно следите за тем, чтобы вентиляционные отверстия не были засорены.**
19. **Очищайте машину перед хранением.**

СОХРАНИТЕ ДАННЫЕ ИНСТРУКЦИИ.

⚠*ОСТОРОЖНО:* НЕ ДОПУСКАЙТЕ, чтобы удобство или опыт эксплуатации данного устройства (полученный от многократного использования) доминировали над строгим соблюдением правил техники безопасности при обращении с этим устройством.

НЕПРАВИЛЬНОЕ ИСПОЛЬЗОВАНИЕ инструмента или несоблюдение правил техники безопасности, указанных в данном руководстве, может привести к тяжелой травме.

Важные правила техники безопасности для работы с аккумуляторным блоком

1. **Перед использованием аккумуляторного блока прочитайте все инструкции и предупреждающие надписи на (1) зарядном устройстве, (2) аккумуляторном блоке и (3) инструменте, работающем от аккумуляторного блока.**
2. **Не разбирайте блок аккумулятора и не меняйте его конструкцию.** Это может привести к пожару, перегреву или взрыву.
3. **Если время работы аккумуляторного блока значительно сократилось, немедленно прекратите работу. В противном случае, может возникнуть перегрев блока, что приведет к ожогам и даже к взрыву.**
4. **В случае попадания электролита в глаза промойте их обильным количеством чистой воды и немедленно обратитесь к врачу. Это может привести к потере зрения.**
5. **Не замыкайте контакты аккумуляторного блока между собой:**
   (1) **Не прикасайтесь к контактам какими-либо токопроводящими предметами.**
   (2) **Не храните аккумуляторный блок в контейнере вместе с другими металлическими предметами, такими как гвозди, монеты и т. п.**
   (3) **Не допускайте попадания на аккумуляторный блок воды или дождя.**
   Замыкание контактов аккумуляторного блока между собой может привести к возникновению большого тока, перегреву, возможным ожогам и даже поломке блока.
6. **Не храните и не используйте инструмент и аккумуляторный блок в местах, где температура может достигать или превышать 50 °C (122 °F).**
7. **Не бросайте аккумуляторный блок в огонь, даже если он сильно поврежден или полностью вышел из строя. Аккумуляторный блок может взорваться под действием огня.**
8. **Запрещено вбивать гвозди в блок аккумулятора, резать, ломать, бросать, ронять блок аккумулятора или ударять его твердым предметом.** Это может привести к пожару, перегреву или взрыву.
9. **Не используйте поврежденный аккумуляторный блок.**
10. **Входящие в комплект литий-ионные аккумуляторы должны эксплуатироваться в соответствии с требованиями законодательства об опасных товарах.**
    При коммерческой транспортировке, например, третьей стороной или экспедитором, необходимо нанести на упаковку специальные предупреждения и маркировку.
    В процессе подготовки устройства к отправке обязательно проконсультируйтесь со специалистом по опасным материалам. Также соблюдайте местные требования и нормы. Они могут быть строже.
    Закройте или закрепите разомкнутые контакты и упакуйте аккумулятор так, чтобы он не перемещался по упаковке.
11. **Для утилизации блока аккумулятора извлеките его из инструмента и утилизируйте безопасным способом. Выполняйте требования местного законодательства по утилизации аккумуляторного блока.**
12. **Используйте аккумуляторы только с продукцией, указанной Makita.** Установка аккумуляторов на продукцию, не соответствующую требованиям, может привести к пожару, перегреву, взрыву или утечке электролита.
13. **Если инструментом не будут пользоваться в течение длительного периода времени, извлеките аккумулятор из инструмента.**
14. **Во время и после использования блок аккумулятора может нагреваться, что может стать причиной ожогов или низкотемпературных ожогов. Будьте осторожны при обращении с горячим блоком аккумулятора.**
15. **Не прикасайтесь к контактам инструмента сразу после использования, поскольку они могут быть достаточно горячими, чтобы вызвать ожоги.**
16. **Не допускайте налипания на контакты, отверстия и пазы блока аккумулятора опилок, пыли или земли.** Это может стать причиной перегрева, возгорания, взрыва или неисправности инструмента или блока аккумулятора, что может привести к ожогам или травмам.
17. **Если инструмент не рассчитан на использование вблизи высоковольтных линий электропередач, не используйте блок аккумулятора вблизи высоковольтных линий электропередач.** Это может привести

к неисправности, поломке инструмента или блока аккумулятора.

18. **Храните аккумулятор в недоступном для детей месте.**

СОХРАНИТЕ ДАННЫЕ ИНСТРУКЦИИ.

⚠***ВНИМАНИЕ:*** **Используйте только фирменные аккумуляторные батареи Makita.** Использование аккумуляторных батарей, не произведенных Makita, или батарей, которые были подвергнуты модификациям, может привести к взрыву аккумулятора, пожару, травмам и повреждению имущества. Это также автоматически аннулирует гарантию Makita на инструмент и зарядное устройство Makita.

Советы по обеспечению максимального срока службы аккумулятора

1. **Заряжайте блок аккумуляторов перед его полной разрядкой. Обязательно прекратите работу с инструментом и зарядите блок аккумуляторов, если вы заметили снижение мощности инструмента.**
2. **Никогда не подзаряжайте полностью заряженный блок аккумуляторов. Перезарядка сокращает срок службы аккумулятора.**
3. **Заряжайте блок аккумуляторов при комнатной температуре в 10 - 40 °C (50 - 104 °F). Перед зарядкой горячего блока аккумуляторов дайте ему остыть.**
4. **Если блок аккумулятора не используется, извлеките его из инструмента или зарядного устройства.**
5. **Зарядите ионно-литиевый аккумуляторный блок, если вы не будете пользоваться инструментом длительное время (более шести месяцев).**

ОПИСАНИЕ ДЕТАЛЕЙ

Дутьевые компоненты
► Рис.1

1	Насадка	2	Выпускное отверстие воздуходувки
3	Всасывающий патрубок	4	Триггерный переключатель
5	Рычаг регулировки скорости	6	Садовая насадка *

* Дополнительная принадлежность

Всасывающие компоненты
► Рис.2

1	Насадка	2	Всасывающий патрубок
3	Выпускное отверстие воздуходувки	4	Пылесборный мешок *

* Дополнительная принадлежность

СБОРКА

⚠***ВНИМАНИЕ:*** **Перед выполнением каких-либо работ с машиной отключите ее и извлеките блок аккумулятора.**

Сборка воздуходувки

Установка и снятие насадки

Совместите выступы на насадке с пазами в выпускном патрубке воздуходувки. Вставьте насадку в отверстие выходного патрубка. Затем поверните насадку, чтобы зафиксировать ее на своем месте.
► **Рис.3:** **1.** Насадка **2.** Выпускное отверстие воздуходувки

Чтобы снять насадку, выполните процедуру установки в обратном порядке.

Установка и снятие садовой насадки

Дополнительные принадлежности

Совместите выступы на садовой насадке с пазами в выпускном патрубке воздуходувки. Вставьте садовую насадку в отверстие выходного патрубка. Затем поверните садовую насадку, чтобы зафиксировать ее на своем месте.
► **Рис.4:** **1.** Садовая насадка **2.** Выпускное отверстие воздуходувки

Чтобы снять садовую насадку, выполните процедуру установки в обратном порядке.

Установка и снятие щеточной/протирочной насадок

Дополнительные принадлежности

Прикрепите щеточную насадку или протирочную насадку к растяжному гибкому шлангу. Вставьте соединительный наконечник растяжного гибкого шланга в выпускной патрубок воздуходувки, а затем поверните наконечник, чтобы зафиксировать шланг на своем месте.
► **Рис.5:** **1.** Насадка с щеткой **2.** Насадка-стеклоочиститель **3.** Растяжной гибкий шланг **4.** Выпускное отверстие воздуходувки

Для снятия системы из насадки и шланга выполните процедуру установки в обратном порядке.

Установка и снятие длинной насадки

Дополнительные принадлежности

Установите длинную насадку таким же образом, что и обычную насадку. Чтобы снять длинную насадку, выполните процедуру установки в обратном порядке.

Установка и снятие конической насадки

Дополнительные принадлежности

Сначала прикрепите коническую насадку к насадке, а затем установите насадку на воздуходувку. Для снятия конической насадки выполните процедуру установки в обратном порядке.

Сборка пылесоса

Установка и снятие насадки

Совместите выступы на насадке с пазами во всасывающем патрубке. Вставьте насадку в отверстие входного патрубка. Затем поверните насадку, чтобы зафиксировать ее на своем месте.
► **Рис.6:** **1.** Насадка **2.** Всасывающий патрубок

Чтобы снять насадку, выполните процедуру установки в обратном порядке.

Установка и снятие пылесборного мешка

Дополнительные принадлежности

Совместите выступы на пылесборном мешке с пазами в выпускном патрубке воздуходувки. Вставьте входной патрубок пылесборного мешка в отверстие выходного патрубка воздуходувки. Затем поверните входной патрубок пылесборного мешка, чтобы зафиксировать пылесборный мешок на своем месте.
► **Рис.7:** **1.** Входной патрубок пылесборного мешка
2. Выпускное отверстие воздуходувки

Чтобы снять пылесборный мешок, выполните процедуру установки в обратном порядке.

Установка и снятие комплектов с гибким шлангом

Дополнительные принадлежности

Выберите комплект с гибким шлангом, подходящий для своей цели применения.
Соберите вместе комплект из гибкого шланга, трубы и насадки, затем прикрепите его ко всасывающему патрубку воздуходувки, используя соединитель таким же образом, как и при сборке насадки.
При использовании комплекта с растяжным гибким шлангом вставьте соединительный наконечник шланга во всасывающий патрубок воздуходувки, а затем поверните наконечник, чтобы зафиксировать шланг на своем месте.
► **Рис.8:** **1.** Комплект из гибкого шланга, трубы и насадки **2.** Соединитель
3. Комплект с растяжным гибким шлангом **4.** Соединительный наконечник
5. Всасывающий патрубок

Для снятия комплектов с гибким шлангом выполните процедуру установки в обратном порядке.

ОПИСАНИЕ РАБОТЫ

⚠***ВНИМАНИЕ:*** **Перед регулировкой или проверкой функций машины отключите ее и снимите блок аккумулятора.**

Установка или снятие блока аккумуляторов

⚠***ВНИМАНИЕ:*** **Перед установкой и извлечением блока аккумулятора выключайте машину.**

⚠***ВНИМАНИЕ:*** **При установке и извлечении блока аккумулятора крепко удерживайте машину и блок аккумулятора.** Если не удерживать машину и блок аккумулятора крепко, они могут выскользнуть из рук, что приведет к повреждению машины и блока аккумулятора, а также травмированию оператора.

⚠***ВНИМАНИЕ:*** **Обязательно устанавливайте блок аккумулятора до конца, чтобы красный индикатор не был виден.** В противном случае блок может выпасть из машины и нанести травму вам или другим людям.

⚠***ВНИМАНИЕ:*** **Не прилагайте чрезмерных усилий при установке аккумуляторного блока.** Если блок не двигается свободно, значит он вставлен неправильно.

Для установки блока аккумулятора совместите выступ блока аккумулятора с пазом в корпусе и задвиньте его на место. Устанавливайте блок до упора, чтобы он зафиксировался с небольшим щелчком. Если вы видите красный индикатор, как показано на рисунке, он не зафиксирован полностью.

Для снятия блока аккумулятора нажмите кнопку на его лицевой стороне и извлеките блок из устройства.
► **Рис.9:** **1.** Красный индикатор **2.** Кнопка **3.** Блок аккумулятора

Индикация оставшегося заряда аккумулятора

Нажмите кнопку проверки на аккумуляторном блоке для проверки заряда. Индикаторы загорятся на несколько секунд.
► **Рис.10:** **1.** Индикаторы **2.** Кнопка проверки

Индикаторы			Уровень заряда
Горит	Выкл.	Мигает	
■ ■ ■ ■			от 75 до 100%
■ ■ ■ □			от 50 до 75%
■ ■ □ □			от 25 до 50%
■ □ □ □			от 0 до 25%

Индикаторы			Уровень заряда
Горит	Выкл.	Мигает	
			Зарядите аккумуляторную батарею.
	↑ ↓		Возможно, аккумуляторная батарея неисправна.

ПРИМЕЧАНИЕ: В зависимости от условий эксплуатации и температуры окружающего воздуха индикация может незначительно отличаться от фактического значения.

ПРИМЕЧАНИЕ: Первая (дальняя левая) индикаторная лампа будет мигать во время работы защитной системы аккумулятора.

Система защиты машины / аккумулятора

На машине предусмотрена система защиты машины / аккумулятора. Эта система автоматически отключает питание двигателя для продления срока службы машины и аккумулятора. Машина автоматически отключится в указанных далее случаях, влияющих на работу самой машины или аккумулятора.

Защита от перегрузки

Если машина или аккумулятор эксплуатируется таким образом, что вызывает потребление слишком большого количества тока, то машина автоматически прекращает работу. В данной ситуации выключите машину и прекратите ее применение, вызвавшее ее перегрузку. Затем включите машину для повторного запуска.

Защита от перегрева

При перегреве машины или аккумулятора происходит автоматическая остановка машины. В этом случае дайте машине и аккумулятору остыть перед повторным включением.

Защита от переразрядки

При недостаточной емкости аккумулятора машина автоматически останавливается. В этом случае следует извлечь аккумулятор из машины и зарядить его.

Защита от других неполадок

Система защиты также обеспечивает защиту от других неполадок, способных повредить машину, и обеспечивает автоматическую остановку машины. В случае временной остановки или прекращения работы машины выполните все перечисленные ниже действия для устранения причины остановки.

1. Выключите и снова включите машину для ее перезапуска.
2. Зарядите аккумулятор(-ы) или замените его(их) заряженным(-и).
3. Дайте машине и аккумулятору(-ам) остыть.

Если после возврата системы защиты в исходное состояние ситуация не изменится, обратитесь в сервисный центр Makita.

Действие выключателя

⚠ОСТОРОЖНО: **Перед установкой блока аккумулятора в машину убедитесь в том, что триггерный переключатель работает правильно и возвращается в положение OFF (ВЫКЛ.) при отпускании.**

Нажмите триггерный переключатель для запуска машины. Скорость увеличивается по мере увеличения силы нажатия триггерного переключателя. Для остановки отпустите триггерный переключатель.

► **Рис.11: 1.** Триггерный переключатель

Рычаг регулировки скорости

Скорость может меняться путем перемещения рычага регулировки скорости в одно из фиксированных цифровых положений от 1 до 3.
Повышение скорости достигается при понижении рычага до отображения числа "3" в окне индикатора скорости. Для снижения скорости надавите на рычаг вверх до отображения числа "1".

См. представленную далее таблицу настроек скорости. Перед началом работы убедитесь в том, что рычаг регулировки скорости установлен в правильное положение.

► **Рис.12: 1.** Рычаг регулировки скорости **2.** Окно индикатора скорости

Таблица настроек скорости

Цифра	Скорость
3	Высокая
2	Средняя
1	Низкая

ПРИМЕЧАНИЕ: **При перемещении рычага регулировки скорости обязательно отпускайте триггерный переключатель полностью. Несоблюдение этого требования может привести к повреждению машины.**

Функция предотвращения случайного запуска

Даже в случае установке блока аккумулятора при нажатом триггерном переключателе машина не запускается. Для запуска машины сначала отпустите, а затем снова нажмите триггерный переключатель.

ЭКСПЛУАТАЦИЯ

⚠***ВНИМАНИЕ:*** **Не ставьте машину на землю, когда она включена.** Песок или пыль могут попасть из всасывающего отверстия и стать причиной неисправности или травмы.

Операция выдувания

⚠***ВНИМАНИЕ:*** **При эксплуатации воздуходувки не забудьте извлечь из машины пылесборный мешок и присоединить насадку для сдувания.**

Крепко удерживайте машину рукой и выполняйте сдувание медленными движениями из стороны в сторону. При сдувании мусора вокруг здания, крупных камней или транспортного средства направляйте насадку в сторону от них. При сдувании мусора в углу начинайте с угла и переходите к открытому пространству.

Выдувание с насадкой
► Рис.13

Выдувание с садовой насадкой (дополнительная принадлежность)
► Рис.14

Работа в режиме пылесоса

⚠***ВНИМАНИЕ:*** **В случае использования устройства в режиме пылесоса установите на машину пылесборный мешок и насадку.**

⚠***ВНИМАНИЕ:*** **Чаще проверяйте пылесборный мешок на предмет износа и повреждений.**

⚠***ВНИМАНИЕ:*** **Перед использованием устройства убедитесь, что крепление пылесборного мешка зафиксировано.**

⚠***ВНИМАНИЕ:*** **Обязательно выключайте устройство, прежде чем открыть или зафиксировать крепление пылесборного мешка.**

ПРИМЕЧАНИЕ: **В случае использования устройства в режиме пылесоса не пользуйтесь садовой насадкой.** Попавшие внутрь машины материалы могут стать причиной засорения и привести к ее неисправности.

ПРИМЕЧАНИЕ: **Следите за тем, чтобы в устройство не попали влажные материалы, например мокрые листья, и инородные предметы, такие как крупные деревянные щепки, металлические части, стекло, гравий и т. п.** Несоблюдение этого требования может стать причиной неисправности.

ПРИМЕЧАНИЕ: **Опорожните пылесборный мешок, прежде чем он заполнится полностью.** Несоблюдение этого требования может стать причиной неисправности.

* Пылесборный мешок и садовая насадка предлагаются в качестве дополнительных принадлежностей.

Держите машину обеими руками. При эксплуатации машины отрегулируйте триггерный переключатель таким образом, чтобы сила всасывания соответствовала месту и условиям работы.
► Рис.15

Опорожняйте пылесборный мешок до его наполнения, снимая с машины пылесборный мешок, а затем снимая крепеж.
► Рис.16: 1. Крепеж

ОБСЛУЖИВАНИЕ

⚠***ВНИМАНИЕ:*** **Перед проведением осмотра или технического обслуживания машины необходимо отключить ее и извлечь блок аккумулятора.**

Для обеспечения БЕЗОПАСНОСТИ и НАДЕЖНОСТИ оборудования ремонт, любое другое техобслуживание или регулировку необходимо производить в уполномоченных сервис-центрах Makita или сервис-центрах предприятия с использованием только сменных частей производства Makita.

Очистка устройства

Для очистки устройства вытрите пыль сухой или смоченной мыльной водой и отжатой тряпкой.

ПРИМЕЧАНИЕ: **Запрещается использовать бензин, растворители, спирт и другие подобные жидкости. Это может привести к обесцвечиванию, деформации и трещинам.**

Очистите от пыли и грязи всасывающие отверстия.
► Рис.17: 1. Всасывающее отверстие

ПОИСК И УСТРАНЕНИЕ НЕИСПРАВНОСТЕЙ

Прежде чем обращаться по поводу ремонта, проведите осмотр самостоятельно. Если обнаружена неисправность, не указанная в руководстве, не пытайтесь разобрать инструмент. Обратитесь в один из авторизованных сервисных центров Makita, в которых для ремонта используются только оригинальные детали Makita.

Состояние неисправности	Возможная причина (неисправности)	Способ устранения
Не работает электромотор.	Не вставлен блок аккумулятора.	Установите блок аккумулятора.
	Неисправен аккумулятор (под напряжением)	Зарядите аккумулятор. Если перезарядка не помогает, замените аккумулятор.
	Привод работает неправильно.	Обратитесь в местный авторизованный центр для ремонта.
После непродолжительного использования двигатель останавливается.	Низкий уровень заряда аккумулятора.	Зарядите аккумулятор. Если перезарядка не помогает, замените аккумулятор.
	Перегрев.	Прекратите работу и дайте машине остыть.
Машина не достигает максимальной скорости работы.	Неправильно установлен аккумулятор.	Вставьте блок аккумулятора, как описано в этом руководстве.
	Заряд аккумулятора падает.	Зарядите аккумулятор. Если перезарядка не помогает, замените аккумулятор.
	Привод работает неправильно.	Обратитесь в местный авторизованный центр для ремонта.
Сильная вибрация: ⇨ немедленно выключите машину!	Привод работает неправильно.	Обратитесь в местный авторизованный центр для ремонта.
Двигатель не останавливается. ⇨ Немедленно извлеките аккумулятор!	Электрическая или электронная неисправность.	Извлеките аккумулятор и обратитесь в местный авторизованный сервисный центр для ремонта.

ДОПОЛНИТЕЛЬНЫЕ ПРИНАДЛЕЖНОСТИ

⚠***ВНИМАНИЕ:*** **Эти принадлежности или насадки рекомендуются для использования с устройством Makita, указанным в этом руководстве.** Использование других принадлежностей или насадок может привести к травме. Используйте принадлежность или насадку только по назначению.

Если вам необходимо содействие в получении дополнительной информации по этим принадлежностям, свяжитесь с вашим сервис-центром Makita.

- Насадка
- Садовая насадка
- Пылесборный мешок
- Длинная насадка
- Щеточная насадка
- Протирочная насадка
- Комплект конической насадки
- Комплект гибкого шланга
- Оригинальный аккумулятор и зарядное устройство Makita

ПРИМЕЧАНИЕ: Некоторые элементы из списка могут входить в комплект машины в качестве стандартных принадлежностей. Они могут различаться в зависимости от страны.

Makita Europe N.V.

Jan-Baptist Vinkstraat 2, 3070 Kortenberg, Belgium

Makita Corporation

3-11-8, Sumiyoshi-cho, Anjo, Aichi 446-8502 Japan

www.makita.com

885A98-987
EN, SV, NO, FI, DA,
LV, LT, ET, RU
20241028