FELISATTI	Номенклатурный перечень деталей		18.11.2024
	Spare parts list		Действителен с / Valid from
МАШИНА РУЧНАЯ СВЕРЛИЛЬНАЯ	FT-1610	Артикул изделия	1610 .**.**.**.**
DRILL	МАШИНА РУЧНАЯ СВЕРЛИЛЬНАЯ	Product ID	МАШИНА

FELISATTI		Номер на схеме	WELEE		Разборная схема		
Артикул	Наименование детали	Drawing number	Spare part ID	Name of the spare part	Характеристика / Technical parameters	шт.в изд / pcs per unit	Штрих код / Bar code
1610.00010001	Винт	1	7SCAA06-25B	左牙机械螺丝		1	
1610.00020034	Патрон	2	7084-19080102	钻夹头		1	
1610.00030057	Редуктор в сборе	3	7188-032100	威克士款双速钻齿轮箱		1	
1610.00040032	Шестерня	4	7016-190801	马达齿轮（威克士款）		1	
1610.00050036	Ротор	5	7001-19020302	无刷转子组件		1	
1610.00060037	Статор	6	7002-19020302	18V无刷定子		1	
1610.00070018	Контроллер в сборе с выключателем	7	7117-19060102	PCB+开关组件		1	
1610.00080194	Колодка клеммная	8	7047-19060102	机身接线座		1	
1610.00090144	Крышка	9	7208-190801	装饰前盖		1	
1610.00100058	Переключатель скоростей	10	7058-19080102	变速钮		1	
1610.00110040	Пружина	11	7072-180001	变速钮簧片		2	
1610.00120022	Корпус левая часть	12	7004-19080108	18V左机壳（包胶）		1	
1610.00130016	Переключатель реверса	13	7210-11000102	正反转拨杆		1	
1610.00140015	Корпус правая часть	14	7005-19080108	18右机壳（包胶）		1	
1610.00150061	Ремень капроновый	15	7115-100001	带子		1	
1610.00160321	Крышка узла подсветки	16	7104-190501	透明盖		1	
1610.00170001	Винт	17	7SBAB03-14B	十字盘头自攻螺丝		13	
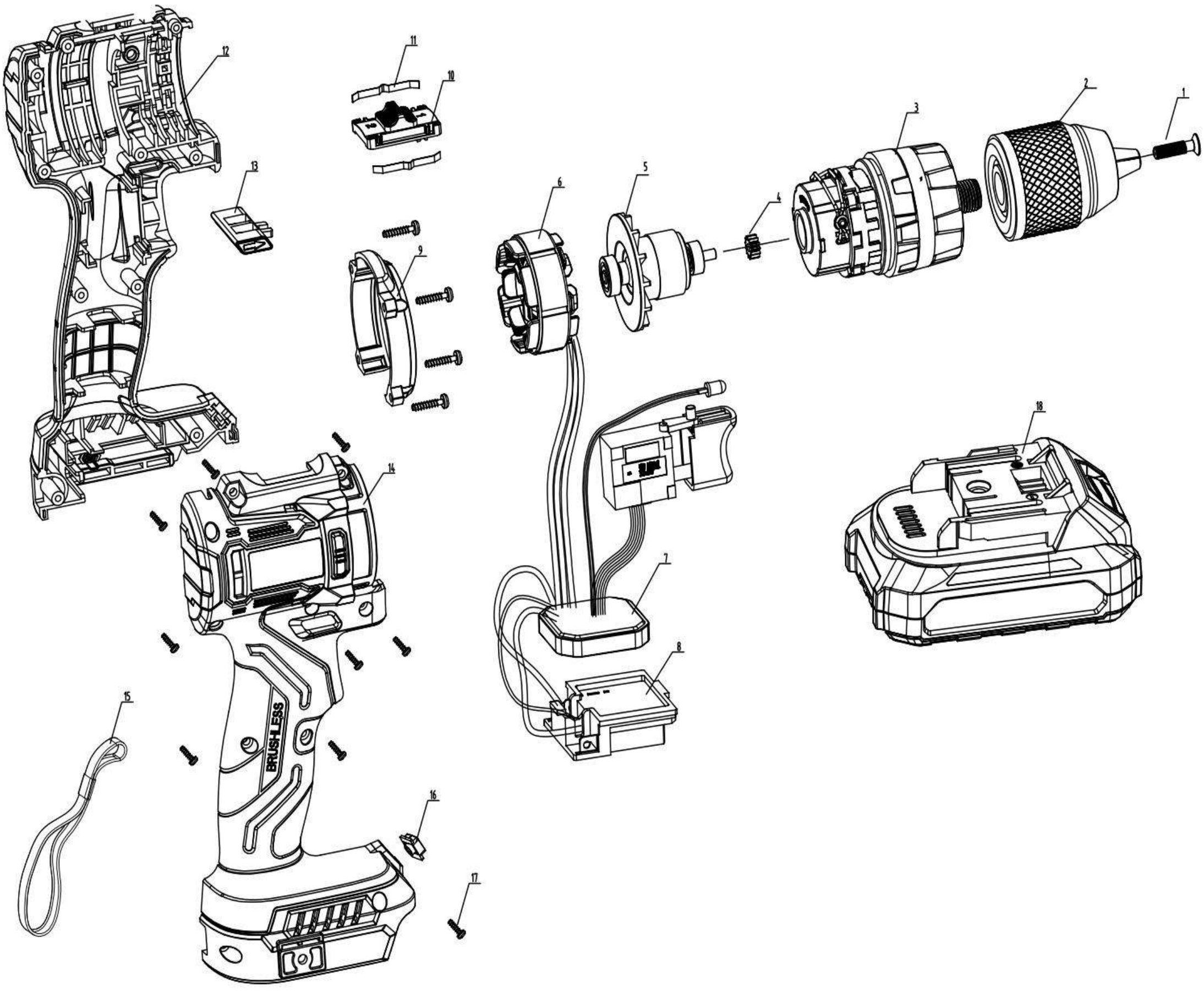
FELISATTI	Разборная схема			Действителен с:
	FT-1610	МАШИНА РУЧНАЯ СВЕРЛИЛЬНАЯ	1610 .**.**.**.**	18.11.2024