ELITECH
HD PROFESSIONAL

ПАСПОРТ

ГАЙКОВЁРТ
АККУМУЛЯТОРНЫЙ УДАРНЫЙ ELITECH
CW 2004SL (E2201.056.XX)
CW 2005SL (E2201.058.XX)
CW 2009SL (E2201.059.XX)



ПАШПАРТ
БЕСШНУРОВЫ ІМПУЛЬСНЫ КЛЮЧ БЕСШНУРОВЫ ІМПУЛЬСНЫ ELITECH

ПАСПОРТЫ
СЫМСЫЗ СОҚҚЫЛЫ МОМЕНТОРТҚЫШ СЫМСЫЗ СОҚҚЫЛЫ ELITECH

EAC

RU	Паспорт изделия	3 - 37 Стр.
BY	Пашпарт вырабы	39 - 71 Старонка
KZ	Өнім паспорты	73 - 105 Бет

УВАЖАЕМЫЙ ПОКУПАТЕЛЬ!

Благодарим Вас за выбор продукции ELITECH! Мы рекомендуем Вам внимательно ознакомиться с информацией, подробно изложенной в данном паспорте и тщательно соблюдать рекомендации производителя по технике безопасности, эксплуатации и техническому обслуживанию оборудования.

Содержащаяся в паспорте информация основана на технических характеристиках, имеющихся на момент выпуска паспорта.

Настоящий паспорт содержит информацию, необходимую и достаточную для надёжной и безопасной эксплуатации изделия.

В связи с постоянной работой по совершенствованию изделия изготовитель оставляет за собой право на изменение его конструкции, не влияющее на надёжность и безопасность эксплуатации, без дополнительного уведомления.

В результате этого происходят изменения в технических характеристиках и внешнем виде устройства, и содержание паспорта может не полностью соответствовать приобретённому изделию. Имейте это в виду, изучая данный паспорт*.

(*) С последней версией паспорта изделия можно ознакомиться на сайте elitech.ru.

ВНИМАНИЕ!

При покупке проверьте изделие на отсутствие механических повреждений.

Проверьте комплектацию и ознакомьтесь с условиями гарантийного обслуживания.

Порядок предъявления требований потребителя в отношении товара, в том числе товара, относящегося к технически сложным в соответствии с применимым законодательством, определяется действующим законодательством государства реализации товара.

СОДЕРЖАНИЕ

1. НАЗНАЧЕНИЕ 4
2. ПРАВИЛА ТЕХНИКИ БЕЗОПАСНОСТИ 4
3. ТЕХНИЧЕСКИЕ ХАРАКТЕРИСТИКИ 10
4. КОМПЛЕКТАЦИЯ 12
5. ОПИСАНИЕ КОНСТРУКЦИИ 13
6. ПОДГОТОВКА К РАБОТЕ 15
7. ЭКСПЛУАТАЦИЯ 19
8. ТЕХНИЧЕСКОЕ ОБСЛУЖИВАНИЕ 27
9. ВОЗМОЖНЫЕ НЕИСПРАВНОСТИ И МЕТОДЫ ИХ УСТРАНЕНИЯ 28
10. ТРАНСПОРТИРОВКА И ХРАНЕНИЕ 31
11. УТИЛИЗАЦИЯ 32
12. СРОК СЛУЖБЫ 32
13. ДАННЫЕ О ПРОИЗВОДИТЕЛЕ, ИМПОРТЁРЕ И СЕРТИФИКАТЕ / ДЕКЛАРАЦИИ И ДАТЕ ПРОИЗВОДСТВА 32
14. ГАРАНТИЙНЫЕ ОБЯЗАТЕЛЬСТВА 33

1. НАЗНАЧЕНИЕ

Аккумуляторные ударные гайковёрты ELITECH HD CW 2004SL, CW 2005SL, CW 2009SL предназначены для затягивания и отворачивания резьбовых крепёжных элементов с применением ударных торцевых головок, соответствующих размеру квадратного хвостовика шпинделя и размеру крепежа.

Гайковёрты могут применяться при сборке и разборке металлических конструкций, монтаже оборудования, а также при снятии и установке колёс транспортных средств.

Инструмент оснащён тангенциальным ударным механизмом, позволяющим развивать высокий крутящий момент при возрастании сопротивления вращению крепёжного элемента.

Для окончательной затяжки соединений, к которым предъявляются требования по точному крутящему моменту, используйте динамометрический ключ. Режимы гайковёрта не заменяют контроль крутящего момента динамометрическим инструментом.

Запрещается использовать гайковёрт для сверления, долбления, перемешивания материалов, работы с абразивной оснасткой и выполнения других операций, не предусмотренных настоящим паспортом.

Запрещается использовать изделие не по назначению или после внесения изменений в его конструкцию.

2. ПРАВИЛА ТЕХНИКИ БЕЗОПАСНОСТИ

ВНИМАНИЕ!

Перед началом работы внимательно прочитайте и запомните все указания и требования безопасности, приведённые в настоящем паспорте. Ознакомьтесь с органами управления, порядком включения и выключения изделия, правилами установки аккумуляторной батареи и сменных головок. Несоблюдение требований безопасности может привести к поражению электрическим током, пожару, отдаче инструмента, повреждению изделия и тяжёлым травмам. Поставщик не несёт ответственности за травмы или ущерб, возникшие вследствие несоблюдения требований безопасности.

Всегда руководствуйтесь здравым смыслом. Невозможно предусмотреть все ситуации, которые могут возникнуть перед Вами. Если Вы в какой-либо ситуации почувствовали себя неуверенно, обратитесь за советом к специалисту: дилеру, механику авторизованного сервисного центра, опытному пользователю.

Сохраните данный паспорт для дальнейшего использования.

Безопасность рабочей зоны.

1. Содержите рабочую зону в чистоте. Работайте только при дневном или достаточном искусственном освещении. Работа в загромождённой или недостаточно освещённой зоне может привести к несчастному случаю.

2. Электроинструменты создают искры. Не работайте во взрывоопасной среде, например, при наличии в помещении легковоспламеняющихся жидкостей, газов или пыли.
3. Не допускайте детей и посторонних лиц в рабочую зону. Отвлекающие факторы могут привести к потере контроля.

Электробезопасность.

1. Вилка зарядного устройства аккумуляторных батарей должна соответствовать сетевой розетке. Убедитесь, что напряжение зарядного устройства соответствует напряжению в розетке.
2. Не подвергайте инструмент и зарядное устройство воздействию дождя или влаги. Влажный инструмент повышает риск поражения электрическим током.
3. Не вытаскивайте вилку зарядного устройства из розетки, дёргая за шнур питания, и не переносите зарядное устройство, держа его за шнур питания, это может привести к его повреждению.
4. Следите, чтобы электрический кабель не был запутан. Не располагайте лектрический кабель вблизи нагревательных приборов, острых краёв, масла и движущихся деталей, которые могут привести к его повреждению.
5. При выполнении работ, при которых крепёжный элемент или установленная оснастка могут коснуться скрытой электропроводки, удерживайте инструмент только за изолированные поверхности рукоятки. Контакт с проводом, находящимся под напряжением, может привести к появлению напряжения на открытых металлических частях инструмента и поражению оператора электрическим током.

Личная безопасность.

1. Будьте бдительны, следите за тем, что вы делаете, и руководствуйтесь здравым смыслом при работе с электроинструментом.
   Не пользуйтесь электроинструментом, когда вы устали или находитесь под воздействием наркотических средств, алкоголя или после приёма медикаментов, снижающих концентрацию внимания. Малейшая невнимательность приработе с электроинструментом может привести к серьёзным травмам.
2. Используйте средства индивидуальной защиты. Используйте защитные очки, средства защиты слуха, нескользящую обувь и плотно прилегающую рабочую одежду. При установке и снятии оснастки допускается использовать защитные перчатки. Не работайте в свободных тканевых перчатках, которые

могут быть захвачены вращающейся оснасткой.

3. Перед переноской электроинструмента извлеките аккумуляторную батарею. Не переносите инструмент, удерживая палец на выключателе или кнопке его разблокировки.

4. Во время работы сохраняйте устойчивое положение и равновесие. Не работайте с гайковёртом на неустойчивой опоре, стремянке или лестнице. При возможности работайте с помощником, который сможет Вас подстраховать.
5. Одевайтесь соответствующим образом. Не надевайте свободную одежду или украшения. Ваши волосы и одежда должны находиться на безопасном расстоянии от вращающихся частей инструмента. При использовании инструмента не надевайте тканевые рабочие перчатки, которые могут зацепиться за движущиеся части инструмента и нанести травму пользователю.
6. Не применяйте излишнее давление на инструмент.
7. Не используйте электроинструмент с неисправным выключателем. Любой электроинструмент, которым нельзя управлять (включать/выключать) с помощью выключателя, опасен для использования и подлежит ремонту.
8. Извлеките аккумуляторную батарею из электроинструмента перед выполнением каких-либо регулировок, заменой принадлежностей или хранением электроинструмента.
9. Храните электроинструменты в недоступном для детей месте.
10. Осуществляйте техническое обслуживание электроинструментов и принадлежностей. Проверяйте, нет ли смещения или заедания движущихся частей, поломок деталей и любых других условий, которые могут повлиять на работу электроинструмента. В случае повреждения перед использованием отремонтируйте электроинструмент. Многие несчастные случаи происходят из-за плохого ухода за электроинструментом.
11. Используйте электроинструмент и рабочие насадки по назначению.
12. Держите рукоятки инструмента сухими, чистыми и очищенными от масла. Скользкие рукоятки не позволяют безопасно обращаться с инструментом и контролировать его в непредвиденных ситуациях.

Дополнительные требования безопасности при работе с ударным гайковёртом

1. Используйте только ударные торцевые головки, рассчитанные на работу с тангенциальным ударным механизмом и соответствующие квадратному хвостовику шпинделя 1/2″.
2. Запрещается использовать обычные хромированные головки для ручного инструмента, а также треснувшие, деформированные, изношенные или имеющие повреждённое посадочное отверстие головки.
3. Перед включением убедитесь, что головка полностью установлена на квадратный хвостовик шпинделя и надёжно зафиксирована пружинным кольцом либо штифтом и стопорным кольцом.

4. Перед началом работы убедитесь, что размер головки точно соответствует размеру крепёжного элемента.
5. Не удерживайте головку рукой во время включения и работы инструмента. Держите руки вдали от вращающейся оснастки и крепёжного элемента.
6. Удерживайте инструмент крепко и сохраняйте устойчивое положение. Будьте готовы к реактивному моменту при затягивании, отворачивании и внезапном освобождении крепёжного соединения.
7. Не переключайте направление вращения до полной остановки шпинделя.
8. Не прикладывайте к головке и шпинделю боковое усилие и не используйте инструмент как рычаг или ударный молоток.
9. Используйте переходники и удлинители только в том случае, если они предназначены для ударного инструмента и рассчитаны на развиваемый крутящий момент.
10. При снятии колёс надёжно зафиксируйте транспортное средство и соблюдайте требования его изготовителя. Запрещается работать под транспортным средством, удерживаемым только домкратом.
11. Не используйте автоматические режимы гайковёрта для окончательной затяжки колёсных болтов, гаек и других ответственных соединений. Окончательную затяжку выполняйте динамометрическим ключом.
12. Не прикасайтесь к головке и крепёжному элементу сразу после продолжительной работы. Они могут иметь высокую температуру.

Безопасность при использовании аккумуляторов.

1. Заряжайте аккумулятор только с помощью зарядного устройства, указанного производителем. Зарядное устройство, подходящее для аккумулятора одного типа, может создать опасность возгорания при использовании с другим аккумулятором.
2. Используйте электроинструмент только со специально предназначенными аккумуляторами. Использование любых других аккумуляторных батарей может привести к выходу инструмента из строя.
3. Когда аккумулятор не используется, держите его подальше от металлических предметов, таких как скрепки, монеты, ключи, гвозди, шурупы или другие мелкие металлические предметы, которые могут привести к замыканию контактов аккумулятора. Замыкание контактов аккумулятора может привести к возгоранию.
4. Не используйте аккумулятор или инструмент, если они повреждены или модифицированы. Повреждённые или модифицированные аккумуляторы могут вести себя непредсказуемо, что может привести к пожару, взрыву или травмам.
5. Не подвергайте аккумулятор или инструмент воздействию огня или высокой температуры. Под воздействием высокой температуры аккумулятор может взорваться. Не храните аккумулятор в местах, где температура может достигать +50°C.

6. Избегайте любых механических воздействий на аккумулятор и зарядное устройство. Защищайте аккумулятор от ударов и падений.
7. Не разбирайте аккумулятор или зарядное устройство.
8. Следуйте всем инструкциям по зарядке аккумулятора. Зарядка аккумулятора при температурах, выходящих за пределы указанного диапазона, может привести к повреждению аккумулятора и увеличит риск возгорания.
9. Вилка зарядного устройства аккумуляторных батарей должна соответствовать сетевой розетке. Убедитесь, что напряжение зарядного устройства соответствует напряжению в розетке.

Требования при профессиональном и коммерческом использовании изделия.

При использовании изделия в профессиональной, коммерческой или иной сфере деятельности, связанной с выполнением работ наёмными работниками, работодатель или иное лицо, организующее выполнение работ, обязаны обеспечить безопасные условия эксплуатации изделия.

К работе с изделием допускаются только работники, которые:

• ознакомлены с настоящим паспортом изделия и инструкцией по безопасной эксплуатации;

• прошли вводный и первичный инструктаж по охране труда, а также иные виды инструктажа, предусмотренные характером выполняемых работ;

• обучены безопасным методам и приёмам работы с данным видом оборудования;

• прошли проверку знаний требований охраны труда и безопасной эксплуатации оборудования в порядке, установленном работодателем и применимым законодательством;

• при необходимости прошли стажировку на рабочем месте под руководством назначенного ответственного лица;

• получили допуск к самостоятельной работе с изделием, оформленный в установленном у работодателя порядке;

• обеспечены необходимыми средствами индивидуальной защиты и обучены их правильному применению.

Запрещается допускать к работе с изделием работников, не прошедших необходимое обучение, инструктаж, проверку знаний, стажировку или не имеющих оформленного допуска к самостоятельной работе, если такие требования предусмотрены характером выполняемых работ и применимым законодательством.

Работодатель или лицо, организующее выполнение работ, несёт ответственность за правильный подбор работников, организацию обучения, проведение инструктажей, проверку знаний, оформление допуска, обеспечение средствами индивидуальной защиты и контроль соблюдения требований безопасности при эксплуатации изделия.

Нарушение порядка допуска работников к работе с изделием, а также эксплуатация изделия работниками, не подготовленными к безопасному выполнению работ, может привести к тяжёлым травмам, повреждению имущества и иным опасным последствиям.

Сервисное обслуживание

Обслуживайте изделие у квалифицированного специалиста по ремонту в авторизованном сервисном центре ELITECH, используя только оригинальные запасные части.

ВНИМАНИЕ! Не вносите изменения в конструкцию изделия. Производитель и поставщик не несут ответственности за возникшие в результате этого последствия (травмы и повреждения изделия). Выход из строя изделия при внесении изменений в его конструкцию не является гарантийным случаем.

ВНИМАНИЕ! Использование изделия в любых других целях, не предусмотренных настоящим паспортом, является нарушением условий безопасной эксплуатации и прекращает действие гарантийных обязательств поставщика. Производитель и поставщик не несут ответственности за повреждения, возникшие вследствие использования изделия не по назначению. Выход из строя изделия при использовании не по назначению не является гарантийным случаем.

Критерии предельного состояния

ВНИМАНИЕ! Эксплуатацию аккумуляторного изделия необходимо немедленно прекратить при повреждении корпуса, выключателя, защитных кожухов, рукояток, рабочего органа, оснастки, посадочного гнезда аккумуляторной батареи, контактов, крепёжных элементов или при появлении признаков нестабильной работы изделия.

К критериям предельного состояния относятся: запах гари, дым, искрение, перегрев, самопроизвольное включение или отключение, невозможность штатного выключения, заметное снижение мощности, повышенная вибрация, нехарактерный шум, биение или заклинивание рабочего органа, повреждение контактов, следы оплавления, попадание воды внутрь корпуса или аккумуляторного отсека.

Аккумуляторную батарею запрещается использовать при трещинах корпуса, вздутии, деформации, перегреве, вытекании электролита, повреждении контактов, запахе гари или невозможности надёжной фиксации в изделии.

При появлении указанных признаков прекратите работу, выключите изделие, извлеките аккумуляторную батарею, разместите её в безопасном месте вдали от горючих материалов и обратитесь в авторизованный сервисный центр ELITECH для устранения неисправностей.

3. ТЕХНИЧЕСКИЕ ХАРАКТЕРИСТИКИ

Таблица 1

ПАРАМЕТРЫ / МОДЕЛИ		**CW 2004SL**	**CW 2005SL**	**CW 2009SL**
Код		E2201.056.XX	E2201.058.XX	E2201.059.XX
Напряжение аккумулятора, В		20	20	20
Аккумуляторная платформа		Li-Ion ELP	Li-Ion ELP	Li-Ion ELP
Тип двигателя		бесщёточный (BL)	бесщёточный (BL)	бесщёточный (BL)
Тип шпинделя		квадрат 1/2”	квадрат 1/2”	квадрат 1/2”
Частота вращения шпинделя на холостом ходу, об/мин	1 режим 2 режим 3 режим 4 режим	0-1100 0-1750 0-2600 ---	0-1550 0-1850 0-2300 0-2850	0-1050 0-1650 0-2500 ---
Частота ударов, уд/мин	1 режим 2 режим 3 режим 4 режим	0-1550 0-2400 0-3200 ---	0-1600 0-1900 0-2350 0-2900	0-1050 0-1650 0-2350 ---
Максимальный крутящий момент, Нм *	1 режим 2 режим 3 режим 4 режим	210 280 450 ---	320 400 450 550	510 630 880 ---
Максимальный крутящий момент при откручивании, Нм		470	700	1050

Размер крепежа	Стандартный болт	M10-M20	M10-M24	M12-M30
	Высокопрочный болт	M10-M16	M10-M22	M10-M24
Защита от перегрузки		есть	есть	есть
Реверс		есть	есть	есть
Подсветка рабочей зоны		есть	есть	есть
Уровень вибрации, м/с²		5,9	4,5	6,2
Уровень звукового давления (LpA), дБ(А)		75	78	90
Уровень звуковой мощности (LwA)), дБ(А)		83	89	98
Габаритные размеры (Д×Ш×В), мм		203×77×131	202×72×140	216×77×165
Масса изделия без аккумуляторной батареи, кг		1,1	1,3	1,7

4. КОМПЛЕКТАЦИЯ

Таблица 2

Модель	**CW 2004SL**		
Код	E2201.056.00	E2201.056.01	E2201.056.02
Гайковёрт	1 шт.	1 шт.	1 шт.
Скоба подвеса	1 шт.	1 шт.	1 шт.
Аккумулятор 2,0 Ач RCB 2020S (E0911.089.00)	-	2 шт.	-
Аккумулятор 4,0 Ач RCB 2040S (E0911.091.00)	-	-	2 шт.
Зарядное устройство CS 1220 (E0911.019.00)	-	1 шт.	1 шт.
Кейс ESS	-	1 шт.	1 шт.
Паспорт	1 шт.	1 шт.	1 шт.

Модель	**CW 2005SL**		
Код	E2201.058.00	E2201.058.01	E2201.058.02
Гайковёрт	1 шт.	1 шт.	1 шт.
Скоба подвеса	1 шт.	1 шт.	1 шт.
Аккумулятор 4,0 Ач RCB 2040S (E0911.091.00)	-	1 шт.	2 шт.
Зарядное устройство CS 1220 (E0911.019.00)	-	1 шт.	1 шт.
Кейс ESS	-	1 шт.	1 шт.
Паспорт	1 шт.	1 шт.	1 шт.

Модель	CW 2009SL		
Код	E2201.059.00	E2201.059.01	E2201.059.02
Гайковёрт	1 шт.	1 шт.	1 шт.
Скоба подвеса	1 шт.	1 шт.	1 шт.
Аккумулятор 4,0 Ач RCB 2040S (E0911.091.00)	-	1 шт.	2 шт.
Зарядное устройство CS 1220 (E0911.019.00)	-	1 шт.	1 шт.
Кейс ESS	-	1 шт.	1 шт.
Паспорт	1 шт.	1 шт.	1 шт.

ВНИМАНИЕ! Комплектация изделия может быть изменена производителем без предварительного уведомления при условии сохранения функционального назначения и потребительских свойств изделия.

ВНИМАНИЕ! На дополнительные расходные аксессуары и вспомогательные инструменты, поставляемые в комплекте (головки, насадки, ключи, и т.д.), гарантийные обязательства не распространяются.

5. ОПИСАНИЕ КОНСТРУКЦИИ

Основное отличие импульсного ударного гайковёрта от аккумуляторной дрели с ударной функцией заключается в различном типе удара. У аккумуляторной ударной дрели (шуруповёрта), так же как и у всех ударных дрелей и перфораторов, удар является «осевым», то есть имеет возвратно-поступательное движение (вперёд-назад), в то время как у импульсного ударного гайковёрта удар тангенциальный (вращательный) и наносится по касательной к оси вращения или головке закручиваемого крепежа. За счёт этого достигается больший момент затяжки при более компактных размерах и равнозначных источниках питания.

ВНИМАНИЕ! Производитель оставляет за собой право вносить незначительные изменения во внешний вид, конструкцию и комплектацию изделия, не ухудшающие его потребительские свойства, надёжность и безопасность эксплуатации, без предварительного уведомления.

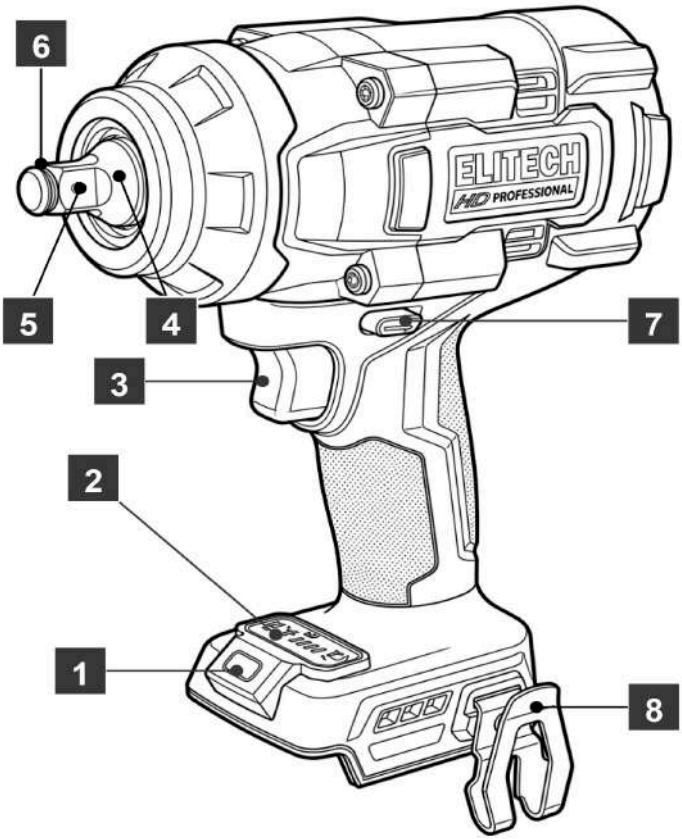

Рис. 1

1. Лампа подсветки рабочей зоны.
2. Панель управления.
3. Клавиша выключателя.
4. Хвостовик шпинделя.
5. Отверстие для фиксирующего штифта.
6. Пружинное стопорное кольцо.
7. Переключатель направления вращения и блокировки выключателя.
8. Скоба подвеса.

Для комплектации с АКБ и зарядным устройством:

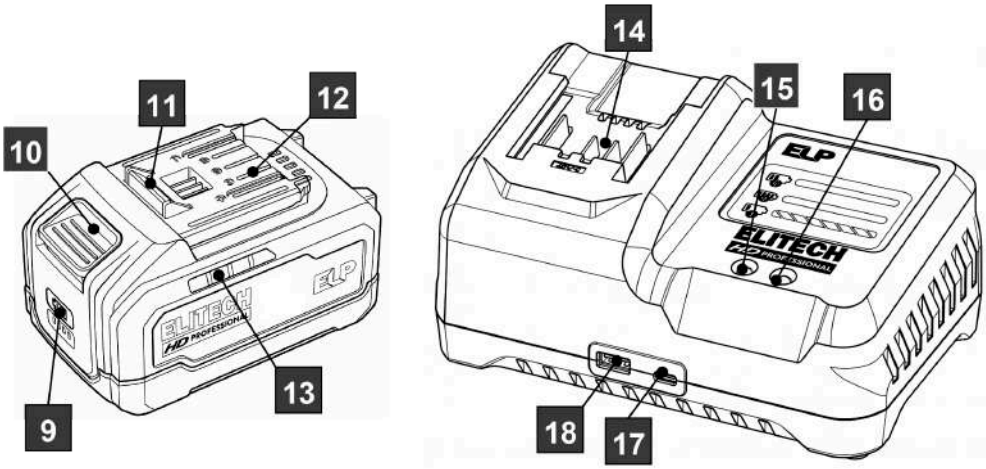

Рис. 2

9. Кнопка проверки уровня заряда аккумулятора.
10. Кнопка разблокировки аккумулятора.
11. Защёлка аккумулятора.
12. Контактная группа аккумуляторной батареи.
13. Индикатор уровня заряда аккумулятора.
14. Посадочное гнездо зарядного устройства.
15. Индикатор включения в сеть и окончания зарядки.
16. Индикатор процесса зарядки аккумулятора.
17. Разъем USB Type-C для зарядки мобильных устройств.
18. Разъем USB для зарядки мобильных устройств.

6. ПОДГОТОВКА К РАБОТЕ

ВНИМАНИЕ!

Перед проведением любых видов настроек, регулировок или проведением технического обслуживания гайковёрта, всегда отсоединяйте аккумуляторную батарею от инструмента.

6.1. Зарядка аккумулятора.

Уровень заряда аккумулятора можно проверить кнопкой «9». Результат отображается индикатором «13», имеющим 4 светодиода (Рис. 2). Количество светящихся светодиодов информирует об уровне заряда:

Таблица 3

Количество светящихся светодиодов	Уровень заряда
4 светодиода	от 75 % до 100 %
3 светодиода	от 50 % до 75 %
2 светодиода	от 25 % до 50 %
1 светодиод	от 0 % до 25 %
Ни один светодиод не светится	0 %

Для обеспечения максимальной производительности перед началом работы рекомендуется полностью зарядить аккумуляторную батарею. При снижении уровня заряда частота вращения и развиваемый инструментом крутящий момент могут уменьшаться.

Рекомендуемая температура зарядки: +5…+25 °C. Аккумулятор оснащён датчиком температуры, который не позволит осуществлять заряд при температуре ниже 0 °C и выше +40 °C (в том числе слишком горячего аккумулятора после интенсивной работы).

Подключите зарядное устройство к электросети. Индикатор включения в сеть на зарядном устройстве должен светиться зелёным цветом.

Вставьте аккумулятор в зарядное устройство. После начала зарядки зелёный индикатор включения в сеть и окончания зарядки (15) (Рис. 2) погаснет, а индикатор процесса зарядки (16) (Рис. 2) загорится красным цветом. Если после установки аккумулятора красный индикатор начал мигать, это означает, что в данный момент зарядка аккумулятора невозможна. Причиной этого может быть:

• Температура аккумулятора находится за пределами допустимого диапазона зарядки,

• Аккумулятор имеет внутреннее повреждение.

В первом случае нужно подождать некоторое время, чтобы температура аккумулятора нормализовалась. Во втором случае аккумулятор не пригоден к эксплуатации и подлежит утилизации.

После окончания зарядки красный индикатор процесса зарядки (16) (Рис. 2) погаснет, а зелёный индикатор окончания зарядки (15) (Рис. 2) загорится зелёным цветом. Если в течение 30 минут после окончания зарядки аккумулятор не будет снят с зарядного устройства, левый индикатор погаснет.

После полной зарядки аккумулятора (горит зелёный индикатор) отключите зарядное устройство от электросети и отсоедините аккумулятор от зарядного устройства.

Не оставляйте надолго аккумулятор на зарядном устройстве после окончания заряда. Это может послужить причиной снижения срока службы аккумулятора.

ВНИМАНИЕ! Аккумуляторы на базе Li-Ion элементов должны храниться в заряженном виде (рекомендуется уровень заряда 30-50 %) при температуре от +5 до +25 °С. Хранение аккумуляторов в разряженном виде и при температуре ниже 0 °С может вывести их из строя. Данный вид поломки не подпадает под гарантийные обязательства.

ПРИМЕЧАНИЕ: Время зарядки аккумулятора зависит от ёмкости аккумулятора и его состояния. Также на время зарядки влияет температура аккумулятора.

6.2. Установка и снятие аккумулятора.

Перед установкой аккумуляторной батареи убедитесь, что клавиша выключателя отпущена, а переключатель направления вращения установлен в среднее положение блокировки.

Совместите направляющие аккумуляторной батареи с направляющими посадочного гнезда гайковёрта и вставьте батарею до срабатывания фиксирующей защёлки, как показано на Рис. 3. Проверьте надёжность фиксации, слегка потянув батарею назад.

Для снятия нажмите кнопку разблокировки аккумуляторной батареи и извлеките её из посадочного гнезда, как показано на Рис. 4.

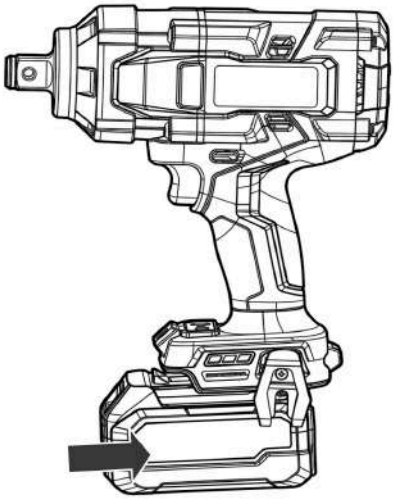

Рис. 3

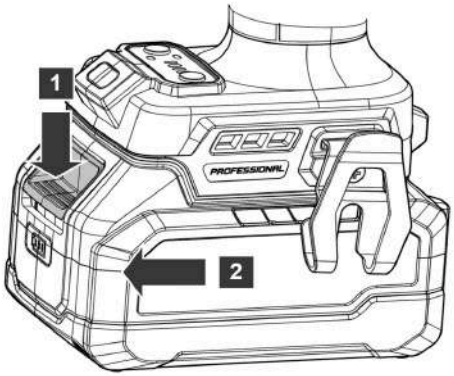

Рис. 4

6.3. Установка и снятие торцевой головки.

ВНИМАНИЕ! Перед установкой или снятием головки извлеките аккумуляторную батарею. Используйте только исправные ударные головки с посадочным квадратом 1/2″.

Крепление пружинным стопорным кольцом

1. Совместите квадратное посадочное отверстие ударной головки с квадратным хвостовиком шпинделя.
2. Нажмите на головку до её полной установки и фиксации пружинным стопорным кольцом, как показано на Рис. 5.
3. Потяните головку наружу и убедитесь, что она надёжно удерживается на шпинделе.
4. Для снятия с усилием потяните головку вдоль оси шпинделя.

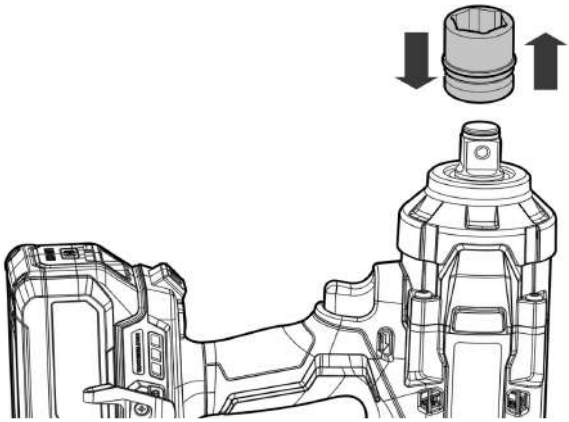

Рис. 5

Крепление фиксирующим штифтом и стопорным кольцом

1. Сдвиньте резиновое стопорное кольцо с отверстия ударной головки.
2. Установите головку на квадратный хвостовик шпинделя и совместите отверстия в головке и шпинделе.
3. Вставьте фиксирующий штифт через совмещённые отверстия.
4. Верните стопорное кольцо в канавку так, чтобы оно полностью перекрыло отверстие и предотвратило выпадение штифта.
5. Убедитесь, что головка не снимается со шпинделя без предварительного удаления штифта.
6. Для снятия выполните указанные действия в обратной последовательности (Рис. 6).

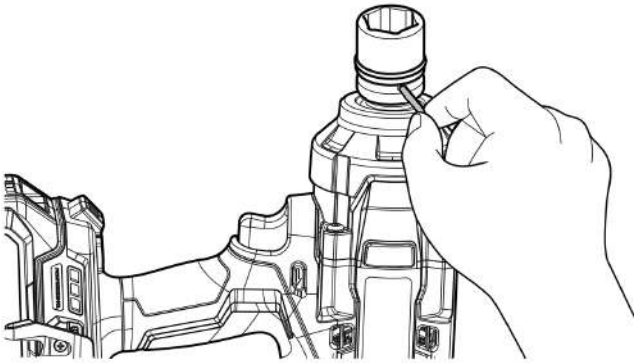

Рис. 6

ПРИМЕЧАНИЕ: При работе, рекомендуется устанавливать специальные ударные головки, предназначенные для использования на инструменте с тангенциальным ударом и выдерживающие высокие ударные нагрузки. Используйте головки, имеющие маркировку изготовителя о пригодности для ударного инструмента. Цвет и наличие декоративного покрытия сами по себе не подтверждают пригодность головки для ударных нагрузок.

6.4. Установка скобы подвеса.

Скоба предназначена только для временного подвешивания выключенного инструмента на прочной неподвижной опоре.

Установите скобу в паз с левой или правой стороны корпуса и закрепите её комплектным винтом, как показано на Рис. 7.

Перед подвешиванием дождитесь полной остановки шпинделя и установите переключатель направления вращения в среднее положение блокировки.

Запрещается использовать скобу для страховки инструмента от падения, крепления при транспортировке и подвешивания инструмента над людьми.

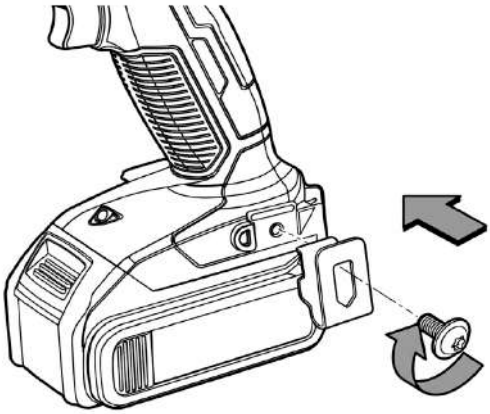

Рис. 7

7. ЭКСПЛУАТАЦИЯ

7.1. Переключатель направления вращения (реверс).

Для вращения шпинделя по часовой стрелке установите переключатель направления вращения в положение «Закручивание». Для вращения против часовой стрелки установите переключатель в положение «Откручивание». Среднее положение переключателя блокирует клавишу выключателя (Рис. 8).

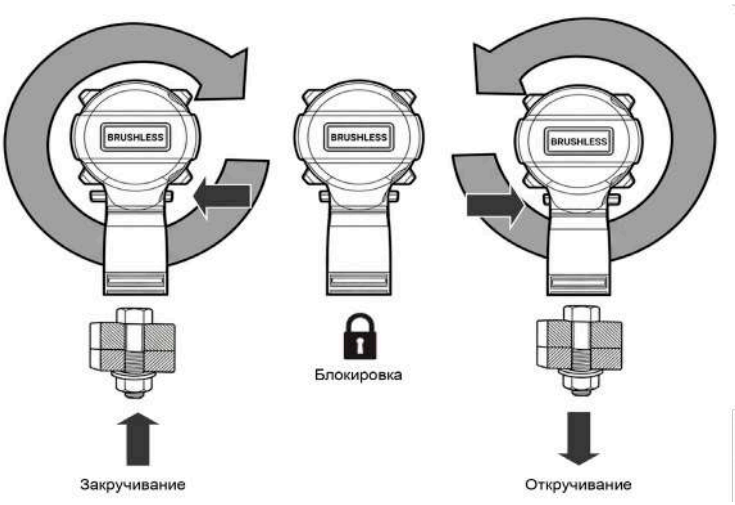

Рис. 8

ВНИМАНИЕ!

• Когда переключатель направления вращения находится в нейтральном (среднем) положении, клавиша «пуск» заблокирована.

• Перед работой всегда проверяйте установленное направление вращения.

• Переключайте направление вращения только после полной остановки инструмента. Изменение направления вращения до полной остановки инструмента может привести к его повреждению.

7.2. Включение и выключение гайковёрта.

Перед установкой аккумуляторной батареи убедитесь, что клавиша выключателя свободно перемещается и после отпускания возвращается в исходное положение.

Для включения установите требуемое направление вращения и плавно нажмите клавишу выключателя. Частота вращения шпинделя увеличивается по мере увеличения глубины нажатия клавиши.

Для выключения отпустите клавишу и дождитесь полной остановки шпинделя. После завершения работы установите переключатель направления вращения в среднее положение блокировки.

7.3. Светодиодная подсветка.

Инструмент оснащён светодиодной подсветкой, которая включается при нажатии на клавишу включения.

После выключения инструмента подсветка продолжает работать в течение нескольких секунд.

7.4. Панель управления.

Модель **CW 2005SL** (рис. 9)

1. Кнопка переключения функций.
2. Индикатор включения режима «автостопа» при откручивании.
3. Индикаторы режимов автоматической остановки.
4. Индикаторы режимов скорости вращения.
5. Кнопка переключения скорости закручивания и крутящего момента.

Модели **CW 2004SL и CW 2009SL** (рис. 10)

2. Индикатор включения режима «автостопа» при откручивании.
4. Индикаторы режимов скорости вращения.
5. Кнопка переключения скорости закручивания и крутящего момента.

ВНИМАНИЕ! Запрещается переключать режимы работы гайковёрта во врямя вращения шпинделя. Установка режимов на панели управления возможна только после полной остановки двигателя.

CW 2005SL

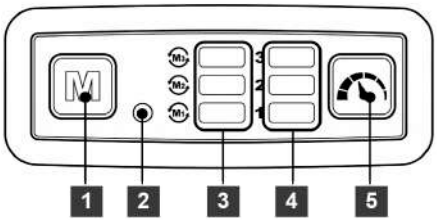

Рис. 9

CW 2004SL, CW 2009SL

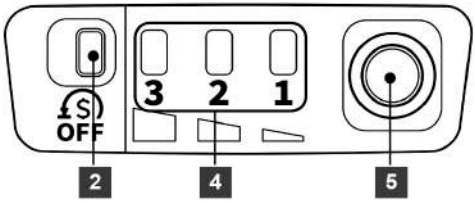

Рис. 10

МОДЕЛЬ CW 2005SL:

7.4.1. Режимы переключения скорости вращения (для модели CW 2005SL).

Модель CW 2005SL имеет четыре режима ограничения максимальной частоты вращения, переключаемые последовательным нажатием на кнопку переключения скорости «5» (Рис. 9).

Для изменения скорости вращения установите переключатель направления вращения в положение «Закручивание», активируйте панель управления, кратковременно нажав на клавишу «пуск» (панель управления остаётся активной в течение нескольких секунд вместе с подсветкой рабочей зоны).

Последовательно нажимая на кнопку переключения скоростей, выберите один из четырёх режимов работы (Таблица 4).

Таблица 4

Индикация режимов	Скорость вращения, об/мин	Количество ударов, уд/мин	Крутящий момент (макс.)*, Нм
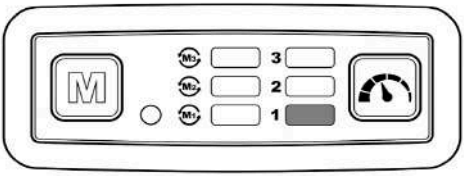	0 -1550	0-1600	320
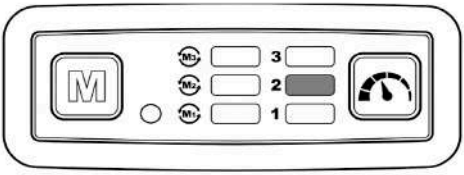	0 -1850	0-1900	400
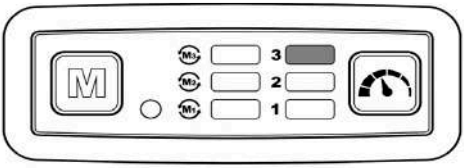	0 -2300	0-2350	450
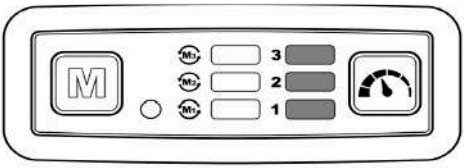	0 -2850	0-2900	550

* - Максимальный крутящий момент достигается примерно через 10 секунд после активации ударного режима.

7.4.2. Автоматическая остановка после заданной продолжительности ударов (для модели CW 2005SL).

В этом режиме гайковёрт автоматически прекращает работу после заданной продолжительности работы ударного механизма.

1. Установите переключатель направления вращения в положение «Закручивание».
2. Активируйте панель управления.
3. Включите режим автоматической остановки, нажав на кнопку «M». Индикатор включения режима «3» должен загореться (Рис. 9).
4. Последовательно нажимайте кнопку «M», чтобы выбрать продолжительность работы ударного механизма.
5. После истечения выбранного времени ударов инструмент автоматически остановится.

Использование этой функции позволит снизить риск поломки болтов/гаек из-за чрезмерной затяжки, а так же производить затяжку крепежа с одинаковым усилием (Таблица 5).

Таблица 5

Режим продолжительности работы ударного механизма (Отображение на панели управления)	Время срабатывания автостопа.
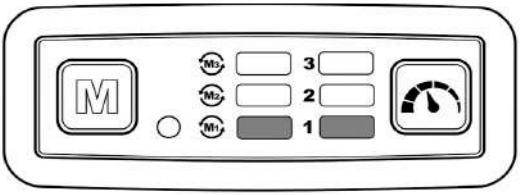	Сразу после начала ударов.
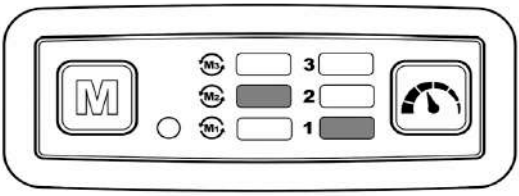	Работа с ударом в течение ~1 секунды.
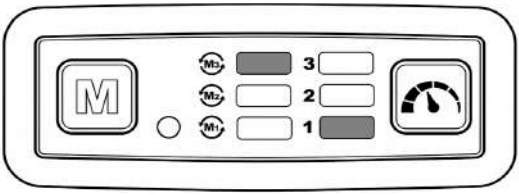	Работа с ударом в течение ~3 секунд.

ВНИМАНИЕ! Одинаковая продолжительность работы ударного механизма не гарантирует одинаковый крутящий момент. Результат зависит от размера, класса прочности и состояния крепежа, коэффициента трения, состояния головки, аккумуляторной батареи и других факторов. Проверяйте окончательный момент затяжки динамометрическим ключом.

7.4.3. Функция автостопа/автоматического снижения частоты вращения при отворачивании (для модели CW 2005SL).

Гайковёрт CW 2005SL оснащён системой «интеллектуального» откручивания, которая выключает инструмент (или снижает скорость его вращения) после падения сопротивления на шпинделе при отворачивании крепежа.

1. Переведите переключатель реверса в положение «откручивание».
2. Активируйте панель управления.
3. Последовательно нажимая на кнопку «M», выберите один из трёх режимов «интеллектуального» откручивания (Таблица 6).

Таблица 6

Режим автостопа при откручивании (Отображение на панели управления)	Время срабатывания автостопа.
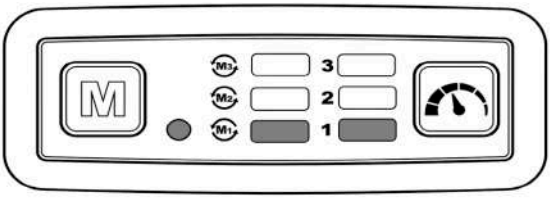	Сразу после ослабления гайки/болта.
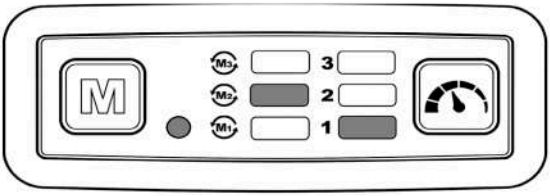	Через 2 секунды после ослабления гайки/болта.
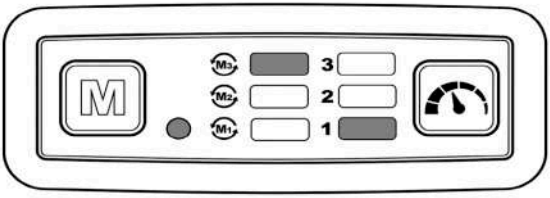	После ослабления гайки/болта снижается скорость вращения.

МОДЕЛИ CW 2004SL и CW 2009SL:

7.4.4. Режимы переключения скорости вращения (для моделей CW 2004SL и CW 2009SL).

Модели CW 2004SL и CW 2009SL имеют три режима ограничения максимальной частоты вращения, переключаемые последовательным нажатием на кнопку переключения скорости «5» (Рис. 10).

Для изменения скорости вращения установите переключатель направления вращения в положение «Закручивание», активируйте панель управления, кратковременно нажав на клавишу «пуск» (панель управления остаётся активной в течение нескольких секунд вместе с подсветкой рабочей зоны).

Последовательно нажимая на кнопку переключения скоростей, выберите один из трёх режимов работы (Таблица 7).

Таблица 7

Индикация режимов	Модель	Скорость вращения, об/мин	Количество ударов, уд/мин	Крутящий момент (макс.)*, Нм
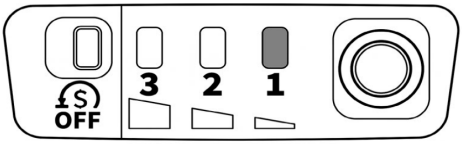	CW 2004SL	0-1100	0-1550	210
	CW 2009SL	0-1050	0-1050	510
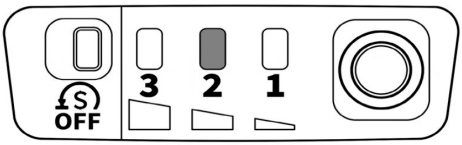	CW 2004SL	0-1750	0-2400	280
	CW 2009SL	0-1650	0-1650	630
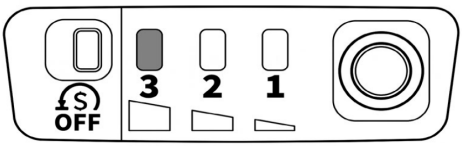	CW 2004SL	0-2600	0-3200	450
	CW 2009SL	0-2500	0-2350	880

* - Максимальный крутящий момент достигается примерно через 10 секунд после активации ударного режима.

7.4.5. Включение/выключение функции автостопа (для моделей CW 2004SL и CW 2009SL).

При включённой функции после ослабления крепёжного элемента и снижения сопротивления вращению гайковёрт автоматически выключится. Это снижает риск падения гайки или болта после полного отворачивания.

1. Установите переключатель направления вращения в положение «Откручивание».
2. Нажмите кнопку «5» на панели управления (Рис. 10). На панели управления загорится индикатор «2» включения режима «автостопа» (Рис. 10).
3. Для отключения функции повторно нажмите кнопку «5». Индикатор погаснет, а инструмент перейдёт в режим непрерывной работы (Таблица 8).

Таблица 8

Режим автостопа при откручивании (Отображение на панели управления)	
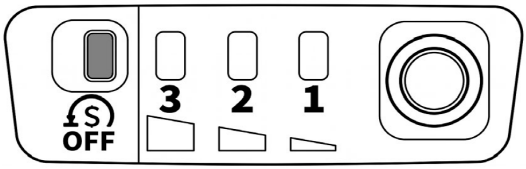	Инструмент работает в режиме «автостопа» – после падения сопротивления на шпинделе двигатель автоматически выключается.
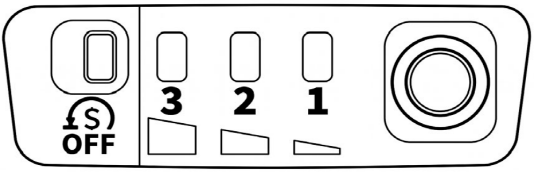	Режим автоматического отключения выключен. Инструмент работает в непрерывном режиме и выключается клавишей выключателя.

7.5. Выполнение работы.

1. Проверьте состояние крепёжного элемента и выберите ударную головку соответствующего размера.
2. Установите требуемое направление вращения и выберите режим работы.
3. Полностью установите головку на крепёжный элемент. Головка должна располагаться без перекоса.
4. Удерживайте инструмент крепко и сохраняйте устойчивое положение.
5. Плавно нажмите клавишу выключателя. Не прикладывайте к инструменту чрезмерное осевое или боковое усилие.

6. При появлении сильной вибрации, биения, нехарактерного шума или смещения головки немедленно отпустите клавишу выключателя.
7. При затягивании начинайте с режима с меньшим крутящим моментом. Повышайте режим только при необходимости.
8. После предварительного затягивания ответственного соединения проверьте и доведите крутящий момент динамометрическим ключом.
9. При отворачивании будьте готовы к внезапному освобождению крепёжного элемента и снижению реактивного момента.

Фактический крутящий момент зависит от уровня заряда аккумуляторной батареи, выбранного режима, продолжительности работы ударного механизма, состояния головки, применения переходников и удлинителей, размера и класса прочности крепежа, состояния резьбы, наличия смазки, шайб и других факторов.

Не используйте продолжительность работы гайковёрта как единственный способ контроля момента затяжки.

8. ТЕХНИЧЕСКОЕ ОБСЛУЖИВАНИЕ

ВНИМАНИЕ! Перед осмотром, очисткой и техническим обслуживанием извлеките аккумуляторную батарею и снимите ударную головку.

Перед каждым использованием проверяйте состояние корпуса, рукоятки, выключателя, переключателя направления вращения, панели управления, квадратного хвостовика шпинделя, пружинного стопорного кольца, отверстия для фиксирующего штифта, скобы подвеса и посадочного гнезда аккумуляторной батареи.

После каждого использования очищайте корпус, вентиляционные отверстия, шпиндель и посадочное гнездо аккумуляторной батареи от пыли и загрязнений.

Используйте сухую мягкую ткань, щётку или сжатый воздух давлением не более 0,2 МПа. При продувке используйте защитные очки. Не направляйте поток воздуха на людей, аккумуляторные батареи и электрические контакты.

Не используйте воду, бензин, спирт, растворители, абразивные и агрессивные чистящие средства.

Регулярно осматривайте ударные головки, переходники, удлинители, фиксирующие штифты и стопорные кольца. Повреждённую или изношенную оснастку заменяйте.

При заедании выключателя, переключателя направления вращения, шпинделя или панели управления прекратите эксплуатацию инструмента.

Разборку, смазывание ударного механизма, ремонт редуктора, электродвигателя и электронных компонентов выполняйте только в авторизованном сервисном центре ELITECH.

9. ВОЗМОЖНЫЕ НЕИСПРАВНОСТИ И МЕТОДЫ ИХ УСТРАНЕНИЯ

Таблица 9

Неисправность	**Возможная причина**	**Действия по устранению**
Изделие не включается.	Разряжена аккумуляторная батарея.	Зарядите аккумуляторную батарею.
	Неисправность выключателя, двигателя или электронного компонента.	Обратитесь в сервисный центр ELITECH.
	Заклинивание в редукторе.	Обратитесь в сервисный центр ELITECH.
Изделие остановилось при работе.	Разряжена аккумуляторная батарея.	Зарядите аккумуляторную батарею.
	Сработала защита от перегрузки.	Выключите изделие, устраните причину перегрузки, установите аккумуляторную батарею повторно и заново включите изделие.
	Неисправность выключателя, двигателя или электронного компонента.	Обратитесь в авторизованный сервисный центр ELITECH.
	Срабатывание термозащиты аккумуляторной батареи.	Выключите изделие, дождитесь остывания аккумуляторной батареи и перезапустите изделие.
	Заклинивание в редукторе.	Обратитесь в сервисный центр ELITECH.

Изделие перегревается.	Интенсивный режим работы.	Прекратите работу, извлеките аккумуляторную батарею и дайте инструменту остыть. Уменьшите продолжительность непрерывной работы и применяемую нагрузку.
	Высокая температура окружающего воздуха, слабая вентиляция, засорены вентиляционные отверстия.	Примите меры к улучшению вентиляции, очистке вентиляционных отверстий.
	Недостаток смазки, заклинивание в механизме.	Обратитесь в авторизованный сервисный центр ELITECH.
Аккумуляторная батарея быстро разряжается или не заряжается.	Интенсивный режим работы, работа с максимальной нагрузкой.	Измените режим работы, снизьте нагрузку.
	Недостаточный заряд аккумуляторной батареи из-за малого времени зарядки.	Установите аккумуляторную батарею в исправное совместимое зарядное устройство и дождитесь индикации окончания зарядки.
	Недостаточный заряд из-за снижения ёмкости аккумуляторной батареи.	Замените аккумуляторную батарею.
	Неисправность аккумуляторной батареи.	Прекратите использование батареи. Проверьте инструмент с заведомо исправной совместимой батареей. Неисправную батарею передайте в авторизованный сервисный центр или специализированный пункт приёма.

Аккумуляторная батарея не заряжается полностью.	Неисправность зарядного устройства.	Обратитесь в авторизованный сервисный центр ELITECH.
	Внутреннее замыкание в аккумуляторной батарее.	Замените аккумуляторную батарею.
Ударная головка не удерживается на шпинделе.	Изношено пружинное стопорное кольцо; отсутствует или неправильно установлен фиксирующий штифт; повреждено посадочное отверстие головки.	Извлеките аккумуляторную батарею. Замените повреждённые элементы или головку.
Крутящий момент заметно снизился.	Низкий заряд батареи; головка или переходник изношены; выбран неправильный режим; перегрет инструмент; неисправен ударный механизм.	Зарядите батарею, проверьте режим и оснастку, дайте инструменту остыть. При сохранении неисправности обратитесь в сервисный центр ELITECH.
Сильная вибрация или биение головки.	Головка повреждена или установлена с перекосом; повреждён шпиндель.	Немедленно прекратите работу, извлеките аккумуляторную батарею и замените головку. При сохранении биения обратитесь в сервисный центр ELITECH.
Панель управления не переключает режимы.	Переключатель направления вращения установлен в неподходящее положение; неисправна панель или электронный блок.	Установите требуемое направление вращения. При сохранении неисправности обратитесь в авторизованный сервисный центр ELITECH.
Переключатель направления вращения не перемещается.	Шпиндель не остановился; механизм переключателя повреждён.	Дождитесь полной остановки шпинделя. Не применяйте силу. При заедании обратитесь в сервисный центр ELITECH.

Ремонт инструмента должен производиться только квалифицированными специалистами в авторизованном сервисном центре ELITECH.

10. ТРАНСПОРТИРОВКА И ХРАНЕНИЕ

Транспортировка

Перед транспортированием выключите изделие, дождитесь полной остановки движущихся частей и извлеките аккумуляторную батарею, если иное не указано в паспорте конкретного изделия. Очистите изделие от загрязнений, пыли и влаги. При перевозке зафиксируйте изделие так, чтобы исключить его падение, удары, повреждение корпуса, органов управления, посадочного гнезда аккумулятора.

Аккумуляторные батареи транспортируйте отдельно от металлических предметов, которые могут вызвать короткое замыкание контактов. Не допускайте ударов, падения, сдавливания, перегрева, намокания и повреждения корпуса аккумулятора. Запрещается транспортировать аккумуляторную батарею с трещинами, вздутием, деформацией, следами оплавления, вытекания электролита, запахом гари или повреждёнными контактами.

Хранение

Храните аккумуляторное изделие, аккумуляторные батареи и зарядное устройство в сухом, чистом помещении, недоступном для детей и посторонних лиц. Рекомендуемый температурный диапазон хранения аккумуляторного изделия и зарядного устройства — от +5 до +40 °С, относительная влажность воздуха — не более 80 % без образования конденсата, если в паспорте конкретного изделия не указано иное.

Аккумуляторную батарею храните отдельно от изделия и зарядного устройства, вдали от влаги, металлических предметов, источников тепла, открытого огня, прямых солнечных лучей и легковоспламеняющихся материалов. Для длительного хранения аккумуляторных батарей рекомендуется температура от +5 до +25 °С, если в паспорте конкретного аккумулятора не указано иное. Не допускайте длительного хранения аккумуляторных батарей при отрицательной температуре, в неотапливаемых помещениях, автомобиле зимой, на балконе, в сарае, гараже с промерзанием, а также рядом с отопительными приборами и другими источниками высокой температуры.

Не заряжайте аккумуляторную батарею сразу после хранения или транспортирования на морозе. Перед зарядкой выдержите аккумулятор при комнатной температуре до стабилизации температуры корпуса и исчезновения конденсата. Запрещается заряжать переохлаждённый, перегретый, влажный, повреждённый или деформированный аккумулятор.

Перед длительным хранением зарядите аккумуляторную батарею до уровня, рекомендованного в паспорте конкретного изделия. Если точное значение не указано, не храните аккумулятор полностью разряженным. При длительном хранении периодически проверяйте состояние аккумулятора и при необходимости выполняйте подзарядку в соответствии с паспортом.

11. УТИЛИЗАЦИЯ

Аккумуляторный инструмент, аккумуляторные батареи, зарядные устройства, электронные компоненты, оснастка, расходные материалы и упаковка подлежат утилизации в соответствии с действующими правилами обращения с электротехническими отходами и химическими источниками тока. Не выбрасывайте аккумуляторные батареи, зарядные устройства и аккумуляторный инструмент вместе с бытовыми отходами.

Перед утилизацией выключите изделие, извлеките аккумуляторную батарею. Аккумуляторные батареи утилизируйте отдельно от изделия и зарядного устройства. Не разбирайте, не вскрывайте, не сжигайте, не повреждайте и не замыкайте контакты аккумуляторной батареи.

Повреждённые, вздутые, перегретые, деформированные аккумуляторные батареи, а также батареи со следами вытекания электролита, запахом гари, оплавлением корпуса или повреждёнными контактами требуют особенно осторожного обращения. Такие аккумуляторы необходимо хранить до передачи на утилизацию отдельно от горючих материалов и передавать только в специализированные пункты приёма.

Пластиковые, металлические, резиновые и картонные элементы по возможности передавайте на переработку раздельно. Аккумуляторные батареи, зарядные устройства, электронные блоки и электротехнические компоненты передавайте в специализированные пункты приёма или организации, выполняющие утилизацию электрического и электронного оборудования.

12. СРОК СЛУЖБЫ

Изделие относится к профессиональному классу. Срок службы составляет 10 лет.

13. ДАННЫЕ О ПРОИЗВОДИТЕЛЕ, ИМПОРТЁРЕ И СЕРТИФИКАТЕ / ДЕКЛАРАЦИИ И ДАТЕ ПРОИЗВОДСТВА

Данные о производителе, импортёре, а также данные об официальном представителе и информация о сертификате / декларации и дате находятся в приложении №1 к Паспорту изделия.

14. ГАРАНТИЙНЫЕ ОБЯЗАТЕЛЬСТВА

Гарантийный срок на изделие составляет 24 месяца с момента продажи Потребителю.

Срок службы изделия и комплектующих устанавливается производителем и указан в Паспорте.

В течение гарантийного срока покупатель имеет право на бесплатное устранение неисправностей, которые явились следствием производственных дефектов. Ремонт и экспертиза товара при обнаружении недостатка, производится только в авторизованных сервисных центрах, актуальный перечень которых можно найти на сайте elitech.ru.

Гарантийное обслуживание производится при предъявлении документа, подтверждающего факт приобретения изделия, и гарантийного талона при его наличии. Отсутствие документа, подтверждающего приобретение, не является основанием для отказа в гарантийном обслуживании, если Потребитель может подтвердить факт и дату покупки иными способами (в том числе свидетельскими показаниями, электронными чеками, выписками по банковским счетам). При отсутствии документа, подтверждающего дату продажи, срок начала гарантии исчисляется со дня изготовления изделия. Заменяемые по гарантии изделия, узлы и детали переходят в собственность сервисного центра.

Гарантийное обслуживание не распространяется на изделия, недостатки которых возникли вследствие:

• нарушения условий и правил эксплуатации, хранения и/или транспортировки изделия, а также при отсутствии или частичном отсутствии или повреждении маркировочного шильдика и/или серийного номера изделия;

• эксплуатации изделия с признаками неисправности (повышенный шум, вибрация, сильный нагрев, неравномерное вращение, потеря мощности, снижение оборотов, сильное искрение, запах гари, нехарактерный выхлоп);

• механических повреждений (трещин, сколов, вмятин, деформаций и т.д.);

• повреждений, вызванных воздействием агрессивных сред, высоких температур или иных внешних факторов, при коррозии металлических частей;

• повреждений, вызванных сильным внутренним или внешним загрязнением, попаданием в изделие инородных предметов и жидкостей, материалов и веществ, засорением вентиляционных каналов (отверстий), масляных каналов, а также повреждений, наступивших вследствие перегрева, неправильного хранения, ненадлежащего ухода;

• естественного износа упорных, трущихся, передаточных деталей и материалов;

• вмешательства в работу или повреждения счётчика моточасов;

• перегрузки или неправильной эксплуатации. К безусловным признакам перегрузки изделия относятся (но не ограничиваясь): появление цветов побежалости, одновременный выход из строя сопряжённых или последовательных деталей, например ротора и статора, выход из строя шестерни редуктора и якоря, первичной обмотки трансформатора, деформация или оплавление деталей, узлов изделия или проводов электродвигателя под действием высокой температуры, а также вследствие несоответствия параметров электросети указанному в таблице номиналов для данного изделия;

• выхода из строя сменных приспособлений (звёздочек, цепей, шин, форсунок, дисков, ножей кусторезов, газонокосилок и триммеров, лески и триммерных головок, защитных кожухов, аккумуляторов, свечей зажигания, топливных и воздушных фильтров, ремней, пилок, звёздочек, цанг, сварочных наконечников, шлангов, пистолетов и насадок для моек высокого давления, элементов натяжения и крепления (болтов, гаек, фланцев), воздушных фильтров и т.п.), а также неисправности изделия, вызванные этими видами износа;

• несоблюдения требований к составу и качеству топливной смеси, повлекшего выход из строя поршневой группы (залегание поршневого кольца и/или наличие царапин и задиров на внутренней поверхности цилиндра и поверхности поршня, разрушение или оплавление опорных подшипников шатуна и поршневого пальца);

• недостаточного количества масла или несоответствия типа масла в картере у компрессоров, 4-тактных двигателей (наличие царапин и задиров на шатуне, коленвале, даже при наличии датчика уровня масла);

• выхода из строя расходных и быстроизнашивающихся деталей, сменных приспособлений и комплектующих (стартеры, приводные шестерни, направляющие ролики, приводные ремни, колёса, резиновые амортизаторы, уплотнители, сальники, лента тормоза, защитные кожухи, поджигающие электроды, термопары, сцепления, смазка, угольные щётки, ведущие звёздочки, сварочная горелка (сопла, наконечники и направляющие каналы), стволы, клапаны моек высокого давления, и т. п.), а также на неисправности изделия, вызванные этими видами износа;

• вмешательства с повреждением шлицев крепёжных элементов, пломб, защитных стикеров и т.п.

Гарантия не распространяется:

• На изделие, в конструкцию которого были внесены изменения и дополнения;

• На изделия бытового назначения, используемые для предпринимательской деятельности или в профессиональных, промышленных целях (согласно назначению в руководстве по эксплуатации);

• На профилактическое и техническое обслуживание изделия (смазку, промывку, чистку, регулировку и т.д.);

• Неисправности изделия, возникшие вследствие использования принадлежностей, сопутствующих и запасных частей, которые не являются оригинальными.

ГАРАНТИЙНЫЙ ТАЛОН

Наименование изделия:_____

Модель:_____

Артикул модели:_____

Дата выпуска: _____

Серийный номер: _____

Дата продажи: _____

Штамп торговой организации:

С условиями гарантийного обслуживания ознакомлен.
Претензий по внешнему виду товара и комплекту поставки не имею.

_____ (Подпись покупателя)

ОТРЫВНОЙ ТАЛОН №_____
(*заполняется сервисным центром*)

Штамп сервисного центра

Дата приёмки_____

Сервисный центр_____

Номер заказ-наряда_____

Дата выдачи_____

Подпись клиента_____

ОТРЫВНОЙ ТАЛОН №_____
(*заполняется сервисным центром*)

Штамп сервисного центра

Дата приёмки_____

Сервисный центр_____

Номер заказ-наряда_____

Дата выдачи_____

Подпись клиента_____

ОТРЫВНОЙ ТАЛОН №_____
(*заполняется сервисным центром*)

Штамп сервисного центра

Дата приёмки_____

Сервисный центр_____

Номер заказ-наряда_____

Дата выдачи_____

Подпись клиента_____

QR

8 800 100 51 57
Номер круглосуточной бесплатной горячей линии по РФ.
Вся дополнительная информация о товаре и сервисных центрах на сайте
elitech.ru

8 800 100 51 57
СэрвісныцентрНомер кругласутачнай бясплатнай гарачай лініі па РФ.
Уся дадатковая інфармацыя аб тавары і сэрвісных цэнтры на сайце
elitech.ru

8 800 100 51 57
Ресей Федерациясындағы тәулік бойғы ақысыз сенім телефонының қызмет көрсету орталығы.
Өнім және қызмет көрсету туралы барлық қосымша ақпарат сайттағы орталықтарда
elitech.ru