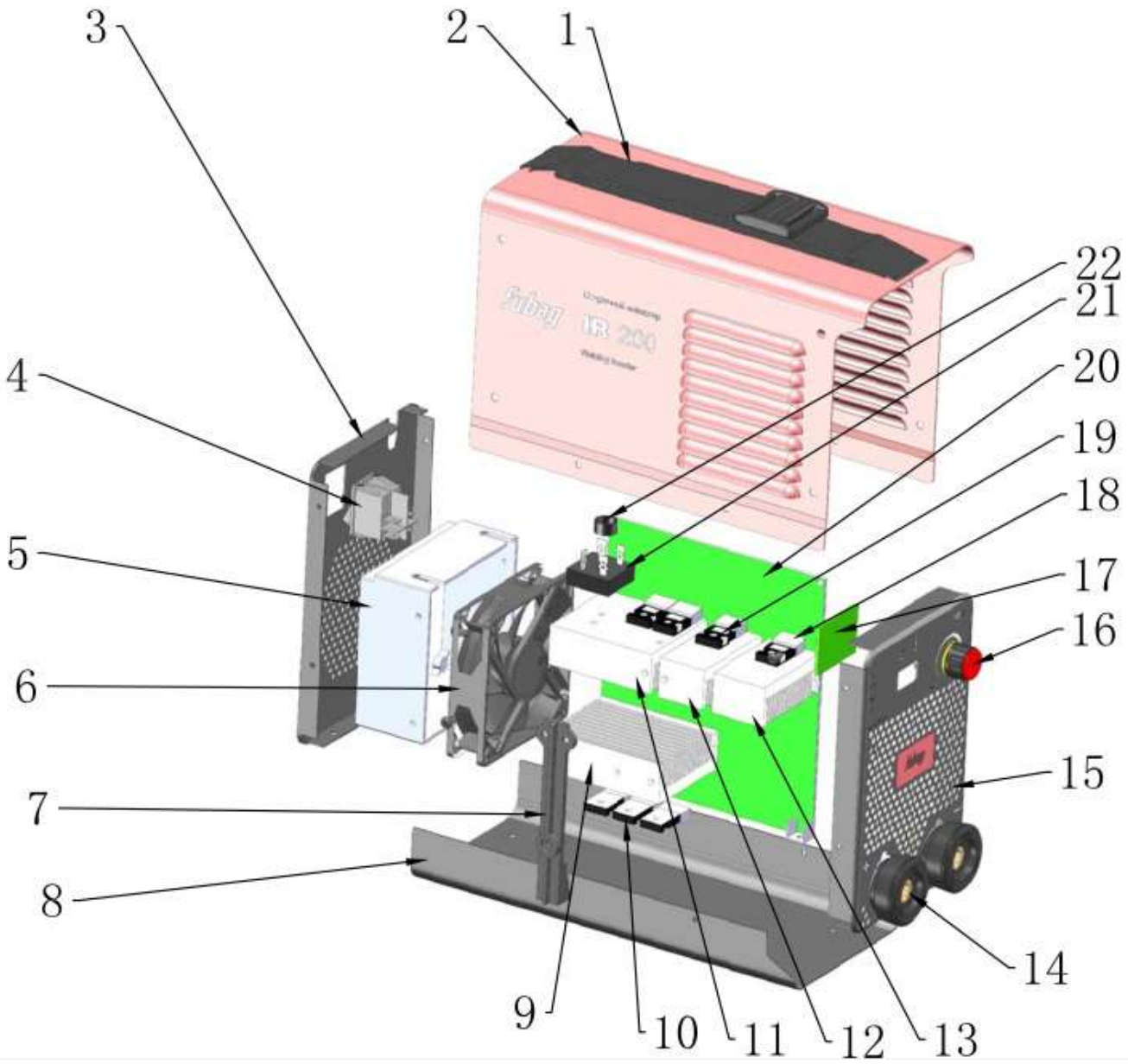
1
2
3
4
5
6
7
8
9
10
11
12
13
14
15
16
17
18
19
20
21
22
fubag
IR 200

ПОЗИЦИЯ	СТАРЫЙ КОД	НОВЫЙ КОД	НАИМЕНОВАНИЕ	КОЛ-ВО
1	7.511.255-A	6.5110.110	РЕМЕНЬ ДЛЯ ПЕРЕНОСКИ	1
2		7.3010.1003	КОРПУС	1
3		7.0680.1003	ПАНЕЛЬ ЗАДНЯЯ	1
4	7.232.739	6.2320.001	ВЫКЛЮЧАТЕЛЬ	1
5	8.304rm.001	7.3040.001	КОЖУХ ВЕНТИЛЯТОРА	1
6	7.720.053-A	6.7200.001	ВЕНТИЛЯТОР	1
7	8.123rm.906	7.1230.901	ОПОРА ПЛАСТИКОВАЯ	1
8		7.0550.1003	ОСНОВАНИЕ	1
9	8.423rm.124	7.4230.002	РАДИАТОР	1
10	7.421.083	6.4010.216	ДИОД	4
11	8.422rm.380	7.4220.004	РАДИАТОР	1
12	8.422rm.381	7.4220.005	РАДИАТОР	1
13	8.422rm.382	7.4220.006-A	РАДИАТОР	1
14	7.152.002-A	6.1520.001-A	РАЗЪЕМ 10-25mm2	2
15		7.0690.1003	ПАНЕЛЬ ПЕРЕДНЯЯ	1
16	7.458.320-R	6.4580.001	РУЧКА ПОТЕНЦИОМЕТРА	1
17	WP.496RM.636-B-3	3.P628.1017-3	ПЛАТА КОНТРОЛЯ	1
18	8.713.184	7.7130.001	ПЛАСТИНА ИЗОЛЯЦИОННАЯ	8
19	7.425.490	6.4250.015	ТРАНЗИСТОР TGAN60N60F2DS	4
20	w.496RM.616-E-1	3.0628.2048-1	ПЛАТА СИЛОВАЯ	1
21	7.411.250-A	6.4110.003	МОСТ ДИОДНЫЙ	1
22	8.212.020	6.6620.001	КНОПКА	1