BOSCH
Power Tools

УДАРНАЯ ДРЕЛЬ
GSB 570 | 3 601 AB7 0R0 | BO

SIS DVD 07/21

3 601 AB7 0K1
Issue / Stand 20-07-07 **Fig./Abb. 1**

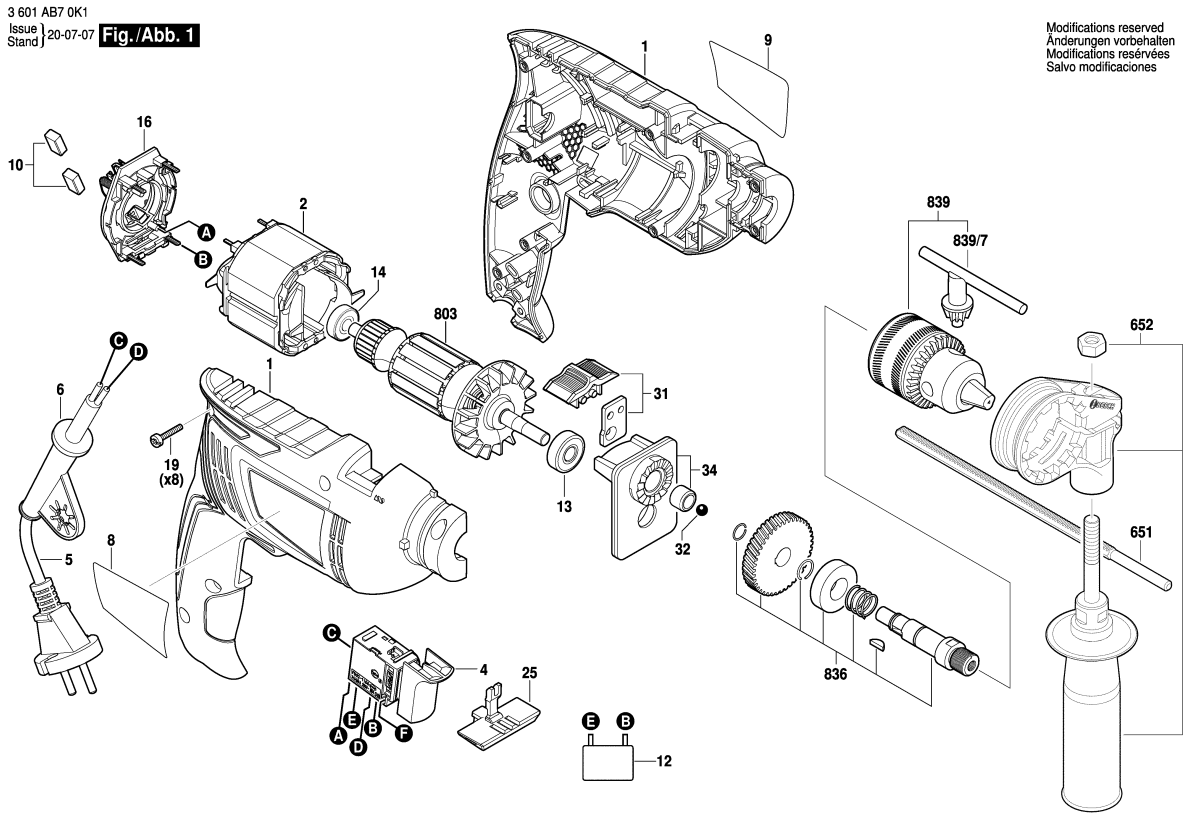

Modifications reserved
Änderungen vorbehalten
Modifications reservées
Salvo modificaciones

Пожалуйста учитывайте: ремонт, изменения и испытания электроинструмента выполнять квалифицировано.
Соблюдать предписания по безопасности IEC, EH, VDE, AFNOR и другие, действующие в отдельных странах предписания.
Оставляем за собой право на технические изменения и изменения цен. Изделия и цены / группы цен постоянно актуализируются.

Состояние: 01.02.2021

Поз	шт	Код заказа	Обозначение	Указания /	ЦГ	
1	1	1 619 PB4 801	КОРПУС ПРИБОРА	.	23	S
2	1	1 619 PB4 802	статор	.	24	S
4	1	1 619 PB4 804	ВЫКЛЮЧАТЕЛЬ	.	23	S
5	1	1 619 PB4 805	СЕТЕВОЙ КАБЕЛЬ	.	20	S
6	1	1 619 PB2 058	НАКОНЕЧНИК	Ø 9 mm .	10	S
8	1	1 619 PB6 814	Этикетка типа	.	00	S
9	1	1 619 PB4 809	Этикетка фирмы	GSB 570 .	13	S
10	1	1 619 PB4 810	КОМПЛЕКТ	.	15	S
12	1	1 619 PB4 794	ПОМЕХОПОДАВЛЯ	.	00	S
13	1	1 619 PA0 681	Шарикоподшипники	.	18	S
14	1	1 619 PB4 811	Шарикоподшипники	.	12	S
16	1	1 619 PB4 812	Щеточная пластина	.	19	S
19	8	1 619 PA0 683	ВИНТ С ГОЛОВКОЙ	.	10	S
25	1	1 619 PB4 813	РЫЧАГ	.	10	S
31	1	1 619 PA0 701	Кнопка реверса	.	13	S
32	1	F 000 615 033	ШАРИК	.	10	S
34	1	1 619 PA0 685	Подшипниковый	.	23	S
651	1	2 603 001 009	УПОР ГЛУБИНЫ	.	17	S
652	1	2 609 199 582	ДОПОЛНИТЕЛЬНА	.	20	S
803	1	1 619 PB4 803	Ротор	.	27	S
836	1	1 619 PB4 814	сверлильный	.	22	S
839	1	1 619 PA1 689	ПАТРОН С	.	33	S
839/7	1	1 619 PA0 694	КЛЮЧ ДЛЯ	.	18	S

Поз	шт	Код заказа	Обозначение	Указания /	ЦГ	